# *Bad og velvære*

2019/2020

Camargue®

Komplett møbelsett i matt sort og
120 cm i bredden.
Det består av:
Underskap
Dobbel porselensvask Tylösand
Front: Klassisk
C-håndtak i 80 cm (sett à 2 stk.)
Speil med sort ramme
2 stk. sorte LED-lamper,
30 cm brede (IP44)
Totalpris: 22 383 kr.

Firkantet dusjavskjerming med sorte profiler, sorte
håndtak og klart glass 90 x 90 cm.
Totalpris: 7 596 kr.
Dueodde dusjstangsett
i matt sort med termostatarmatur.
Pris: 4 199 kr.

# *Lev i framtidens luksus – i dag*

SKÄRGÅRD-KONSEPTET MED 10 ÅRS GARANTI PÅ BADEROMSMØBLER, DUSJKABINETTER, DUSJAVSKJERMING OG DUSJSETT

## 40 CM (XXL) HODEDUSJ
## SOM GIR EN FANTASTISK DUSJOPPLEVELSE!

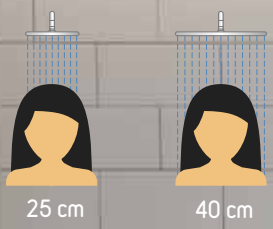


Firkantet dusjhjørne med profiler og håndtak i krom samt klart glass 100 x 100 cm
Totalpris: 8 396 kr.
Nexø dusjstangsett i krom og med termostatarmatur og XXL hodedusj.
Pris: 3 999 kr.

# *Nytt i 2019 – Nord Moderne*

## PUSH OPEN-SKUFFEFRONTER I MODERNE, FUNKSJONELT DESIGN

**Moderne baderomsmøbel-konsept i matt hvit og grå antrasitt – 60, 90 og 120 cm bredde (2 x 60 cm)**

Ferdigmonterte møbler med Push open-fronter uten håndtak, høyskap med ekstra plass samt LED-speil eller speilskap med LED-lamper. Velg mellom en moderne porselensvask eller en bordplate i kunststein med et utvalg av ovenpåliggende Design-porselensvasker.

Les mer om dette konseptet på side **78–91.**

Komplett bademøbel i matt hvit og 120 cm i bredden. Det består av:
Speilskap med LED-lamper (2 x 60 cm)
Dobbel porselensvask 120 cm
Underskap (2 x 60 cm)
Totalpris: 22 795 kr.

Matt hvit  Antrasittgrå

FERDIG MONTERT  5 ÅRS GARANTI  LED-BELYSNING

# *Indeks*


| | |
|---|---|
| SKÄRGÅRD MØBELKONSEPT | 7-41 |
| SKÄRGÅRD IQ MØBELKONSEPT | 42-69 |
| BESTSELGER I 2018 - NORD KLASSISK | 70-77 |
| NYTT I 2019 - NORD MODERNE | 78-91 |
| ANDRE BADEROMSMØBLER | 92-95 |
| DUSJAVSKJERMING | 96-107 |
| DUSJKABINETTER | 108-113 |
| SKÄRGÅRD BADEKAR | 114-125 |
| SKÄRGÅRD MASSASJEBADEKAR | 126-137 |
| SAMSØ DUSJKONSEPT | 138-147 |
| SKÄRGÅRD TOALETT | 148-153 |
| KJØPSHJELP | 154-192 |

# *Skärgård*

**MØBELKONSEPT**

FERDIG MONTERT | 10 ÅRS GARANTI | LED-BELYSNING | FRAKTFRI LEVERING

## *Speil*

- Kobberfri
- Standardspeil med mulighet for LED-lamper
- PREMIUM LED-speil med 3 lyskilder. Leveres med og uten Bluetooth-høyttaler
- 6 størrelser - 50 cm, 60 cm, 80 cm, 90 cm, 100 cm, 120 cm
- EXCLUSIVE LED-speil med to typer regulerbar belysning og usynlig, integrert LED-stripe
- Lysstyrken kan justeres, i likhet med at det individuelt kan velges mellom varm eller kald belysning
- Tilgjengelig i rund ø 60 eller ø 80 og i høyt eller bredt format i målene 60 cm, 80 cm, 90 cm, 100 cm og 120 cm

## *Speilskap*

- 4 barnesikre glasshyller*
- Dobbeltsidige kobberfrie speildører med 165 ultraholdbare hengsler, myktlukkende
- LED-spot i toppanel
- LED-belysning innvendig i skapet
- 230 V stikkontakt med permanent strøm til eltannbørste/mobiltelefon og bryter for LED-lys
- LED-belysning som lyser ned på vasken

## *Høyskap*

- Myktlukkende dører med 165° hengsler
- 4 barnesikre glasshyller
- Smarte løsninger i form av trådkurv og integrerte skuffer
- Leveres i breddene 35 og 70 cm.

## *Underskap*

- PU-lakkert MDF i 6 lag
- Myktlukkende ultra-holdbare metallskuffer
- Myke plastmatter i begge skuffene, noe som forenkler rengjøringen
- Standard dybde 46 cm eller „slim-line" med dybde 36 cm
- Smart romdeler i akryl i øverste skuff**

*Speilskapet på 50 cm har kun 3 barnesikre glasshyller
**46 cm dybde med romdeler i akrylplast,
36 cm dybde (Slim-line) med grå plastinnsats

# *Camargue Skärgård baderomsmøbler med 10 års garanti*

## BADET SOM PASSER!

Skandinavisk møbelkonsept i høy kvalitet, der du setter sammen møblene etter egen stil og smak. Vi tilbyr deg et bredt utvalg av løsninger til badet ditt hvor kun fantasien setter grenser.

## DU KAN VELGE MELLOM:

- 4 farger: matt hvit / sort / grå / hvit høyglans
- Fronter og dører med fem ulike designer
- 2 dybder
- 4 bredder
- 17 forskjellige håndvaskløsninger
- 9 forskjellige speilløsninger i mange størrelser
- 8 typer håndtak i forskjellige farger

Møblene er ferdigmontert og kan lettvint installeres. Alt du behøver å gjøre selv, er å installere fronter/dører og håndtak. Det er forberedt plass til avløp i både vegg og gulv.

## *230 V stikkontakt*

Med på/av-knapp til kontinuerlig strømforsyning (lys, elektrisk tannbørste, hårtørrer, barbermaskin eller mobil). IP44-godkjent.

## *Energivennlig, varmt LED-lys*

Speilskap med innvendig lys samt over- og underbelysning. Energivennlige LED-lamper brukes i både toppaneler og lys-striper, og sammen skaper de et jevnt opplyst speilskap. 2 700 – 3 200 Kelvin.

## *Speil på begge sider*

165°-graders åpning gjør det lettere å se fra forskjellige vinkler. Alle speil er kobberfri for å motvirke korrosjon.

## *Myklukkingsfunksjon*

Alle dørene har soft-close-system.

# *Camargue Skärgård håndvasker*

## *Håndvask Smygehamn*

Porselensvask med integrert overløp.
Underskapet er som standard 46 cm dypt. Tilgjengelig i 60 cm, 80 cm, 100 cm og 120 cm i bredden.
Også tilgjengelig i 100 cm og 120 cm med to hull for kran.

## *Håndvask Båstad*

Vask i sort, herdet glass. Leveres uten overløp og med en ikke-lukkbar bunnventil.
Underskapet er som standard 46 cm dypt.
Tilgjengelig i 60, 80, 100 og 120 cm i bredden.

## *Håndvask Skärhamn*

Porselensvask med integrert overløp.
Underskapet er som standard 46 cm dypt.
Tilgjengelig i 60 cm, 80 cm og 100 cm i bredden, samt 120 cm dobbeltvask.
Slim-line er tilgjengelig i 60 cm, 80 cm og 100 cm.

## *Håndvask Lysekil*

Porselensvask med integrert overløp.
Underskapet er som standard 46 cm dypt.
Tilgjengelig i 60 cm, 80 cm, 100 cm og 120 cm med én vask eller 120 cm dobbeltvask.
Slim-line er tilgjengelig i 60 cm, 80 cm og 100 cm.

## *Håndvask Tylösand*

Porselenshåndvask produsert i Italia. Leveres uten overløp og med en ikke-lukkbar bunnventil.
Underskapet er som standard 46 cm dypt.
Tilgjengelig i 60 cm, 80 cm og 100 cm i bredden, samt 120 cm dobbeltvask.

*Skärhamn 120 cm dobbelt*

*Lysekil 120 cm dobbelt*

*Tylösand 120 cm dobbelt*

# Camargue Skärgård håndvasker til bordplater

## Strömma ovenpåliggende vask

En design-porselensvask klar til å settes på en kunststein- eller IQ-bordplate.
Passer til underskap på 60 cm, 80 cm, 100 cm og 120 cm i bredden - eller til 2 x 60 cm underskap med standarddybde på 46 cm.

## Viksjö ovenpåliggende vask

En design-porselensvask klar til å settes på en kunststein- eller IQ-bordplate.
Passer til underskap på 60 cm, 80 cm, 100 cm og 120 cm i bredden - eller til 2 x 60 cm underskap med standarddybde på 46 cm.

## Dalen ovenpåliggende vask

En design-porselensvask klar til å settes på en kunststein- eller IQ-bordplate.
Passer til underskap på 60 cm, 80 cm, 100 cm og 120 cm i bredden - eller til 2 x 60 cm underskap med standarddybde på 46 cm.

## Tyresö ovenpåliggende vask

En design-porselensvask klar til å settes på en kunststein- eller IQ-bordplate.
Passer til underskap på 60 cm, 80 cm, 100 cm og 120 cm i bredden - eller til 2 x 60 cm underskap med standarddybde på 46 cm.

## Tyresö ovenpåliggende vask

En design-porselensvask klar til å settes på en kunststein- eller IQ-bordplate.
Passer til underskap på 60 cm, 80 cm, 100 cm og 120 cm i bredden - eller til 2 x 60 cm underskap med standarddybde på 46 cm.

## Kungshamn ovenpåliggende vask

En design-porselensvask klar til å settes på en kunst-stein- eller IQ-bordplate.
Passer til underskap på 60 cm, 80 cm, 100 cm og 120 cm i bredden - eller til 2 x 60 cm underskap med standarddybde på 46 cm.

+

## Hvit kunststein-bordplate

Tilgjengelig til underskap med full dybde på 46 cm. Til én vask er den tilgjengelig i bredde 60 cm, 80 cm og 100 cm, mens den til to vasker leveres i 120 cm.

+

## Grå kunststein-bordplate

Tilgjengelig til underskap med full dybde på 46 cm. Til én vask er den tilgjengelig i bredde 60 cm, 80 cm og 100 cm, mens den til to vasker leveres i 120 cm.

+

## Sort kunststein-bordplate

Tilgjengelig til underskap med full dybde på 46 cm. Til én vask er den tilgjengelig i bredde 60 cm, 80 cm og 100 cm, mens den til to vasker leveres i 120 cm.

# *Skärgård 60 cm*

**SKANDINAVISKE BADEROMSMØBLER MED 10 ÅRS GARANTI**

## *NYTT I 2019*

EXCLUSIVE LED-speil med to typer regulerbar belysning og usynlig, integrert LED-stripe. Lysstyrken kan justeres, i likhet med at det individuelt kan velges mellom varm eller kald belysning. Tilgjengelig i rund ø 60 eller ø 80 og i høyt eller bredt format i målene 60 x 75 cm, 80 x 75 cm, 90 x 75 cm, 100 x 75 cm og 120 x 75 cm.
3 000 / 6 000 Kelvin.

EXCLUSIVE LED-speil 60 x 70 cm
Tylösand porselensvask
Underskap i matt grå
Moderne integrert fronter i matt grå
Totalpris: 14 696 kr.

FERDIG MONTERT | 10 ÅRS GARANTI | LED-BELYSNING | FRAKTFRI LEVERING

LED-speilskap i matt sort og
med firkantet toppanel
Skärhamn porselensvask
Underskap i matt sort
Fronter i matt sort
C-håndtak i matt sort - 40
cm (sett à 2 stk.)
Totalpris: 15 925 kr.

Standard speil med 60 cm sort LED-lampe
Båstad håndvask i sort, herdet glass
Underskap i matt sort
Fronter i matt sort
A-håndtak i matt sort - 40 cm
(sett à 2 stk.)
Totalpris: 12 874 kr.

Høyskap i matt hvit
Ramme-glassdør i matt hvit
Ramme-dør i matt hvit
E-håndtak i porselen (sett à 2 stk.) Standard speil
med 30 cm LED-lampe i krom
Smygehamn porselensvask
Underskap i matt hvit
Rammefronter i matt hvit
E-håndtak i porselen (sett à 2 stk.)
Totalpris: 18 990 kr

# *Skärgård 60 cm*

SKANDINAVISKE BADEROMSMØBLER MED 10 ÅRS GARANTI

FERDIG MONTERT

10 ÅRS GARANTI

LED-BELYSNING

FRAKTFRI LEVERING

LED-speilskap i matt sort og med firkantet toppanel
Tylösand porselensvask
Underskap i matt sort
Klassisk-fronter i matt sort
A-håndtak i krom (sett à 2 stk.)
Totalpris: 17 455 kr.

*****
„Supert! Lettvint installasjon og raskt klar til bruk. Svært godt designet."
Visha K., kunde

Vendbart speil med gullramme 60 x 80 cm eller 80 x 60 cm
Strömma porselensvask
Kunststein-bordplate i grå
Grått underskap
Retro-fronter i grå
G-håndtak i antikk messing
2 ben
(sett à 2 stk.)
Totalpris: 15 352 kr.

Høyskap i matt sort
LED-speilskap i matt sort og med firkantet toppanel
Smygehamn porselensvask
Underskap i matt sort
Rammefronter i matt sort
D-håndtak i antikk messing (sett à 2 stk.)
Totalpris: 23 191 kr.

PREMIUM LED-speil
Viksjö porselensvask
Kunststein-bordplate i grå
Underskap i matt hvit
Moderne integrert-fronter i matt hvit
Totalpris for dobbeltsettet: 32 790 kr.

# *Skärgård 80 cm*

## SKANDINAVISKE BADEROMSMØBLER MED 10 ÅRS GARANTI

Stone LED-speil
Smygehamn porselensvask
Underskap i matt grå
Rammefronter
D-håndtak til underskap (sett à 2 stk.)
Høyskap i matt grå med glassdør og platedør
D-håndtak til høyskap (sett à 2 stk.)
Totalpris: 24 651 kr.

Standard LED-speil
LED-lampe i krom 60 cm
Lysekil porselensvask
Underskap i matt hvit
Klassisk-fronter i matt hvit
B-håndtak i krom til underskap 40 cm (sett à 2 stk.)
Høyskap i matt hvit med 2 platedører
B-håndtak i krom 20 cm til høyskap (sett à 2 stk.)
Totalpris: 20 211 kr.

*****
„Godt."
Ulla-Karin J., Kunde

FERDIG MONTERT | 10 ÅRS GARANTI | LED-BELYSNING | FRAKTFRI LEVERING

PREMIUM LED-speil
Båstad håndvask i sort, herdet glass
Underskap i matt sort
Klassisk-fronter i matt sort
B-håndtak i matt sort
Totalpris: 16 345 kr.

## *Premium LED-speil*

Det brukes varmt LED-lys både øverst, nederst og foran selve speilet for å skape en hyggelig atmosfære. Alle speil er kobberfrie for å forhindre korrosjon. Se også våre nye eksklusive LED-speil med flere funksjoner og lysmuligheter. 3 000 Kelvin.

## *Bevegelsessensor*

Standard på alle våre PREMIUM LED-speil. Vift med hånden for å tenne eller slukke lyset.

# *Skärgård 80 cm*

## SKANDINAVISKE BADEROMSMØBLER MED 10 ÅRS GARANTI

Gullinnrammet og vendbart speil. Tylösand porselensvask.
Underskap i matt hvit. Retro-fronter i matt hvit.
D-håndtak i antikk messing. Totalpris: 15 265 kr.

EXCLUSIVE LED-speil med lysdemping og valg mellom varm og kald belysning.
Kungshamn porselensvask. Hvit kunststein-bordplate. Underskap i matt hvit.
Klassisk-fronter i matt hvit. Totalpris: 17 795 kr.

Klassisk speil med sort LED-lampe, 60 cm. Sort Tyresö porselensvask.
Sort kunststein-bordplate. Underskap i matt sort.
Moderne integrert-fronter i matt sort. Totalpris: 17 994 kr.

LED-speilskap i matt sort og med firkantet toppanel.
Båstad håndvask i sort, herdet glass. Underskap i matt sort.
Klassisk-fronter i matt sort. C-håndtak i krom 60 cm. Totalpris: 20 275 kr.

## *NYTT I 2019*

**EXCLUSIVE LED-speil med to typer regulerbar belysning og usynlig, integrert LED-stripe. Lysstyrken kan justeres, i likhet med at det individuelt kan velges mellom varm eller kald belysning. Tilgjengelig i rund ø 60 eller ø 80 og i høyt eller bredt format i målene 60 x 75 cm, 80 x 75 cm, 90 x 75 cm, 100 x 75 cm og 120 x 75 cm. 3 000 / 6 000 Kelvin.**

EXCLUSIVE rundt LED-speil ø 80
med lysdemping og valg mellom bruk
av varmt eller kaldt lys
Tylösand porselensvask
Underskap i matt grå
Klassisk-fronter i matt grå
C-håndtak i krom 60 cm
Totalpris: 18 775 kr.

FERDIG MONTERT | 10 ÅRS GARANTI | LED-BELYSNING | FRAKTFRI LEVERING

# *SKÄRGÅRD 100 cm*

**SKANDINAVISKE BADEROMSMØBLER MED 10 ÅRS GARANTI**

Standard speil med sort LED-lampe, 80 cm
Lysekil porselensvask
Underskap i matt sort
Klassisk-fronter i matt sort
C-håndtak i matt sort 60 cm (sett à 2 stk.)
Totalpris: 16 824 kr.

*****

*„Gode møbler. Rask levering. Leveransen kom raskere enn forventet. Jeg er svært godt fornøyd med håndvasken. Det er fint at du kan sette sammen møblene selv, og at du kan velge håndvask, håndtak, speil og fronter. " Pia M., kunde*

LED-speilskap i matt grå og med buet toppanel
Skårhamn porselensvask
Underskap i matt grå
Klassisk-fronter i matt grå
A-håndtak i krom 100 cm (sett à 2 stk.)
Totalpris: 23 095 kr.

FERDIG MONTERT | 10 ÅRS GARANTI | LED-BELYSNING | FRAKTFRI LEVERING

# *SKÄRGÅRD 100 cm*

**SKANDINAVISKE BADEROMSMØBLER MED 10 ÅRS GARANTI**

LED-speilskap med firkantet toppanel i matt grå
Kungshamn porselensvask
Grå kunststein-bordplate.
Underskap i matt grå
Klassisk-fronter i matt grå
B-håndtak i krom 60 cm
Totalpris: 25 424 kr.

FERDIG MONTERT | 10 ÅRS GARANTI | LED-BELYSNING | FRAKTFRI LEVERING

Sort innrammet og vendbart speil med sort LED-lampe 60 cm.
Tylösand porselensvask. Underskap i matt sort.
Moderne integrert-fronter i matt sort. Totalpris: 19 295 kr.

EXCLUSIVE LED-speil ø 60 med lysdemping og valg mellom varmt eller kaldt lys.
Lysekil porselensvask. Underskap i matt hvit.
Klassisk integrert-fronter i matt hvit. Totalpris: 17 696 kr.

Klassisk speil med LED-lampe i sateng 60 cm.
Båstad håndvask i sort, herdet glass.
Underskap i matt sort. Klassisk-fronter i matt sort. Totalpris: 16 994 kr.

Gullinnrammet og vendbart speil. Smygehamn porselensvask.
Underskap i matt sort. Rammefronter i matt sort.
D-håndtak i antikk messing. Totalpris: 15 465 kr.

# *Skärgård 120 cm*

SKANDINAVISKE BADEROMSMØBLER MED 10 ÅRS GARANTI

EXCLUSIVE LED-speil med lysdemping
og valg mellom bruk av varmt eller kaldt lys
Tylösand dobbel porselensvask 120 cm
Underskap i matt sort og tilpasset 2 armaturer og 2 avløp
Klassisk-fronter i matt sort
C-håndtak i matt sort 60 cm
Totalpris: 22 825 kr.

FERDIG MONTERT

10 ÅRS GARANTI

LED-BELYSNING

FRAKTFRI LEVERING

*****
„Svært profesjonelt."
Erik B., kunde

*****
„Vakkert på badet."
Eva P., kunde

Standard LED-speil
LED-lampe i krom 80 cm
Lysekil porselensvask
Underskap i matt hvit
Klassisk integrert-fronter i matt hvit
Totalpris: 18 095 kr.

Sort, innrammet og vendbart speil
80 x 60 cm eller 60 x 80 cm
LED-lampe i sort 30 cm
Tyresö porselensvask
Kunststein-bordplate i sort
Underskap i matt sort til 1 armatur
Rammefronter i matt sort
F-håndtak i sort
Totalpris: 21 632 kr.

# *Skärgård 120 cm*

SKANDINAVISKE BADEROMSMØBLER MED 10 ÅRS GARANTI

PREMIUM LED-speil, dobbel Lysekil porselensvask, underskap
med Moderne integrert-fronter i matt grå.
Totalpris: 19 796 kr.

FERDIG MONTERT

10 ÅRS GARANTI

LED-BELYSNING

FRAKTFRI LEVERING

*****
„Svært profesjonelt."
Erik B., kunde

*****
„Vakkert på badet."
Eva P., kunde

EXCLUSIVE LED-speil 120 x 80 cm med lysdemping og valg mellom bruk av varmt eller kaldt lys
Båstad håndvask i sort, herdet glass
Underskap i matt sort forberedt til 1 armatur
Klassisk-fronter i matt sort
A-håndtak i matt sort
Totalpris: 19 695 kr.

De sorte C-håndtakene matcher perfekt de sorte håndtakene og profilene på dusjavskjermingen, det sorte, innrammede speilet – og selvfølgelig den nye doble, Tylösand-vasken i hvit porselen.

*****
„Camargue Skärgård.
Alt er okay! Levert
100 %!"
Gunnar D., kunde

PREMIUM LED-speil med bevegelsessensor
Lysekil dobbel porselensvask 120 cm
2 x 60 cm underskap i matt hvit
Moderne integrert-fronter i matt hvit
Totalpris: 23 994 kr.

# *Skärgård 2 x 60 cm*

**SKANDINAVISKE BADEROMSMØBLER MED 10 ÅRS GARANTI**

FERDIG MONTERT | 10 ÅRS GARANTI | LED-BELYSNING | FRAKTFRI LEVERING

Runde speil ø 55 cm med hvite bånd til opphenging, 2 stk.
Viksjö ovenpåliggende porselensvask, 2 stk.
Kunststein-bordplate i matt grå 120 cm
Underskap i matt grå 2 x 60 cm
Rammefronter i matt sort
D-håndtak i krom (sett à 2 stk.)
Totalpris: 27 187 kr.

LED-speilskap i matt sort
og med buet toppanel 80 cm
Skårhamn porselensvask
Slim-line underskap i matt sort 80 cm
Klassisk-fronter i matt sort
A-håndtak i krom 80 cm (sett à 2 stk.)
Totalpris: 19 075 kr.

FERDIG MONTERT | 10 ÅRS GARANTI | LED-BELYSNING | FRAKTFRI LEVERING

# *Skärgård Slim-line*

## SKANDINAVISKE BADEROMSMØBLER MED 10 ÅRS GARANTI

Har du ikke så mye plass på badet, men fortsatt vil sette ditt eget preg på møblet, så er vår Skärgård SLIM-LINE med dybde på 36 cm et godt valg.

Du kan velge mellom 60, 80 eller 100 cm bredde i fargene matt sort, hvit og grå samt høyglans hvit*, 5 forskjellige fronter, 8 håndtak og våre to mest populære vasker, Skärhamn eller Lysekil.

PREMIUM LED-speil 80 cm
Lysekil porselensvask
Slim-line underskap i matt grå 80 cm
Moderne integrert-fronter i matt grå
Totalpris: 14 496 kr.

*Den ultimate løsningen for små bad.*
*Kun 36 cm dyp. Leveres i 3 bredder: 60 cm, 80 cm, 100 cm.*

Matt hvit
Matt grå
Matt sort
Høyglans hvit*

*Høyglans hvit kun i kombinasjon med Klassisk eller Moderne integrert front

PREMIUM LED-speil 80 cm
Lysekil porselensvask
Underskap i matt sort 80 cm
Moderne integrert-fronter i matt sort
Totalpris: 14 496 kr.

Slim-line underskap
60 cm med Klassisk
integrert-fronter i hvit.
Skärhamn porselensvask
Totalpris: 8 597 kr.

Slim-Line har en dyp
formstøpt romdeler
i plast som deler opp
skuffen på en elegant
og effektiv måte.

Standard speil på 100 cm med LED-lampe i krom (60 cm)
Lysekil porselensvask
Underskap i matt hvit 100 cm
Retro-fronter i matt hvit
F-håndtak i brunt (sett à 2 stk)
Totalpris: 15 553 kr.

# *Guide: Slik bygger du Skärgård*

**FØLG VÅR STEG-FOR-STEG GUIDE**

## *1.*

VELG FARGE OG FRONTER

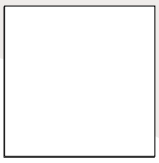

hvit matt

sort matt

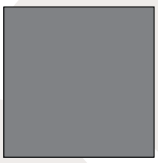

grå matt

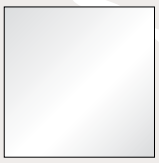

høyglans hvit*

*Høyglans hvit kun i kombinasjon med Klassisk eller Moderne integrert front

Klassisk

Klassisk integrert

Moderne integrert

Ramme

Retro

## *2.*

VELG STØRRELSE

60 cm, 80 cm, 100 cm, 120 cm (ved valg av 120 cm har du mulig for å velge mellom enkelt- eller dobbeltvask. Du kan også sette 2 stk. 60 cm underskap sammen og bruke en 120 cm dobbeltvask).

# 3.

VELG HÅNDVASK

**Full dybde 46 cm**

Skärhamn

Smygehamn

Tylösand

Lysekil

Båstad

Lysekil dobbelt

Skärhamn dobbel

Tylösand dobbelt

Smygehamn to armaturer

Stensund hvit

Stensund grå

Stensund svart

**Du kan også velge en bordplate med håndvask**

Tyresö

Viksjö

Dalen

Tyresö sort

Kungshamn

Strömma

**Slim-Line-dybde 36 cm**

Lysekil

Skärhamn

Skärhamn, Smygehamn og Lysekil produserer vasker i porselen med innebygd overløp. Tylösand-vasken er produsert i porselen uten overløp - en ikke-lukkbar bunnventil er inkludert. Båstad-vasken er produsert i sort, herdet glass uten overløp - en ikke-lukkbar bunnventil er inkludert. Tyresö, Viksjö, Dalen, Kungshamn og Strømma er alle produsert i porselen med overløp. Blandebatteri medfølger ikke.

# 4.

KOBBERFRITT SPEIL FOR Å UNNGÅ KORROSJON

Standardspeil 50 x 65 cm, 60 x 75 cm, 80 x 75 cm, 90 x 75 cm, 100 x 75 cm, 120 x 75 cm (LED-lampe er tilvalg).

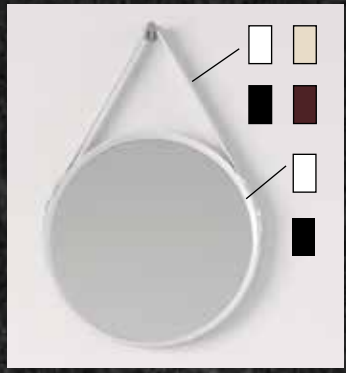

Hvitt eller svart rundt speil, ø 55 cm. Rem: Hvit, sort, krem, mokka.

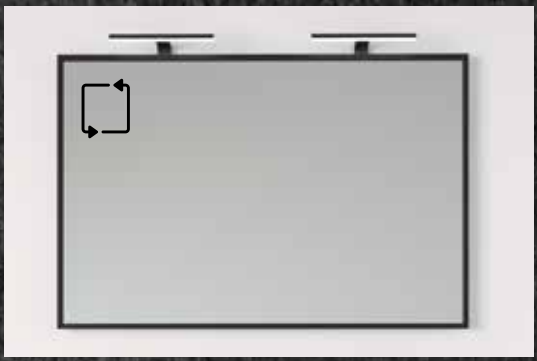

**Nyhet** – Vendbart speil med sort ramme i størrelsene 60 x 80 cm, 80 x 80 cm, 90 x 80 cm, 100 x 80 cm, 120 x 80 cm. Den sorte rammen er 14,7 mm tykk. Total dybde fra vegg til rammefront er 28 mm. (LED-lampene er tilvalg).

**Nytt i mai 2019** – Vendbart speil med gullramme. Leveres i størrelsene 60 x 80 cm, 80 x 80 cm, 90 x 80 cm, 100 x 80 cm og 120 x 120 cm.

**Nyhet** – EXCLUSIVE LED-speil i størrelsene ø 60 eller 80 cm. Varmt og/eller kaldt lys. Berøringsknapp kan endre lyset fra varmt til kaldt og tilbake igjen.

**Nyhet** – EXCLUSIVE LED-speil leveres i størrelsene 60 x 75 cm, 80 x 75 cm, 90 x 75 cm, 100 x 75 cm og 120 x 75 cm. Varmt og kaldt lys. Berøringsknapp endrer lyset fra varmt til kaldt og tilbake igjen. IP44-godkjent. Rammen er mattet. Det medfølger skruesystem til oppheng.

PREMIUM LED-lysspeil 50 x 65 cm, 60 x 70 cm, 80 x 70 cm, 90 x 70 cm, 100 x 70 cm, 120 x 70 cm. Med sensor og 3 lyskilder. Leveres med og uten Bluetooth-høyttaler.

Stone LED-lysspeil 61 x 101 cm vendbart 360°. Kobberfri.

Speilskap med firkantet toppanel 50 x 65 cm, 60 x 75 cm, 80 x 70 cm, 100 x 70 cm, 120 x 70 cm.

Speilskap med avrundet toppanel 50 x 65 cm, 60 x 75 cm, 80 x 70 cm, 100 x 70 cm, 120 x 70 cm.

Du kan velge mellom standard speil, sort innrammet speil eller gullinnrammet speil. Innrammede speil er vendbare. LED-lampe leveres i 3 farger og 3 størrelser. Vårt PREMIUM LED-speil har 3 lyskilder (over, i selve speilet og rettet ned mot vasken). De leveres forøvrig med eller uten Bluetooth-høyttaler. Med EXCLUSIVE LED-speil får du mulig for regulerbar belysning som avgir varmt eller kaldt lys fra en nesten usynlig, integrert LED-stripe. Lysstyrken kan justeres. Speilskapene har 3 lyskilder (fra toppanelet, innvendig og rettet ned mot vasken). Alle LED-lamper, LED-speilskap, PREMIUM LED- og EXCLUSIVE LED-speil er IP44-godkjent.

# 5.

VELG HØYSKAP

35 x 30 x 174 cm

70 x 43 x 174 cm

Klassisk
Klassisk integrert
Moderne integrert
Ramme, Retro

Klassisk
Ramme, Retro

Klassisk
Ramme, Retro

Klassisk
Klassisk integrert
Moderne integrert
Ramme, Retro *

Klassisk
Ramme, Retro

Klassisk
Ramme, Retro

**Høyglans hvit kun i kombinasjon med Klassisk eller Moderne integrert front*

Skuffer

Trådkurv

Høyskap leveres i to bredder, 35 cm og 70 cm. Skapene har myktlukkende hengsler med 165 graders åpning/lukking og fire justerbare, barnesikre glasshyller. Du kan kjøpe en skuff eller trådkurv i tillegg for smartere oppbevaring.

---

# 6.

VELG
TILBEHØR

IP44

LED-lampe til Standard speil i krom, sateng eller matt sort.
Leveres i størrelsene 30 cm, 60 cm og 80 cm.

Justerbare møbelben 15-16,5 cm. Leveres i sett à 2 i fargene hvit, sort og grå.

IP44

LED-lysarmatur med sensor. Kan brukes i underskap eller høyskap. Leveres i størrelsene 31 cm, 55 cm og 95 cm.

IP42

Du kan også velge en oppladbar LED-lampe med sensor. Kan brukes i underskap eller høyskap. Velg mellom sort eller hvit.

# 7.

VELG HÅNDTAK

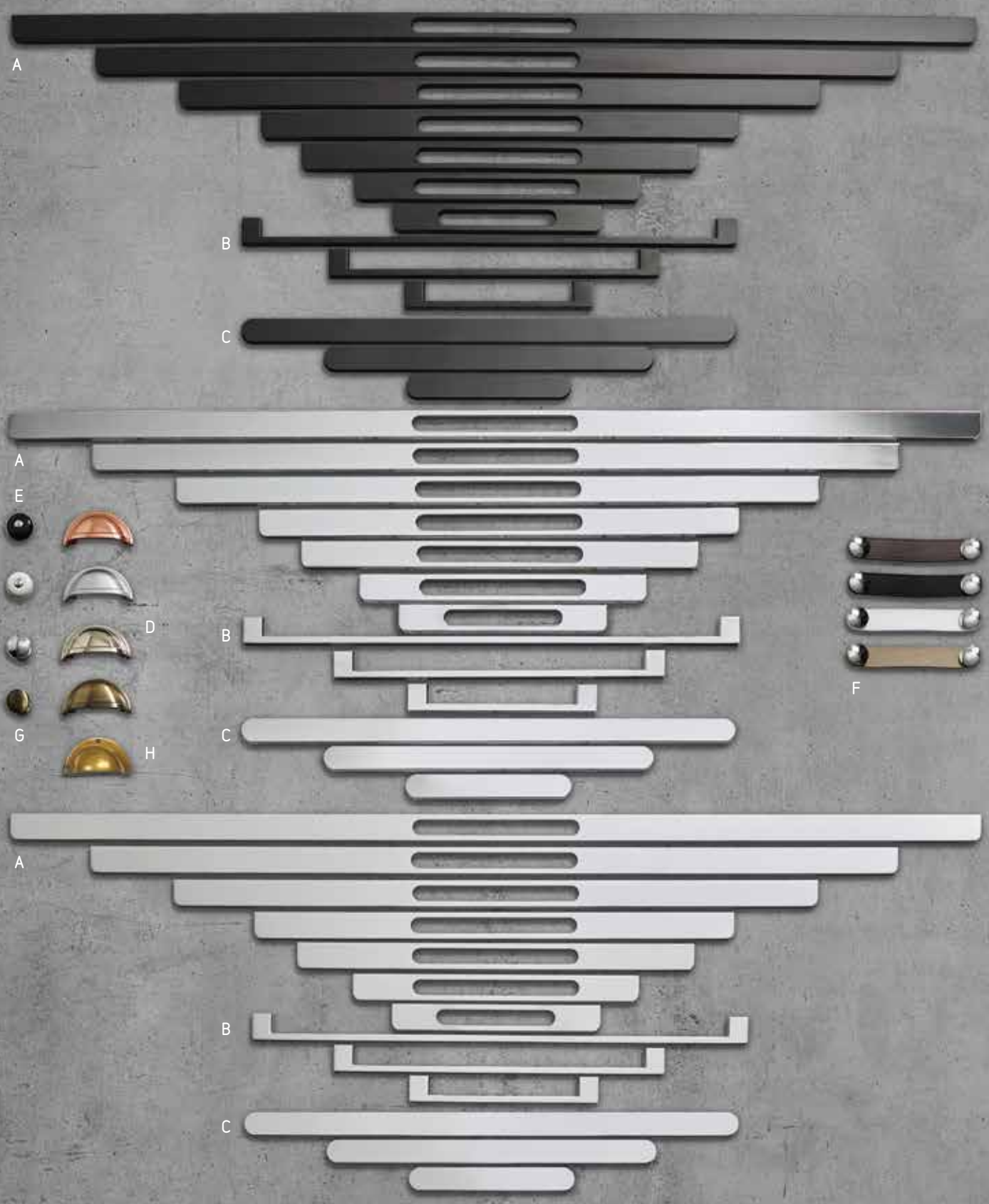


A - 25, 35, 60, 80, 100 og 120 cm i krom, sort og sateng
B - 20, 40 og 60 cm i krom, sort og sateng
C - 20, 40 og 60 cm i krom, sort og sateng
D - 8 cm i krom, sateng, kobber og antikk messing

E - 3 cm i hvit eller svart porselen
F - 16 cm i krom, sort/krom, mokka/krom, krem/krom, hvit
G - 3 cm i krom og antikk messing
H - 8 cm polert messing

# *Design ditt eget baderom og kjøp det på nett*

Du kan nå designe ditt eget personlige baderom i vårt gratis 3D-tegneprogram på camargue.spacedesigner3d.com.
Bli inspirert ved å studere de ferdigbygde baderommene våre, og kjøp på nett.

Lag selv en 2D-tegning – og se straks alt i to 3D-visninger. Du kan også gå rund i badet ditt.
Få inspirasjon fra de ferdigbygde forslagene til baderom som vi har laget,
eller lag din egen unike kombinasjon av farger, former og funksjoner.

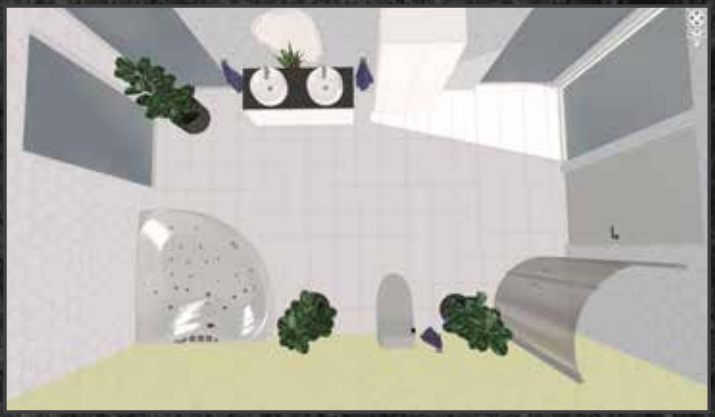

CAMARGUE.SPACEDESIGNER3D.COM

# Bygg ditt komplette Camargue-baderom

## Konsept for speil

Vårt speilkonsept leveres i 9 ulike designer i mange størrelser – med og uten LED-belysning

## Konsept for dusjavskjerming

Design din egen dusjavskjerming ved å kombinere rette og runde dører i alt fra 70 cm, 80 cm og 90 cm til 100 cm, og velg dessuten mellom 3 forskjellige farger på profiler og 5 typer glass. Du kan også velge en dusjvegg eller en nisjeløsning blant de mange kombinasjonene.

Dermed kan du virkelig optimere dusjen og skape din egen design som passer best til deg og badet ditt. Ta også med et matchende dusjstangsett fra Samsø-kolleksjonen vår.

## Konsept for baderomsmøbler

Vi har en rekke møbelkonsepter for baderom i mange forskjellige størrelser, farger, designer og prisklasser – fra Skärgård og Skärgård IQ til Nord og små sett på kun 56 cm. Alt i alt får du med dette utallige muligheter for å designe ditt eget personlige baderom.

# m – få 10 års garanti og gratis levering

## *Konsept for badekar*

Vårt konsept for massasjebadekar byr på 5 ulike designer, og i tillegg kan du velge mellom utstyrspakkene Clean, Premium eller Exclusive – alt etter din smak.

Vårt moderne, frittstående badekarkonsept leveres i 3 designer og i fargene sort og hvit. Vårt retro-utgave med føtter finnes i to ulike designer – og i fargene sort og hvit – og det er to versjoner av føtter som også kommer i mange forskjellige farger. Og et frittstående blandebatteri fra Samsø-konseptet tar seg godt ut ved siden av badekaret.

**Alle konseptene er på lager.**

IQ-speil 100 x 60 cm – på forespørsel
Sort LED-lampe, 60 cm
Tyresö-vask i sort porselen
Skärgård IQ bordplate J 151,4 cm
(sort kunststein)
Skärgård underskap 98,4 cm
Skärgård IQ sideskap 50,4 cm
Klassisk integrert-fronter i matt sort
LED-stripe med bevegelsessensor 95 cm
Totalpris: 34 454 kr.

# *Skärgård IQ*

**NYT FRAMTIDENS LUKSUS I DAG**

FERDIG MONTERT · 10 ÅRS GARANTI · LED-BELYSNING · FRAKTFRI LEVERING

## *Glem standardløsninger*

- 10 års garanti
- Gratis levering (4-5 ukers leveringstid)
- Design ditt personlige baderom
- Dører, fronter og hovedskap er lakkert med 6 strøk
- Mange typer bordplater lages etter spesialmål som passer til ditt behov (opptil 300 cm lengde)
- Glasshyller som kan tilpasses i bredde ved siden av overskap eller underskap
- Speil laget etter mål for å passe til dine behov (opptil 300 cm lengde)
- Bordplate med bredde opptil 3 meter
- Kobberfrie speil
- Alle dørhengsler og skuffeglidere har myktlukkende funksjon
- Dobbeltsidige speilskapsdører
- Lamper med energivennlig LED-belysning
- Valgfri Bluetooth-høyttaler på speil
- Barnesikre glasshyller
- Bare fantasien setter grenser

## *Nytt i 2019 * 3D-rådgivning*

**MED WINNER 3D-SYSTEM**
**I UTVALGTE BAUHAUS-BUTIKKER**

Nå kan du besøke utvalgte Bauhaus-butikker og la en ekspert hjelpe deg med å planlegge ditt eget „på forespørsel"-baderom. Før du fyller ut bestillingen, kan du se en 3D-visualisering av badet som skal bli ditt. Få utfyllende og faglig rådgivning.

Rundt dusjhjørne med klart glass, sorte profiler og sorte håndtak 80 x 80 cm.
Samsø Korsbæk dusjstangsett
Frittstående Samsø Korsbæk-blandebatteri til badekaret
Totalpris: 11 194 kr.

Siljan i sort og hvit med løveføtter i krom - 160 cm:
Retro frittstående Korsbæk-blandebatteri i krom til badekaret
Totalpris: 16 497 kr.

# *Skärgård IQ*

**DET PERSONLIGE BADEROMMET, DER DU BESTEMMER**

Sort, rundt speil med sort bånd til opphenging
Viksjö sort porselensvask
Sort kunststein-bordplate J 96,4 cm
Underskap i matt sort 58,4 cm
Sideskap i matt sort 35,4 cm
Rammefronter i matt sort
F-håndtak i sort/krom
Totalpris: 23 023 kr.

Dusjhjørne i klart glass med sorte vindussprosser, sorte profiler og sorte håndtak 90 x 90 cm.
Totalpris: 8 165 kr.

Sort, vendbart og innrammet speil 120 x 80 cm med sort LED-lampe (80 cm)
Sort Tyresö porselensvask
Underskap i matt sort 58,4 cm
2 sideskap i matt sort 35,4 cm
Rammefronter i sort
D-håndtak i antikk messing (sett à 2 stk.)
Totalpris: 33 560 kr.

# *Skärgård IQ*

## DITT EGET BADEROM

# *Skärgård IQ*

## NYT FRAMTIDENS LUKSUS I DAG

IQ-speil 152,8 x 70 cm (på forespørsel)
LED-lampe i krom 80 cm
IQ kunststein-bordplate „I" i grå 152,8 cm
Tyresö porselensvask
Underskap i matt hvit 2 stk. à 78,4 cm
IQ-sideskap i matt hvit 2 stk. à 35,4 cm
IQs Moderne integrert-fronter til underskapene
IQs Moderne integrert-fronter i matt hvit til sideskapene
IQ-monteringslister i hvit for både venstre og høyre side, 1,8 cm pr. stk.
Totalpris: 40 340 kr.

Runde, hvite speil, bånd med spenne i mokka til opphenging. Tyresö porselensvasker. IQ kunststein-bordplate i grå „I" 265,6 cm.
Underskap i matt hvit 2 stk. à 78,4 cm. Rammefronter i matt hvit (2 sett à 2 stk.). IQ-sideskap i matt hvit 3 stk. à 35,4 cm.
IQs rammefronter i matt hvit til sideskapene (3 stk.). F-håndtak i krem 15 cm (4 sett à 2 stk.) Totalpris: 58 911 kr.

Stort IQ-speil 200 x 80 cm (på forespørsel). Sorte LED-lamper 2 stk. à 80 cm. Viksjö porselensvasker.
IQ kunststein-bordplate i sort „J" 199,4 cm. Underskap i matt hvit 2 stk. à 98,4 cm.
Klassisk-fronter i matt hvit (2 sett à 2 stk.). Sorte A-håndtak 98,4 cm (2 sett à 2 stk.) Totalpris: 52 702 kr.

IQ-speil 200 x 80 cm med LED-lamper i krom 2 stk. à 60 cm
Underskap med Moderne integrert-front 2 stk. à 100 cm
IQ-bordplate Solid Surface i grå „L" 200 cm
2 stk. innebygd IQ-vask à 70 cm
Totalpris: 59 152 kr.

# *Skärgård IQ*

## GLEM STANDARDLØSNINGER

IQ-overskap med speildører 2 x 50 cm
LED-lampe 30 cm
Totalpris: 8 175 kr.

# *Skärgård IQ*

## NYT FRAMTIDENS LUKSUS I DAG

IQ-overskap 50 cm
IQ-speil til overskap 50 cm
LED-lampe i krom 30 cm
LED-stripe med bevegelsessensor 31 cm
Solid Face-bordplate i grå farge, „L" 122 cm
Underskap i matt sort 118,4 cm
Klassisk integrert-front i matt sort
Avslutningslister på begge sidene av underskapet (2 x 1,8 cm)
Totalpris: 23 161 kr.

IQ-speil 243 x 80 cm (på forespørsel) LED-lamper i sort 2 stk. à 80 cm.
Kunststein-bordplate i sort „J" 243 cm. Tyresö porselensvasker.
IQ-sideskap i matt sort 3 stk. à 25,4 cm. IQs Klassisk-front til sideskapene.
C-håndtak i sort (3 sett à 2 stk.). IQ-underskap i matt sort 2 stk. à 78,4 cm.
IQs Klassisk-front til underskapene (2 sett à 2 stk.). C-håndtak i sort 60 cm (2 sett à 2 stk.)
IQ-avslutningslister på begge sider (2 x 5 cm). Totalpris: 68 917 kr.

IQ-speil 169,6 x 70 cm. IQ-overskap 35 cm IQ-glassdør til overskapet. LED-lampe i krom 80 cm. Solid Face-bordplate i sort L 209,6 cm.
1 stk. innebygd vask 70 cm. IQ-sideskap i matt hvit 3 stk. à 35,4 cm. IQs Klassisk-front i matt hvit til sideskapene
Bredt IQ-underskap i matt hvit 98,4 cm. IQs Klassisk-front i matt hvit til underskapet (sett à 2 stk.)
IQ-høyskap i matt hvit 170 x 45 x 43 cm. IQs Klassisk-front i matt hvit til høyskapet (sett à 2 stk. platedører)
B-håndtak i krom 60 cm (sett à 2 stk.). B-håndtak i krom 20 cm (3 sett à 2 stk.). IQ-avslutningslist 5 cm på venstre side. Totalpris: 64 630 kr.

3 IQ-overskap i hvit eller sort 80 cm. Doble IQ-speil til overskapene (3 sett à 2 stk.). LED-lamper i krom 2 stk. à 80 cm.
LED-striper med bevegelsessensor 3 stk. à 55 cm. Totalpris: 19 489 kr.

IQ-overskap i hvit eller sort 4 stk. à 50 cm
IQ-speil til overskapene 4 stk. à 50 cm
Håndtak til speilskap (2 sett à 2 stk.)
LED-striper med bevegelsessensor 2 stk. à 31 cm
Totalpris: 15 689 kr.

IQ-overskap i hvit eller sort 2 stk. à 50 cm. IQ-speil til overskap 2 stk. à 50 cm. Håndtak til speilskapene (sett à 2 stk.). LED-stripe med bevegelsessensor 31 cm. Totalpris: 8 144 kr.

# *Skärgård IQ*

**10 ÅRS GARANTI**

## DU KAN VELGE MELLOM

- Bordplater i 20 farger og 5 forskjellige materialer og tykkelser fra 1,2 til 4 cm (tre, kunststein, granitt, marmor, Solid Surface).
- Bestem lengden på bordplaten fra 60 cm til 3 meter.
- Du kan velge mellom 5 forskjellige håndvasker plassert på toppen av bordplaten og 12 forskjellige håndvasker innebygd i en bordplate i Solid Surface som én solid, ny løsning.
- Velg mellom 5 fronter og 2 farger (hvit eller sort)
- Vi har sideskap i 3 størrelser, og du kan kombinere dem ved siden av hverandre etter smak
- Sideskapene er lakkert på både inn- og utsiden, så du kan bruke dem både med og uten dører. 2 stk. barnesikre glasshyller medfølger
- Du kan velge mellom 3 forskjellige standard glasshyller som du kan montere mellom topp- og sideskapene, eller du kan bestille dem etter mål
- Vi har 5 størrelser av overskap, og du kan kjøpe et speil i tillegg for å lage et speilskap
- Overskapene er lakkert på både inn- og utsiden, så du kan bruke dem med eller uten speildør
- Overskapene har 4 barnesikre glasshyller
- PREMIUM LED-speil med 70 cm høyde kan kombineres med overskapene. Du kan også velge andre standardspeil i Skärgård-serien
- IQ-speilet kan leveres i flere høyder fra 65 cm til 120 cm i intervall på 5 cm og opptil 3 meter i bredden.
- Du kan velge mellom 7 forskjellige håndtak i opptil 4 farger
- Vi har forskjellige typer høyskap. IQ-høyskap er 43 cm i dybde + front og 35 og 70 cm i bredden. Skärgård standard høyskap er 30 cm i dybde + front og 35 cm i bredden
- Dine muligheter for å bygge badet ditt er uten grenser

# *Skärgård IQ*

## NYT FRAMTIDENS LUKSUS I DAG

IQ-overskap i sort, 4 stk. à 25 cm
IQ-speil til overskapene 4 stk. à 25 cm
Håndtak til speilskapene (2 sett à 2 stk.)
Totalpris: 11 890 kr.

IQ-overskap i hvit, 4 stk. à 35 cm
IQ-speil til overskapene 4 stk. à 35 cm
Håndtak til speilskapene (2 sett à 2 stk.)
Totalpris: 12 690 kr.

IQ-overskap i sort, 4 stk. à 50 cm
IQ-speil til overskapene 4 stk. à 50 cm
Håndtak til speilskapene (2 sett à 2 stk.)
Totalpris: 15 090 kr.

IQ-overskap i hvit, 2 stk. à 50 cm
IQ-speil til overskapene 2 stk. à 50 cm
Håndtak til speilskapene (2 sett à 2 stk.)
Totalpris: 7 545 kr.

IQ-overskap i sort, 2 stk. à 25 cm
IQ-speil til overskapene 2 stk. à 25 cm
Håndtak til speilskap (sett à 2 stk.)
Totalpris: 5 945 kr.

# *Skärgård IQ*

## DITT EGET BADEROM

Gullinnrammet vendbart speil 60 x 80 cm eller 80 x 60 cm
Kunststein-bordplate i sort „J" 96,4 cm
Strömma porselensvask i hvit
Sort underskap med sort rammefront 58,4 cm
Sort sideskap med rammefront i sort 35,4 cm
F-håndtak i sort (2 sett à 2 stk.)
Totalpris: 22 854 kr.

IQ-speil 100 x 60 cm (bestillingsvare) med LED-lampe i krom 60 cm
Kungshamn porselensvask. Skärgård IQ-bordplate 151,4 cm – „I" (kunststein grå)
Skärgård underskap 98,4 cm. Skärgård IQ-sideskap 50,4 cm. Klassisk integrert-front i matt hvit
LED-stripe med bevegelsessensor på underskapet underside 95 cm. Totalpris: 32 684 kr.

IQ-speil 100 x 60 cm (på forespørsel) med LED-lampe i krom 60 cm
Kungshamn porselensvask. Skärgård IQ-bordplate 151,4 cm - „I" (kunststein grå)
Skärgård underskap 98,4 cm. Skärgård IQ-sideskap 50,4 cm. Klassisk integrert-front i matt hvit
IQ-høyskap. LED-striper med bevegelsessensor 4 stk. à 31 cm (2 stk inni sideskap og 2 stk. inne i høyskap).
LED-striper med bevegelsessensor 3 stk. à 95 cm (inni skuffene og under underskapet).
Totalpris: 39 081 kr.

Camargue®

# *La det bli lys …*

## LED-LAMPE

- LED-lamper i tre størrelser: 30 cm, 60 cm og 80 cm
- Leveres i 3 farger - sateng, sort og krom
- Energivennlig
- Passer til alle stardardspeil i alle størrelser
- Klar til montering, inkludert veggskinne til lampen

## LED-LYSRØR

- LED-lysrør i 3 lengder - 31 cm, 51 cm og 95 cm
- Energivennlig
- Bevegelsessensor
- Kan installeres under skapene
- Kan installeres inne i skapene
- Kan installeres nede i skuffene
- Universal løsning til alle typer skap
- Leveres med 2 stk. LED-lysrør pr. pakke

# *Skärgård IQ*

**MODERNE STILREN DESIGN**

Installeres under skap eller under speilskap. Innvendige skuffer eller høyskap. Med bevegelsessensor.

## LEV I FREMTIDENS UBEGRENSEDE LUKSUS I DAG

- Gode råd før du planlegger og bestemmer deg
- I butikken vil du finne et planark på papir som hjelper deg med å designe ditt IQ-bad. Her kan du velge fra de modulene du vil ha og kombinere dem. Du har mange muligheter å velge fra.
- Du må bestemme deg for om du vil bygge badet ditt fra og til vegg eller som en åpen løsning med plass på begge sider av skapene. Ønsker du å plassere et høyskap ved siden av vasken eller overskapet? Ønsker du å legge til glasshyllene ved siden av skapene? Det er viktig at du tegner din visjon. Da kan vi hjelpe deg å dobbelsjekke og kalkulere bredden på benkeplaten for deg.
- Planlegger du en vegg-til-vegg-løsning, tenk på håndtakene. Slik at du enkelt kan åpne døren på vegg-siden. Husk å bruke avstandslisten ved vegginstallasjon. Vegginstallasjonslisten er viktig. Du kan montere den med enten 1,8 cm bredde (uten håndtak – moderne integrerte eller klassiske integrerte fronter) eller opptil 5 cm bredde (med håndtak).
- Også, om du planlegger en vegg-til-vegg-løsning, husk at veggene dine kanskje ikke har perfekt 90 graders vinkel. Dette kan medføre komplikasjoner for deg. Før du bestiller benkeplaten må du sjekke og forsikre deg om at hjørnene dine har 90 graders vinkel. Du kan for eksempel gjøre en test med en sponplate.
- Det er også viktig å planlegge overhenget på benken. I en åpen løsning anbefaler vi 1,3 cm overheng på begge sider og foran.
- Alle våre benkeplater er produsert med fasede steinkanter eller solide rundede kanter på høyre og venstre side så vel som foran. Baksiden av veggen har ingen kanter.
- Vi lager etter behov hullet for den typen vask du ønsker. Du kan også bestille en ekstra benkeplate uten vask.
- Du kan bygge et stellebord eller sminkeområde uten vask. Du kan designe et sminkeområde der du endelig får plass til alle produktene dine.
- Du kan kjøpe et universelt 230V strømuttak for skapet.
- Du kan bygge to overskap oppå hverandre med speildører for å få en moderne speilskapsløsning. Dermed kan du se deg selv i speilet fra topp til tå. Du kan også kjøpe et speilhåndtak. Slik kan du åpne dørene fra siden og ikke bare fra bunnen av skapet. Dette er en mer moderne løsning enn et tradisjonelt speilskap hengt over vasken. Du kan støtte denne unike speilskapsløsningen med en LED-lampe i 3 størrelser.
- Vårt nye runde speil i 2 farger har justerbare stropper i 4 forskjellige farger. Det runde speilet gir baderommet et veldig moderne og varmt preg.
- Vårt myktlukkende høyskap åpnes/lukkes nær 165 grader. Du kan åpne døren helt opp.
- Du kan kombinere de forskjellige topp- og sideskapene med glasshyller. Har du to skap er en glasshylle mellom skapene billigere enn et underskap uten dør. Husk at du kan bestille glasshyller etter behov.
- Vårt høyskap er myktlukkende med åpning nær 165 grader.
- Våre høyskap har 4 barnesikre glasshyller og i midten en MDF-hylle. Du kan dermed enkelt organisere innholdet ditt. Du kan kjøpe en innvendig skuff i hvitt eller svart.
- Du kan kombinere alle Skärgård-produktene med Skärgård IQ-produktene. LED-speilene har samme høyde som overskapene (70 cm). Standardspeilet måler 75 cm i høyden. Du kan bestille IQ-speil etter behov fra 65-120 i høyde med 5 cm trinn opp til 3 meters bredde med mm trinn.

FERDIG MONTERT | 10 ÅRS GARANTI | LED-BELYSNING | FRAKTFRI LEVERING

LED-lampe
Speil
Høyskap med dører
Viksjö håndvask
Håndtak
Underskap med fronter

# *Guide: Slik bygger du Skärgård IQ*

**FØLG VÅR STEG-FOR-STEG GUIDE**

## *1.*

PLANLEGG

Følg rådene på den forrige siden når du planlegger løsningen din.

**Åpen løsning**

Ved åpen løsning anbefaler vi at bordplaten har et overheng på 1,3 cm på begge sider som i utstillingene våre.

**Hjørneløsning**

Ved hjørneløsning: Bygg med avstandsstykker og overheng på høyre eller venstre side.

**Vegg til vegg-løsning**

Ved vegg til vegg-løsning: Husk å ta hensyn til at veggene dine kanskje ikke er perfekt vinklet. Husk avstandstykker, og lag en test med sponplater.

**Høyskap til høyskap-løsning**

Skap til skap-løsning: Uten overheng. Med dobbeltskapsløsningen blir bordplate og skap parallelle med hverandre.

## *2.*

VELG BORDPLATE

Våre bordplater er 46,3 cm inkludert et lite overheng i framkant, slik at det ikke kommer vann ned i skuffen. Husk å beregne overheng på høyre og venstre side. Du kan bestille bordplaten i en bredde på opptil 3 meter. Bordplatene er slipt med kant på høyre, venstre side og i front. Vi har 20 forskjellige bordplater i 5 materialer, og du kan se alle typer når du kommer og besøker oss i butikken.

**SOLID SURFACE**
12 mm

H - Elfenbenshvit

G - Hvit grå

L - Sort edelmetall

**GRANITT**
20 mm

Q - Isblå

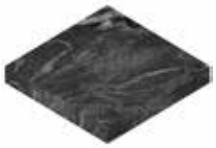

S - Sort granitt

M - Sort Sølv Grå

O - Sølv Maroam-blanding

**MARMOR**
20 mm

N - Hvitt gull

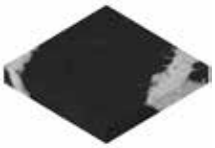

T - Sort og hvit marmor

R - Lysegrå

P - Mørk grå

**KUNSTSTEIN**
20 mm

K - Krystallhvit

J - Sort kutling

I - Grå

**GRANITT**
30 mm

E - dyp sort

F - grå, hvit, sort
„Sparkle Mix"
(glitrende blanding)

**TRE**
40 mm

C - Eiketre

D - Hvit eik

A - Sort eik

B - Amerikansk valnøtt

## 3.
VELG
UNDERSKAP

hvit

sort

60, 80, 100, 120 * cm
*For én eller to håndvasker

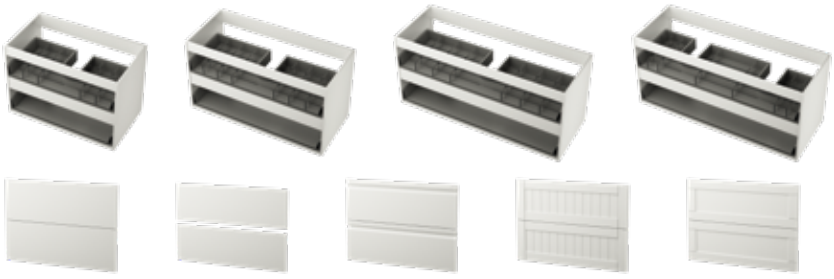

Underskapet har to skuffer, og skapet er klargjort for én håndvask. Du kan velge mellom våre 5 typer av fronter i sort eller hvit.

## 4.
VELG
SIDESKAP

hvit

sort

25,4 / 35,4 / 50,4 cm
med to barnesikre
glasshyller.

Vi har sideskap i tre bredder. Husk at du ikke kan sette en håndvask på et sideskap. Da vi har lakkert skapet både inn- og utvendig, kan du plassere det hvor du vil, og velge om det skal være med eller uten dør.

Husk tilpasningslister hvis du har valgt en veggløsning.

Tilpasningslist
174 x 5 x 1,8 cm

## 5.
VELG
GLASSHYLLER

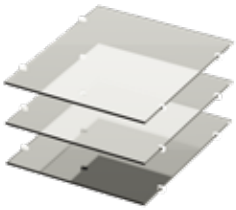

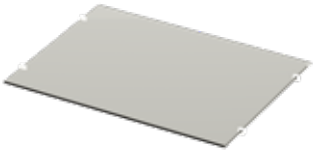

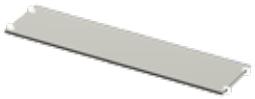

Sidehylle 3 stk. sett; 25,4 / 35,4 / 50,4 cm
Topphylle 4 stk. sett; 25,4 / 35,4 / 50,4 cm

Du kan tilpasse topp- og sidehyllene slik at de passer perfekt til løsningen. Selges enkeltvis med beslag for montering.

## 6.
VELG
HÅNDVASK

Dalen
40,5 x 40,5 x 17 cm

Strömma
48,5 x 39 x 16,5 cm

Tyresö
59,5 x 41 x 17 cm

Viksjö
38 x 38 x 14 cm

Velg porselenshåndvask plassert på bordplaten etter forespørsel:

Tyresö sort
59,5 x 41 x 17 cm

Kungshamn
51 x 40 x 15,4 cm

Denne typen vask er en underlimt designvask i Solid Surface.

50 x 28 x 11 cm

60 x 28 x 11 cm

70 x 28 x 11 cm

Solid Surface med integrert vask leveres i 4 forskjellige størrelser: 40, 50, 60 og 70 cm bredde, og i fargene H, G og L.

Du kan velge bordplaten i samme materiale som vasken - så smelter vasken sammen med bordplaten i én løsning. Eller du kan velge å bygge inn vasken i én av våre 13 steinplater, som lages med et slipt hull med 6 mm kant til vasken. Bunnventil i krom med overløp leveres med denne vasken.

H - Hvit

G - Hvit glitrende

L - Sort edelmetall

# 7.

KOBBERFRIE SPEIL FOR Å UNNGÅ KORROSJON

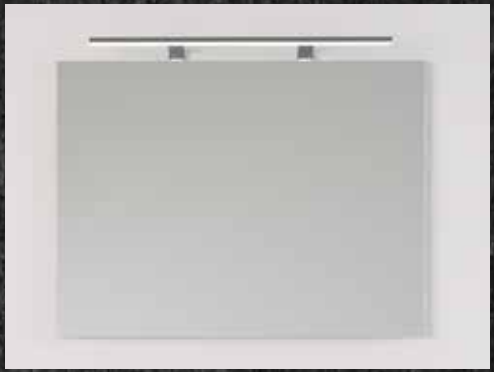

Standard speil med mulig for tilvalg av LED-lampe. Husk at speilet er 75 cm høyt. 50, 60, 80, 90, 100, 120 cm.

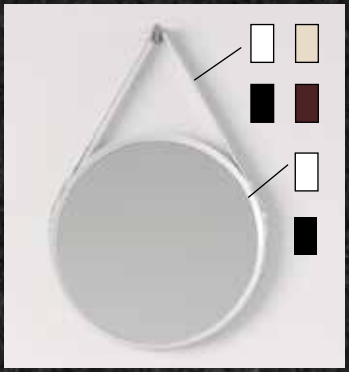

Hvitt eller svart rundt speil, ø 55 cm. Bånd: hvit, sort, krem, mokka.

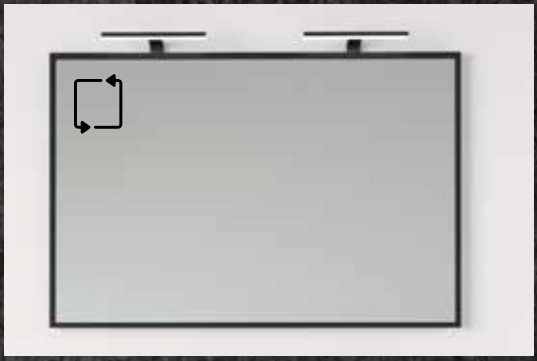

**Nyhet** – Vendbart speil med sort ramme i størrelsene 60 x 80 cm, 80 x 80 cm, 90 x 80 cm, 100 x 80 cm, 120 x 80 cm. Den sorte rammen er 14,7 mm tykk. Total dybde fra vegg til rammens forkant er 28 mm (LED-lampe er tilvalg).

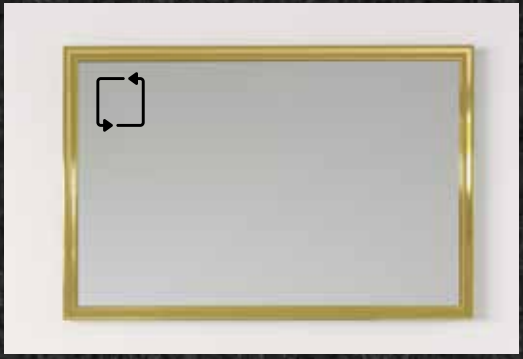

**Nytt i mai 2019** – Vendbart speil med gullramme i størrelsene 60 x 80 cm, 80 x 80 cm, 90 x 80 cm, 100 x 80 cm og 120 x 80 cm.

**Nyhet** – EXCLUSIVE LED-speil i størrelsene ø 60 cm eller 80 cm. Varmt og/eller kaldt lys. Berøringsknapp kan endre lyset fra varmt til kaldt og tilbake igjen.

**Nyhet** – EXCLUSIVE LED-speil leveres i størrelsene 60 x 75 cm, 80 x 75 cm, 90 x 75 cm, 100 x 75 cm og 120 x 75 cm. Varmt og kaldt lys. Berøringsknapp endrer lyset fra varmt til kaldt og tilbake igjen. IP44-godkjent. Rammen er mattet. Det medfølger skruesystem til oppheng.

PREMIUM LED-lysspeil 550 x 65 cm, 60 x 70 cm, 80 x 70 cm, 90 x 70 cm, 100 x 70 cm, 120 x 70 cm. Med sensor og 3 lyskilder. Høyden er 70 cm og kan kombineres med våre IQ-overskap på 50, 60, 80, 90, 100, 120 cm. Leveres med og uten Bluetooth-høyttaler.

Stone LED-lysspeil 61 x 101 cm vendbart 360°. Kobberfri.

**Du kan velge et standardspeil fra Skärgård-serien eller et IQ-speil, hvor du bestemmer bredden opptil 300 cm.**

På IQ-speilet bestemmer du selv bredden opptil 300 cm. Høyden er i intervaller på 5 cm fra 65 cm til 120 cm.

Du kan velge IQ-speil på forespørsel, og velge mellom speil som har standard-, sort- og forgylt ramme. Innrammede speil er vendbare. LED-lampe leveres i 3 farger og 3 størrelser. Vårt PREMIUM LED-speil har 3 lyskilder (over, i selve speilet og rettet ned mot vasken). De leveres forøvrig med eller uten Bluetooth-høyttaler. Med EXCLUSIVE LED-speil får du mulig for regulerbar belysning som avgir varmt eller kaldt lys fra en nesten usynlig, integrert LED-stripe. Lysstyrken kan justeres. Speilskapene har 3 lyskilder (fra toppanelet, innvendig og rettet ned mot vasken). Alle LED-lamper, PREMIUM LED- og EXCLUSIVE LED-speil er IP44-godkjent.

## 8. VELG TOPPSKAP

Du kan kombinere de 5 overskapsbreddene med eller uten speildør. Skapet har 4 justerbare, barnesikre glasshyller. Du kan bygge 2 skap oppå hverandre og kjøpe speilhåndtak i tillegg, slik at du kan åpne døren fra siden.
25,4 / 35,4 / 50,4 / 60,4 / 80,4 cm.

Overskap 25,4/35,4/50,4 x 70 cm.
Med fire barnesikre glasshyller.
Valgfri myktlukkende speildør og håndtak.

hvit
sort

Overskap i 60,4 x 75 cm og 80,4 x 75 cm. Ved kjøp av ekstra speildører, bemerkes det at de leveres i sett med to stykk.

hvit
sort

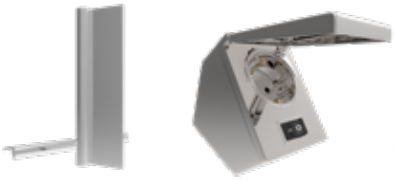

Du kan i tillegg velge speilhåndtak eller en 230 V-stikkontakt som kan monteres både i en skuff eller et skap.

*Bygg en speilskapsløsning ved å kombinere mange bredder av overskap, gjerne komplettert med åpne glasshyller mellom skapene.

IP44

Valgfri LED-lampe 30 cm, 60 cm, 80 cm
Sateng, krom, matt sort

## 9. LAG EN UNIK LØSNING MED IQ-SPEILSKAP I MANGE BREDDER - DEN KAN OGSÅ KOMBINERES MED VÅRT PREMIUM LED-SPEIL

Kombiner de 5 ulike skapbreddene og lag unike speilskapvarianter.
Husk håndtak til speilskap - selges separat.

Denne kombinasjonen gjør at du kan åpne skapene fra ytterkant og inn mot midten. Kombinasjonen forutsetter spesielle håndtak til speilskapene - selges separat.

# 10.

VELG HØYSKAP

35 x 30 x 174 cm eller 35 x 43 x 174 cm

70 x 43 x 174 cm

Klassisk
Klassisk integrert
Moderne integrert
Ramme, Retro

Klassisk
Ramme, Retro

Klassisk
Ramme, Retro

Klassisk
Klassisk integrert
Moderne integrert
Ramme, Retro

Klassisk
Ramme, Retro

Klassisk
Ramme, Retro

hvit

sort

Skuffer

Velg det høyskapet som gir deg den plassen som du trenger. IQ-skapene er større og dypere enn Skärgård-skapet. IQ-skapet kan du sette sammen med skapløsningen din. Du kan i tillegg kjøpe en praktisk skuff til skapet.

# 11.

VELG TILBEHØR

IP44

Universal skaplampe for tilkobling til 230 V. Du kan montere lampen i alle skapene våre. Lamper leveres med bevegelsessensor. Leveres i størrelsene 31, 55, 95 cm.

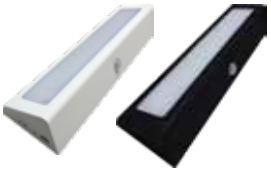

IP42

Universal LED-lampe med oppladbart batteri via USB-kontakt. Svært praktisk lampe som er lett å installere.

# 12.

VELG FARGE OG FRONTER

hvit

sort

Vi tilbyr fronter med 5 ulike design. Husk å velge den typen front som du mener passer best til bordplaten, og de vaskene som passer til IQ-serien. Du kan velge mellom to fronter uten håndtak og tre fronter der du får velge håndtak etter smak.

Klassisk

Klassisk integrert

Moderne integrert

Ramme

Retro

# 13.

VELG
HÅNDTAK

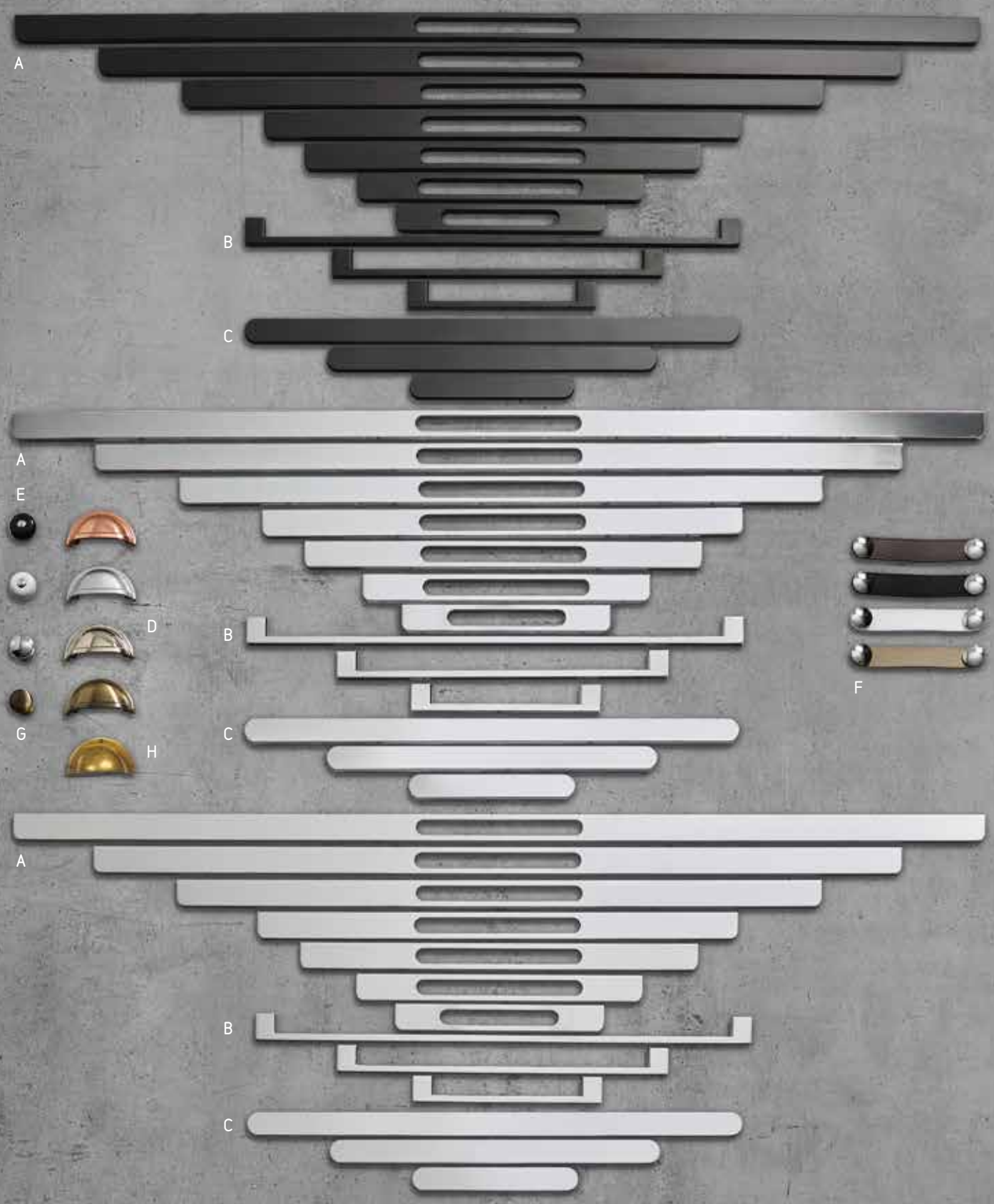


A - 25, 35, 60, 80, 100 og 120 cm i krom, sort og sateng
B - 20, 40 og 60 cm i krom, sort og sateng
C - 20, 40 og 60 cm i krom, sort og sateng
D - 8 cm i krom, sateng, kobber og antikk messing
E - 3 cm i hvit eller svart porselen
F - 16 cm i krom, sort/krom, mokka/krom, krem/krom, hvit
G - 3 cm i krom og antikk messing
H - 8 cm polert messing

Nord speilskap med LED-lampe
Nord dobbel håndvask
Nord underskap, fronter med håndtak, hvit matt, 2 stk.
Totalpris: 21 995 kr.

# *Bestselger 2018 Nord Klassisk*

## DET EKTE NORDISKE BADEROMMET

Baderomsmøbler i høy kvalitet med 5 års garanti til en rimelig pris.

Lyse og elegante linjer med fokus på det enkle og naturlige uttrykket er kjernen i det nordiske badet. De robuste materialene og den praktiske designen til en rimelig penge er essensen av de varierende årstidene i det ekte nordiske baderommet.

Du kan kombinere underskap i hvit eller antrasittgrå farge på 60 og 90 cm med et LED-speil, speilskap med LED-lampe eller et stort og romslig 40 x 40 x 175 cm høyskap med ekstra plass til store badehåndklær.

Vårt 60 cm underskap kan leveres både med skuffer og med dører. Du kan forøvrig montere dem ved siden av hverandre og lage et 120 cm bredt møbelsett med dobbeltvask.

LED-speil 60 cm
Porselensvask 60 cm
Underskap med skuffer
i antrasittgrå farge, håndtak
Totalpris: 8 197 kr.

# *Nord Klassisk*

**BADEROMSMØBLER I HØY KVALITET**
**MED 5 ÅRS GARANTI TIL EN RIMELIG PRIS**

FERDIG MONTERT | 5 ÅRS GARANTI | LED-BELYSNING

- Bestselger 2018
- 5 års garanti
- Møblene er montert ved levering
- LED-speil med 2 integrerte lamper IP44
- Speilskap med dobbeltsidige speildører
- 60 cm speilskap med 30 cm LED-lampe i krom, IP44
- 90 cm speilskap med 60 cm LED-lampe i krom, IP44
- Myktlukkende skuffer og dører
- Kromhåndtak
- Lamper med energivennlig LED-belysning
- Porselensvask
- Design porselenshåndvask på kunststein-bordplate
- Lakkerte fronter
- Melamin-konstruksjon

Matt hvit | Antrasittgrå

Speilskap 90 cm med LED-lampe
Håndvask 90 cm
Underskap i hvit med fronter og håndtak
Høyskap i hvit med dører og håndtak
Totalpris: 16 896 kr.

Ekstra bredde og dybde, så det er god plass til håndklær.

# *Det ekte nordiske baderommet*

Lyse og elegante linjer med fokus på det enkle og naturlige uttrykket er kjernen i det nordiske badet. De robuste materialene og den praktiske designen til en rimelig penge er direkte reflektert i det ekte nordiske baderommet.

Du kan kombinere et 60 eller 90 cm underskap i matt hvit eller antrasittgrå farge med et LED-speil eller speilskap med LED-lampe. Du kan også velge et stort og romslig høyskap på 40 x 40 x 175 cm. Høyskapet har ekstra god plass til de store badehåndklærne.

Vårt 60 cm underskap kan leveres både med skuffer og med dører. Du kan montere dem ved siden av hverandre og lage et 120 cm bredt møbelsett med dobbeltvask.

Speilskap 60 cm med LED-lampe
Underskap med fronter i antrasittgrå med fronter og håndtak
Høyskap i antrasittgrå farge med dører og håndtak
Totalpris: 12 596 kr.

LED-speil 60 cm
Underskap i hvit med skuffer og håndtak 60 cm
Håndvask 60 cm
Høyskap med dører og håndtak, hvit
Totalpris: 11 796 kr.

Ekstra bredde og dybde, så det er god plass til håndklær.

# *Nord Klassisk*

## DET EKTE NORDISKE BADEROMMET

**Nyhet – kunststein-bordplate i sort med design-håndvask (ø 41,5 cm x 16 cm)**
Velg mellom størrelsene 60,4 x 2 x 46,3 cm, 91,4 x 2 x 46,3 cm og 199,8 x 2 x 46,3 cm (beregnet til 2 håndvasker).
Kunststein-bordplaten leveres med et eget bor, så du står fritt til å bore og plassere armaturen akkurat hvor du vil. Alternativt kan du velge en håndvask med medfølgende armatur og ta høyde for dette under forhåndsboringen.

### LED-speil

Aluminiumsramme
2 LED-lys
IP44
Bevegelsessensor
60 x 70 cm
90 x 70 cm
120 x 70 cm

### Speilskap

Dobbelte speildører
Myktlukkende 165 grader
4 justerbare, barnesikre glasshyller
Krom LED-lampe IP44
Melamin-konstruksjon
60,4 x 14 x 65 cm
90,4 x 14 x 65 cm

### Underskap med skuffer/dører

Myktlukkende
PU-lakkert front
Melamin-konstruksjon
2 kromhåndtak (ikke forhåndsboret)
Porselensvask med overløp eller minimalistisk porselensvask med overløp
59,4 x 46 x 55 cm
90 x 46 x 55 cm
2 x 59,4 x 46 x 55 cm

### Høyskap

Myktlukkende
Front PU-lakkert
Melamin-konstruksjon
2 kromhåndtak (ikke forhåndsboret)
4 justerbare, barnesikre glasshyller
Melamin-hylle i midten
40 x 40 x 175 cm

LED-speil 120 cm
Nord Design håndvasker, 2 stk. ø 41,5 cm
Kunststein-bordplate i sort
120 cm underskap i antrasittgrå med fronter og håndtak 2 stk. à 60 cm
Høyskap i antrasittgrå med dører og håndtak 2 stk.
Totalpris: 25 492 kr.

Nord LED-speil 120 cm
Nord Design håndvasker, 2 stk. ø 41,5 cm
Kunststein-bordplate i sort 120 cm
Nord Moderne-underskap i antrasittgrå,
2 stk à 60 cm med Push open-fronter
Sorte Design-ben 15 cm
Høyskap i antrasittgrå farge med sorte
Design-ben 15 cm
Totalpris: 23 721 kr.

# *Nytt i 2019 – Nord Moderne*

## PUSH OPEN-SKUFFEFRONTER I MODERNE, FUNKSJONELT DESIGN

Matt hvit

Antrasittgrå

FERDIG MONTERT

5 ÅRS GARANTI

LED-BELYSNING

**Moderne. Stilfullt. Enkelt. Funksjonelt. Minimalistisk**

Leveres montert. PU-lakkerte MDF-fronter. Kan kombineres med Klassisk-, Moderne-, Minimalistisk- eller Design-håndvasken på sort kunststein-bordplate. Design-ben leveres hvite eller sorte og i høydene 15 og 30 cm.

# *Moderne, funksjonelt design*

**DET EKTE NORDISKE BADEROMMET – MODERNE, STILFULLT, FUNKSJONELT**

Matt hvit ▯ ■ Antrasittgrå

FERDIG MONTERT

5 ÅRS GARANTI

LED-BELYSNING

Nord speilskap 90 cm med LED-lampe
Moderne-underskap med Push open-fronter i matt hvit 90 cm
Moderne porselensvask 90 cm
Design-ben i hvit 30 cm
Høyskap i matt hvit med Design-ben i hvit 15 cm
Totalpris: 18 974 kr.

# *Push open-frontsystem*

**BADEROMSMØBLER I HØY KVALITET MED 5 ÅRS GARANTI TIL EN RIMELIG PRIS**

**Moderne baderomsmøbler i matt hvit eller antrasittgrå**
Leveres i bredden 60 cm, 90 cm og 120 cm. Montert ved levering. PU-lakkerte MDF-fronter. Kan kombineres med Klassisk-, Moderne-, Minimalistisk- eller Design-håndvasken på en sort kunststein-bordplate. Design-ben er hvite eller sorte og leveres i høydene 15 og 30 cm – tilvalg.

**Merk:** Frontene leveres uten myklukkingsfunksjon. De lukkes med et klikk.

Nord Design porselensvask 90 cm
Sort kunststein-bordplate 90 cm
Nord Moderne-underskap med Push open-fronter i matt hvit 90 cm
Design-ben i sort 15 cm
Totalpris: 9 926 kr.

# *Nord Moderne*

## BADEROMSMØBLER I HØY KVALITET MED 5 ÅRS GARANTI TIL EN RIMELIG PRIS

FERDIG MONTERT | 5 ÅRS GARANTI | LED-BELYSNING

Nord LED-speil 90 cm
Nord Moderne håndvask 90 cm
Moderne-underskap med Push open-fronter i antrasittgrå 90 cm
Design-ben i sort 30 cm
Høyskap i antrasittgrå med Design-ben i sort 15 cm
Totalpris: 15 974 kr.

- Nytt i 2019
- Push open-system
- Moderne Design-ben i hvit eller sort og i høydene 15 cm og 30 cm
- 5 års garanti
- Møblene er ferdigmontert ved levering
- LED-speil med 2 integrerte lamper. IP44-godkjent
- Speilskap med dobbeltsidige speildører
- 60 cm speilskap med 30 cm LED-lampe i krom. IP44-godkjent
- 90 cm speilskap med 60 cm LED-lampe i krom IP44-godkjent
- Lamper med energivennlig LED-belysning
- To designer av porselensvask
- Matt sort kunststein-bordplate med Design håndvask
- Lakkerte fronter
- Melamin-konstruksjon

Baderomsmøblene leveres ferdigmontert og i 3 størrelser: 60 cm, 90 cm og 120 cm. Og i 2 farger: Matt hvit og antrasittgrå. Løsningen med 120 cm i bredden oppnås ved å montere 2 skap som er 60 cm brede.

Underskapet i melamin leveres med Moderne-skuffefronter i sort og med Push open-funksjon og PU-lakkert front i MDF.

Velg fritt mellom Design porselensvaskene og plasser vasken på en sort kunststein-bordplate. Hull til armatur er ikke forhåndsboret. Bordplaten leveres derfor med et eget 35 mm bor, slik at du kan plassere armaturen etter smak og behag. (Hullet til håndvasken er forhåndsboret).

Høyskapet er laget av melamin. Frontene er av PU-lakkert MDF med Push open-funksjon.

**Merk:** Av sikkerhetsmessige årsaker må man følge veiledningen og skru både skapet og den medfølgende skinnen fast på veggen. Møbelben er bare en designmulighet.

Matt hvit | Antrasittgrå

# *Push open – Nord Moderne*

## FRONTER MED PUSH OPEN-FUNKSJON. ENERGIVENNLIG LED-LAMPE. IP44-GODKJENT

Matt sort kunststein-bordplate med Design håndvask

Nord LED-speil 90 cm. Nord Design porselensvask ø 41,5 cm
Kunststein-bordplate i sort. Moderne-underskap med Push open-fronter i matt hvit 90 cm
Design-ben i sort 15 cm. Totalpris: 12 825 kr.

Moderne-høyskap med Push
open-fronter i matt hvit
Design-ben i sort 15 cm
Totalpris: 4 298 kr.

# *Ny minimalistisk Moderne håndvask*

## PORSELEN. MED OVERLØP. LEVERES I BREDDENE 60, 90 OG 120 CM

Ny moderne og minimalistisk håndvask som også passer sammen med Nord Moderne

Nord Moderne håndvask 60 cm
Moderne-underskap med Push open-fronter i matt hvit 60 cm
Design-ben i hvit 30 cm
Totalpris: 6 977 kr.

# *Nord-konsept*

## NÅ KAN DU KOMBINERE NORD KLASSISK MED NORD MODERNE

Det er ingen grunn til å begrense seg! Kombiner for eksempel en sort kunststein-bordplate og en Design-håndvask med et Nord Klassisk-underskap. Eller kombiner en Nord Klassisk-håndvask med et Nord Moderne-underskap. Det er faktisk bare fantasien som setter grenser.

Speilskap 2 stk à 60 cm sammen med et par LED-lamper
Moderne dobbel håndvask 120 cm
Underskap med fronter i antrasittgrå og med Push open-funksjon 2 stk., hvert på 60 cm
Design-ben i sort 30 cm
Totalpris: 23 574 kr.

Skärgård firkantet dusjhjørne i klart glass med sorte profiler og håndtak 100 x 100 cm (sett à 2 stk.)
Totalpris: 8 165 kr.
Samsø Dueodde dusjstangsett, sort
Pris: 4 499 kr.

Kunststein-bordplate i sort 120 cm
Design porselensvasker ø 41,5 cm
Underskap med Push open-fronter
i matt hvit 2 stk., hvert på 60 cm
Design-ben i sort 15 cm
Totalpris: 15 824 kr.

# *Nord Moderne*

## DET EKTE NORDISKE BADEROMMET

### LED-speil

Aluminiumsramme
2 LED-lys
IP44
Bevegelsessensor
60 x 70 cm
90 x 70 cm
120 x 70 cm

### Speilskap

Dobbelte speildører
Myktlukkende 165 grader
4 justerbare, barnesikre glasshyller
Krom LED-lampe IP44
Melamin-konstruksjon
60,4 x 14 x 65 cm
90,4 x 14 x 65 cm

### Underskap med skuffer

Soft-click-close
Push open-system
PU-lakkert front
Melamin-konstruksjon
Porselensvask med overløp
og minimalistisk porselensvask
med overløp
58,4 x 55 x 45,3 cm
88,4 x 55 x 45,3 cm
117 x 55 x 45,3 cm

### Høyskap

Soft-click-close
Push open-system
PU-lakkert front
Melamin-konstruksjon
Push-system
4 justerbare, barnesikre glasshyller
Melamin-hylle i midten
40 x 40 x 175 cm

**Nyhet – Sort kunststein-bordplate med Design håndvask (ø 41,5 cm x 16 cm)**
Leveres i størrelsene 60,4 x 2 x 46,3 cm og 91,4 x 2 x 46,3 cm samt 119,8 x 2 x 46,3 cm (til 2 håndvasker).
Kunststein-bordplaten leveres med et eget bor, slik at du kan plassere armaturen hvor som helst du ønsker det på bordplaten. Eller du kan velge en vask med armatur og bore hull deretter.

**Nyhet** – Design Moderne-ben i hvit og sort (sett à 2 stk.) i størrelsene 1,5 x 15,0 x 39,5 cm til høyskap og 1,5 x 30,0 x 44,8 cm til underskap

**Nyhet – Nord-konsept** – nå kan du kombinere Nord Klassisk med Nord Moderne

# *Nord*

Det er ingen grunn til å begrense seg! Kombiner for eksempel en sort kunststein-bordplate og en Design-håndvask med et Nord Klassisk-underskap.
Eller kombiner en Nord Klassisk-håndvask med et Nord Moderne-underskap.

## FØLG VÅR STEG-FOR-STEG GUIDE

*1.*

VELG FARGE

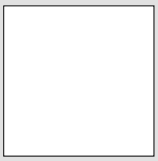

Hvit

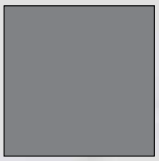

Antrasittgrå

## NORD KLASSISK

*2.*

VELG STIL OG STØRRELSE 60 CM 90 CM 120 CM OG HØYSKAP

Nord Klassisk med håndtak i krom og myklukkingsfunksjon. Leveres i fargene hvit og antrasittgrå samt i størrelsene 60 cm, 90 cm og 120 cm (2 x 60 cm). Kombiner med høyskap og 2 forskjellige håndvasker. Hull til håndtak er ikke forhåndsboret. Sett dem akkurat der du vil.

60 cm med dører

60 cm med skuffer

90 cm med skuffer

2 x 60 cm med dører

2 x 60 cm med skuffer

Ekstra bredde og dybde, så det er god plass til håndklær.

175 x 40 x 40 cm

## NORD MODERNE

Nord Moderne med push-system og close-click-system. Leveres i fargene hvit og antrasittgrå samt i størrelsene 60 cm, 90 cm og 120 cm (2 x 60 cm). Kombiner med høyskap, 3 forskjellige håndvasker og ben.

60 cm med skuffer

90 cm med skuffer

2 x 60 cm med skuffer

175 x 40 x 40 cm

VELG MODERNE BEN

**KUN TIL NORD MODERNE**

Design-ben i sort 15 cm (sett à 2 stk.)

Design-ben i sort 30 cm (sett à 2 stk.)

Design-ben i hvit 15 cm (sett à 2 stk.)

Design-ben i hvit 30 cm (sett à 2 stk.)

Design-ben i hvit eller sort 15 cm (sett à 2 stk.)

**Merk**: Av sikkerhetsmessige årsaker må man følge veiledningen og skru både skapet og den medfølgende skinnen fast på veggen. Møbelben er bare en designmulighet.

3.

VELG
HÅNDVASK

## NORD HÅNDVASKER

**Nord klassisk minimalistisk porselensvask med overløp**
Kan kombineres med Nord Klassisk og Nord Moderne. Leveres i bredder på 60 cm, 90 cm og 120 cm.

60 cm | 90 cm | 120 cm dobbelt

**Til Nord Moderne: Nord Moderne minimalistisk porselensvask med overløp**
Passer til Nord Moderne. Leveres i størrelsene 60 cm, 90 cm og 120 cm.

60 cm | 90 cm | 120 cm dobbelt

**Nord Design håndvask ø 41,5 cm x 16 cm plassert på en sort kunststein-bordplate**
Bordplaten leveres i breddene 60 cm, 90 cm og 120 cm (beregnet til 2 håndvasker).
Med bordplaten følger et eget bor, slik at du selv kan bore hull til armaturen der du vil ha den.
Kan kombineres med Nord Klassisk og Nord Moderne.

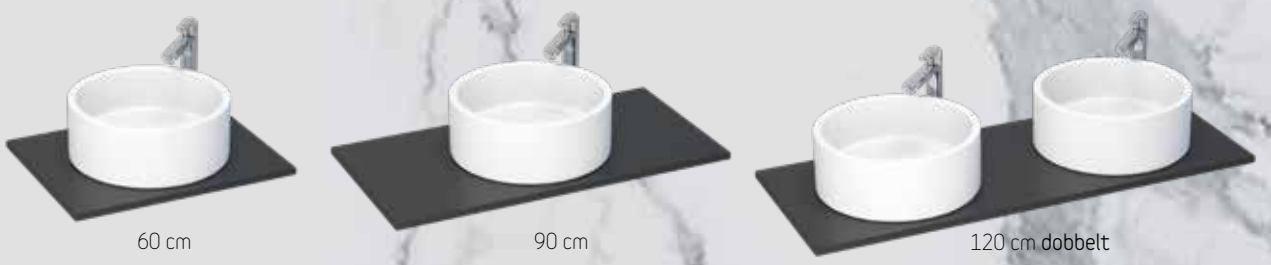

60 cm | 90 cm | 120 cm dobbelt

4.

VELG
OVERDEL

## NORD OVERDEL

**LED-speil med aluminiumsramme**
2 LED-lamper. IP44. Bevegelsessensor Tilgjengelig i 60 x 70 cm, 90 x 70 cm og 120 x 70 cm. Passer til Nord Klassisk og Nord Moderne.

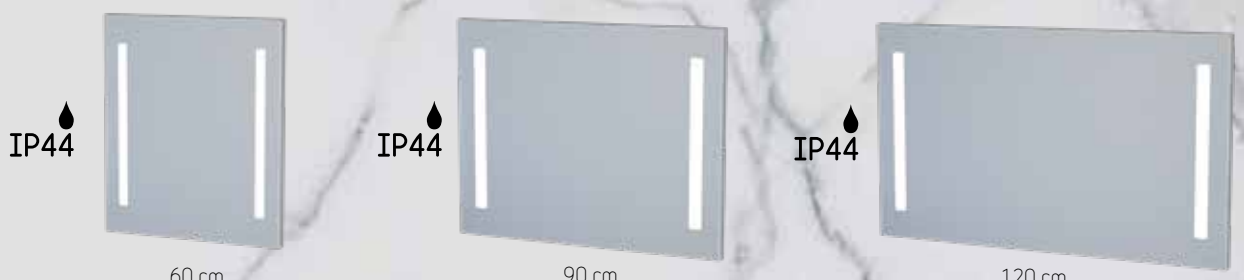


60 cm | 90 cm | 120 cm

**Speilskap med dobbeltsidige speildører, myktlukkende 165 grader**
LED-lampe i krom. IP44-godkjent. Leveres i 60,4 x 14,0 x 65,0 cm eller 90,4 x 14,0 x 65,0 cm.
Det er dessuten mulig å plassere 2 skap à 60,4 cm ved siden av hverandre for ekstra bredde.
Passer til Nord Klassisk og Nord Moderne.

60 cm | 90 cm | 2 x 60 cm

ONE-BOX-møbelsett med LED-speil,
hvit matt 6 499 kr.

# *56 cm Moderne integrert*

## MØBELSETT TIL BADET

Moderne oppgradering av de klassiske settene. Med moderne integrerte fronter, minimalistisk design og integrerte håndtak trenger du ikke å gå på akkord med det moderne skandinaviske utseendet.

Settet består av et mattlakkert underskap med to Soft close skuffer, håndtak i krom, porselenvask og et IP44-godkjent LED-lysspeil. Med en dybde på 40 cm og en bredde på 56 cm passer det også på mindre baderom. Møbelet er ferdigmontert.

ONE-BOX-møbelsett med LED-speil, grå matt 6 499 kr.

FERDIG MONTERT

5 ÅRS GARANTI

LED-BELYSNING

IP44

Matt hvit

Matt grå

Matt sort

Høyglans hvit

Komplett sett, hvit matt 3 999 kr.

# *Vasa*

## 50 CM MØBEL MED DOBLE SPEILDØRER

Møbelsett lakkert i matt hvit, med myktlukkende dører, porselensvask og kromhåndtak. Speilskap med 165° doble speildører og 4 barnesikre glasshyller, 230 V kontakt og LED-belysning over og under. Helt ferdigmontert. Hull til håndtak er ikke forhåndsboret, så du kan velge andre håndtak.

IP44

*****
„Fine baderomsmøbler."
Stina O., kunder

FERDIG MONTERT

5 ÅRS GARANTI

LED-BELYSNING

Universal høyskap,
hvit matt 2 499 kr.

# *Universal*

## UNIVERSAL HØYSKAP FOR SMÅ BADEROM

FERDIG MONTERT

5 ÅRS GARANTI

Hvitlakkert skap som passer både til VASA- og SKÄRGÅRD-serien. To typer håndtak medfølger: VASA og håndtak B, og hullene er ikke forhåndsboret, så du kan velge andre håndtak. Fire barnesikre glasshyller med myklukkingsbeslag

*****
„Meget tilfreds."
Pär A., kunde

# *Skärgård konsept for dusjavskjerming*

UNIKT KONSEPT MED UTALLIGE STØRRELSER FOR BADET

*****
„Fantastisk! Tilfreds! Passer perfekt for oss! Svært lett å installere og enkelt å velge profiler og glass."
Carl R., kunde

Firkantet dusjhjørne med klart, nanobehandlet glass
samt profiler og håndtak i krom 90 x 90 cm
Totalpris: 7 996 kr.
Nexø termostat topp-dusjsett, krom
Pris: 3 899 kr.

# *Skärgård*

## KONSEPT FOR DUSJAVSKJERMING

**Camargue Skärgård-konseptet for dusjavskjerming gir deg utallige muligheter til å velge det perfekte dusjhjørnet eller dusjveggen som passer akkurat til badet ditt. Det unike ved vårt konsept er at du ikke er begrenset til standardløsningene som eller er å finne på markedet.**

Du kan kombinere de fire dørstørrelsene 70, 80, 90 og 100 cm for å utnytte den tilgjengelige plassen mest mulig optimalt. Du kan også kombinere en rett dør med en buet dør, så det er mange løsninger selv i de minste baderommene.

Vi gir deg muligheten til å velge mellom profilfargene krom, sateng og sort for å matche andre møbler og armaturer. Vårt nanobehandlede sikkerhetsglass med tykkelse 6 mm forenkler rengjøringen, og du kan velge mellom klart, røykfarget, frostet og mønstret, frostet glass. Alle dører er vendbare, og design-håndtak medfølger. Dessuten kan du kjøpe en veggmagnetprofil og lage en nisjedørløsning, og du kan velge mellom klart, røykfarget, frostet og mønstret, frostet glass samt klart glass med sorte vindussprosser*.

FRAKTFRI LEVERING

10 ÅRS GARANTI

*Finnes kun med rette glassdører

Halvrundt dusjhjørne med røykfarget glass og sorte profiler/håndtak
Totalpris: 7 396 kr.

Halvrundt dusjhjørne med frostet, matt glass og satengprofiler/håndtak
Totalpris: 7 596 kr.

Halvrundt dusjhjørne med frostet, mønstret glass og sorte profiler/håndtak
7 796 kr.

Halvrundt dusjhjørne med klart, nanobehandlet glass, sorte profiler og håndtak 80 x 80 cm.
Totalpris: 7 196 kr.
Korsbæk dusjsett med hodedusj kombinert med Korsbæk termostatarmatur - begge i krom.
Totalpris: 3 998 kr.

Firkantet dusjhjørne med røykfarget, nanobehandlet glass, sorte profiler og håndtak 90 x 90 cm
Totalpris: 7 796 kr.
Nexø termostat topp-dusjsett, krom.
Pris: 3 899 kr.

Firkantet dusjhjørne med dører i nanobehandlet klart glass, krom profiler og håndtak 90 x 90 cm.
Totalpris: 7 996 kr.
Nexø termostat topp-dusjsett, krom.
Pris: 3 899 kr.

Firkantet dusjhjørne med dører i nanobehandlet klart glass med sorte vindussprosser. Sorte profiler, håndtak samt sorte topprofiler og gummilister (tilvalg) 90 x 90 cm.
Totalpris: 8 165 kr.
Korsbæk dusjsett med hodedusj kombinert med Korsbæk termostatarmatur
- begge i blankpolert messing.
Totalpris: 4 398 kr.

# *Skärgård*

## KONSEPT FOR DUSJAVSKJERMING

- 6 mm herdet sikkerhetsglass
- Nanobeskyttelse på innsiden
- Magnetlist i aluminiumsdesign
- Håndtak i aluminiumsdesign
- Utallige kombinasjoner
- 10 års garanti
- 5 års garanti på nanobeskyttelsen
- Fraktfri levering
- Kjøp også et limsett
  (for å montere uten å bore i vegg)

FRAKTFRI LEVERING

10 ÅRS GARANTI

Firkantet dusjhjørne med dører i nanobehandlet, frostet glass samt profiler og håndtak i sateng 90 x 90 cm. Totalpris: 7 996 kr.

Fast dusjvegg 90 cm i frostet glass kombinert med en 90 cm rett dusjdør i klart glass. Forkrommede profiler og håndtak. Totalpris: 9 096 kr.

Fast dusjvegg 90 cm med nanobehandlet røykfarget glass og sorte profiler. Totalpris: 4 598 kr.

Fast dusjvegg 90 cm med nanobehandlet frostet glass og profiler i krom. Totalpris: 5 098 kr.

Dusjnisjedør i nanobehandlet, klart glass med sorte vindussprosser, sorte profiler og håndtak, samt ekstra topp/bunn-profil med gummilister i sort, 90 cm. Totalpris: 5 046 kr.

**Skärgård-løsning med fast dusjvegg:**
For å lage en fast dusjvegg trenger du følgende:
1 sett fast dusjvegg-profil i ønsket farge
1 stk rett dusjvegg i ønsket farge og størrelse
Fastvegg-profilsettet inneholder også en magnetprofil i tilfelle du ønsker å lage et dusjhjørne hvor den ene døren er fast og den andre kan åpnes.

**Nedenfor finner du bredden på alle faste dusjvegger:**

| | |
|---|---|
| 70 cm dusjvegg | 67,8 - 68,8 cm |
| 80 cm dusjvegg | 77,8 - 78,8 cm |
| 90 cm dusjvegg | 87,8 - 88,8 cm |
| 100 cm dusjvegg | 97,8 - 98,8 cm |

**Skärgård fast dusjvegg med dør/dusjhjørne:**
For å lage et dusjhjørne med én fast dusjvegg og én dør trenger du følgende:
1 sett fast dusjvegg-profil i ønsket farge
1 stk. rett veggprofilsett i ønsket farge
2 stk rette dusjdører i ønsket farge og størrelse
Fastvegg-profilsettet inneholder også en magnetprofil til den døren som kan åpnes.

**Skärgård dusjnisjeløsning:**
For å lage en komplett nisjedør trenger du følgende:
1 stk. rett veggprofilsett i ønsket farge
1 stk rett dusjdør i ønsket farge og størrelse
1 stk magnetprofil for nisjedør i ønsket farge

**Nedenfor finner du bredden på alle dørløsningene med dusjnisje:**

| | |
|---|---|
| 70 cm nisjedusjdør | 69,6 - 71,1 cm |
| 80 cm nisjedusjdør | 79,6 - 81,1 cm |
| 90 cm nisjedusjdør | 89,6 - 91,1 cm |
| 100 cm nisjedusjdør | 99,6 - 101,1 cm |

Dusjnisjedør i klart glass med profiler i krom.
Totalpris: 4 897 kr.

# *Slik bygger du Skärgård dusjavskjerming*

**FØLG VÅR STEG-FOR-STEG GUIDE**

## *1.*

VELG STØRRELSE

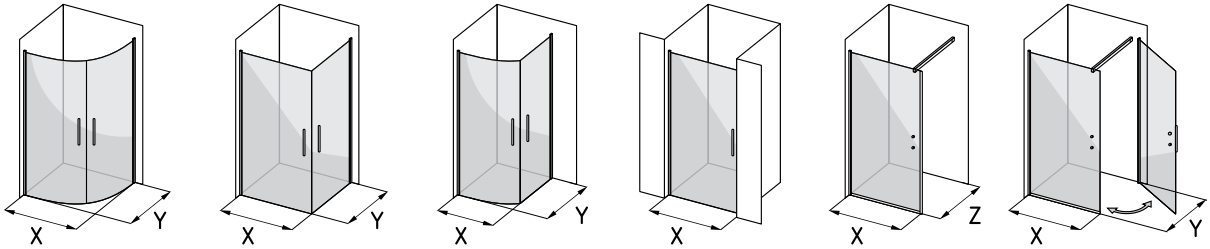


Rund | Rett | Kombi | Nisjedør | Fast dusjvegg | Rett dør med fast dusjvegg

X: 70, 80, 90, 100 cm  Y: 70, 80, 90, 100 cm  Z: 70-100 cm

## *2.*

VELG GLASS

Klart glass | Røykfarget glass | Frostet glass | Frostet, mønstret glass | Klart glass med sorte sprosser

## *3.*

VELG FARGE TIL GREP OG PROFILER

Sort | Sateng | Krom

## *4.*

BOREFRITT LIMSETT

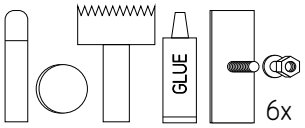


Du kan kjøpe et spesielt borefritt limsett, slik at veggprofilene kan monteres uten å bore hull i veggen. Med andre ord trenger du ikke å bore hull i de vakre flisene dine. Veggen må være glatt og ha en solid overflate; brakettene kan ikke monteres for eksempel på en malt vegg. Settet er komplett for to veggprofiler (komplett dusjhjørne med to dører). Følg bruksanvisningen nøye for sikker og riktig montering.

## *5.*

SORT TOPP/BUNN PROFILSETT 100 CM

**NYHET 2019 - sort topp/bunnprofil**

Sett en „ramme" rundt de rette dusjdørene dine. Dette settet passer til alle rette dører som du har kombinert med sorte profiler, uansett om det er et dusjhjørne, en fast dusjvegg eller en nisjedør. Settet består av 2 stk. sorte U-profiler øverst og 2 stk. sorte gummilister nederst. Profiler/lister er tilpasset våre rette dører på 100 cm ved levering, men de kan også tilpasses rette dører på 90, 80 og 70 cm.

Firkantet dusjhjørne med nanobehandlet, klart glass, sorte profiler og sorte håndtak, samt ekstra topp/bunn-profil med gummilister i sort 90 x 90 cm.
Totalpris: 7 765 kr.
Dueodde dusjstangsett med termostatarmatur og toppdusj – alt i sort.
Pris: 4 499 kr.
Dueodde – frittstående blandebatteri for badekar med håndusj i sort.
Pris: 6 699 kr.

FRAKTFRI LEVERING

10 ÅRS GARANTI

# *Skärgård*

## BADEKARVEGG

Badekarvegg i klart glass 80 x 150 cm.
Krom profil/håndtak 2 699 kr.
Skaraborg COMBI Exclusive boblebad,
venstre-versjon 27 599 kr.
Totalpris: 30 298 kr.

Skärgård badekarvegg i glass med frostet mønster 80 x 150 cm,
profil/håndtak i sateng. Totalpris: 2 799 kr.

2 stk badekarvegg i klart glass med profiler i krom.
Magnetprofiler i krom.
Totalpris: 6 127 kr.

# *Skärgård dusjkabinett*

## *med enestående følelse og 10 års garanti*

80 cm dusjkar
80 cm frontglass, klar
80 cm bakglass-sett, sort
Hjørnedusjpanel, PREMIUM/EXCLUSIVE,
Totalpris: PREMIUM 10 396 kr.
Totalpris: EXCLUSIVE 11 596 kr.

FRAKTFRI LEVERING

10 ÅRS GARANTI

*****
„Pen. „Passer godt på det lille badet vårt."
Birger R., kunde

# *Skärgård dusjkabinett*

**STILIG - LUKSURIØS - SMART DESIGN**

**Varm og frisk design, luksuriøst utseende med muligheten til å tilpasse kabinettet etter egne ønsker og plassen du har på badet. Dette er vårt nye Camargue Skärgård dusjkabinettkonsept.**

Dusjkabinettet finnes i tre størrelser, med tre typer bakglass (klart, grått og svart) og to typer dusjpaneler (PREMIUM eller EXCLUSIVE). Alle kabinettene er 220 cm høye til overkanten av dusjhodet.

# *Slik bygger du Skärgård dusjkabinett*

**FØLG VÅR STEG-FOR-STEG GUIDE**

## *1.*

VELG STØRRELSE PÅ DUSJKARET

Det lave dusjkaret i sanitetsakryl har store justerbare føtter for å sikre stabiliteten, et avtakbart frontpanel for å lette rengjøringen, et designavløp i rustfritt stål og en fleksibel avløpsslange.

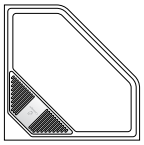

80 x 80 cm

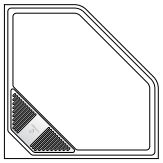

90 x 90 cm

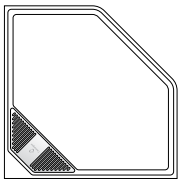

100 x 100 cm

## *2.*

VELG BAKGLASS

Klart glass

Grått glass

Svart glass

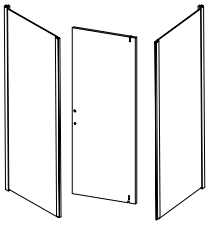

Frontglass og dør alltid i klart glass

Leveres i samme størrelse som kabinettet. Frontglasset og døren kan reverseres til en høyre- eller venstre-åpning. Glasset er herdet (sikkerhetsglass) EN 12150 og har en NANO Easy Clean-overflate på innsiden av glasset. Aluminiumsprofiler og håndtak er i matt sateng og matcher fargen på dusjpanelet.

## *3.*

VELG DUSJPANEL

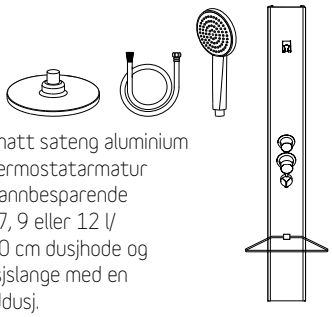

**PREMIUM**

Dusjpaneler er i matt sateng aluminium med glasshylle, termostatarmatur med omskifter, vannbesparende strømmefilter - 7, 9 eller 12 l/min, justerbart 20 cm dusjhode og antibakteriell dusjslange med en 1-funksjons håndusj.

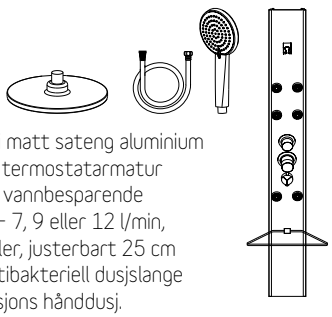

**EXCLUSIVE**

Dusjpaneler er i matt sateng aluminium med glasshylle, termostatarmatur med omskifter, vannbesparende strømmefilter - 7, 9 eller 12 l/min, 6 massasjestråler, justerbart 25 cm dusjhode og antibakteriell dusjslange med en 3-funksjons håndusj.

100 cm dusjkar
100 cm frontglass, klart
100 cm bakglass-sett, klar.
Hjørnedusjpanel, Premium / Exclusive
Totalpris: PREMIUM 11 696 kr.
Totalpris: EXCLUSIVE 12 896 kr.

FRAKTFRI LEVERING

10 ÅRS GARANTI

90 cm dusjkar
90 cm frontglass
90 cm bakglass-sett
Hjørnedusjpanel,
Premium / Exclusive
Totalpris: Premium 11 096 kr.
Totalpris: Exclusive 12 296 kr.

Skärgård EXCLUSIVE
dusjpanel med 6 dyser i sateng,
25 cm hodedusj, håndusj, dusjslange,
hylle, dusjhåndtak med holder og
dørhåndtak i sateng.

# *Granvik*

## DUSJKABINETT

Granvik 70 x 90 cm
6 996 kr.

*****
„Kjempefint 'walk-in'-dusjkabinett til en rimelig pris."
Carl L., kunde

*****
„Jeg liker at den har svarte sider mot veggen."
Janet S., kunde

*****
„Perfekt kabinett. Delvis ferdigmontert."
Lars G., kunde

5
5 ÅRS GARANTI

Granvik 90 x 90 cm rund form
6 596 kr.

Granvik 80 x 120 cm
7 296 kr.

Granvik 80 x 80 cm
6 596 kr.

# *Granvik*

## DUSJKABINETT

Granvik er et flott valg for den som foretrekker smarte, elegante og praktiske løsninger. Granvik er et dusjkabinett med takdusj i fire størrelser: 80 x 80 cm, 90 x 90 cm, 70 x 90 cm eller 80 x 120 cm. Dusjkabinettet er laget av herdet 5 mm sikkerhetsglass.

Granvik har profiler i matt sateng-aluminium. Både bakglasset og dusjpanelet er i svart glass, noe som gir et svært eksklusivt og moderne utseende. Frontglasset er klart. Dusjkabinettet har satenghåndtak så vel som -profiler. Granvik har et integrert blandebatteri og 200 mm takdusj.

Dusjkabinettløsning inkluderer 1 blandebatteri, 20 cm hovedhodedusj, antibakteriell slange, håndusj og dusjskinne. Kabinettets høyde er 215 cm. Taket i dusjkabinettet kan justeres opp til 240 cm. Kabinettets unike design og avtagbare frontpanel gjør det enklere å rengjøre.

- 5 års garanti
- Sateng aluminumprofiler og håndtak
- Herdet sikkerhetsglass på begge sider
- Integrert grep på blandebatteriet
- 20 cm hovedhodedusj
- Justerbar håndusj
- Avtagbart frontpanel for enkel rengjøring
- Antibakteriell dusjslange

Bestillingsvare
BAUHAUS

# *Skärgård badekar*

MED EN UNIK FØLELSE

FRAKTFRI LEVERING

5 ÅRS GARANTI

Frittstående Siljan badekar med løveføtter i krom.
Totalpris: 9 798 kr.
Korsbæk blandebatteri i krom til badekar, inkludert håndusj.
Pris: 6 699 kr.

*Du blir forelsket ved første blikk*

# *Visby*

## BADEKAR

160 x 75 x 60 cm
Dybde 50 cm

Frittstående badekar i en mykt avrundet minimalistisk og enkel design. Her blir man lett fristet til å ta seg et avslappende bad. Vi har tatt utgangspunkt i antikkens gamle steinkar, men karet er i sanitetsakryl uten skjøter og har justerbare ben og «push up»-avløp i krom uten overløp.

Visby badekar i hvit/hvit 12 199 kr.

Visby badekar i hvit/sort 12 799 kr.

*****
„Drømmebadekar. Kjempeflott badekar. Det er som å stupe inn i en drøm."
Bettan D., kunde

*****
„Ren nytelse! Det stilige og tidløse badekaret i myk hvit farge gir meg en svært behagelig følelse!"
Binyamin D., kunde

FRAKTFRI LEVERING

5 ÅRS GARANTI

hvit/hvit

hvit/svart

# *Västervik*

170 x 75 x 60 cm
Dybde 48 cm

## BADEKAR

*****
„Magisk! Et fantastisk badekar levert på en svært profesjonell måte."
Erik S., kunde

Frittstående badekar i robuste runde former. Et gedigent badekar i klassisk stil med tykke sider. Badekaret er laget i sanitetsakryl uten skjøter, justerbare ben og krom push-up bunnventil uten overløp. Ekskl. armatur.

Västervik badekar i hvit, 12 499 kr.

FRAKTFRI LEVERING

5 ÅRS GARANTI

hvit/hvit

hvit/svart

Västervik badekar i hvit/sort
12 799 kr.

Marstrand badekar i hvit, 11 799 kr.

# *Marstrand*

170 x 75 x 60 cm
Dybde 50 cm

## BADEKAR

*****
„Overkommelig bad! Svært tilfreds med dette badekaret."
Sofia S., kunde

*****
„Kjempeflott badekar! Jeg er fornøyd."
Johan S., kunde

Frittstående badekar i en pen og moderne firkantet og enkel design. Det har rene og klare geometriske linjer som passer flott til moderne baderom. Karet er laget av sanitetsakryl og er uten skjøter. Det har justerbare ben og «push up»- avløp i krom uten overløp.

FRAKTFRI LEVERING

5 ÅRS GARANTI

Marstrand badekar i hvit/sort 12 399 kr.

hvit/hvit

hvit/svart

Siljan hvit/hvit 160 cm med
løveføtter i krom
Totalpris: 9 398 kr.

Siljan hvit/hvit 160 cm med
løveføtter i sort
Totalpris: 9 398 kr.

Løveføtter leveres i sett à 4 stk og finnes i fargene: Krom, hvit, sort, polert messing og antikk messing.

Klassiske føtter leveres i sett à 4 stk og finnes i fargene: Krom, hvit, sateng og sort.

Siljan sort/hvit 160 cm med løveføtter i krom
Totalpris: 9 798 kr.
Korsbæk blandebatteri i krom
Pris: 6 699 kr.

# *Siljan*

## VELG MELLOM 2 FORSKJELLIGE STØRRELSER OG 2 FORSKJELLIGE FARGER UTVENDIG

Retro men klassisk moderne, frittstående badekar med høy rygg, laget av sanitærakryl. Kombinerer du badekaret med stryk dette ordet løveføtter, får du en vakker, retro utseende som minner om de romerske badene. Brukes i stedet de klassiske føtter, får du en mer klassisk-moderne utseende. Badekaret er tilgjengelig i to størrelser og i hvit/hvit eller hvit/svart. Badekaret er levert med svart felle og avløpsslangen og krom push-up bunnventil uten overløp. Ekskl. blandebatteri.

hvit/hvit

hvit/svart

150 x 75 / 68 x 85 / 66 cm
160 x 75 / 68 x 85 / 66 cm
Dybde 45 cm

FRAKTFRI LEVERING

5 ÅRS GARANTI

Ransvik hvit/hvit 160 cm
med løveføtter i krom
Totalpris: 9 398 kr.

FRAKTFRI LEVERING

5 ÅRS GARANTI

*****
„Klassisk og vakkert."
Anna-Lena J. kunde

# *Ransvik*

## BÅDE RETRO OG MODERNE KLASSISK

Retro men klassisk moderne, frittstående badekar, laget av sanitær akryl. Kombinerer du badekaret med stryk dette ordet løveføtter, får du en vakker, retro utseende som minner om de romerske badene. Brukes i stedet de klassiske føtter, får du en mer moderne utseende. Badekaret er tilgjengelig i fargene hvit/ hvit eller hvit/svart. Badekaret er levert med svart felle og avløpsslangen og krom push-up bunnventil uten overløp. Ekskl. blandebatteri.

hvit/hvit

hvit/svart

160 x 70 x 66 cm
Dybde 46,5 cm

Ransvik sort/hvit 160 cm med løveføtter i skinnende messing
Totalpris: 10 098 kr.

Ransvik hvit/hvit 160 cm med Klassisk føtter i sort
Totalpris: 9 498 kr.

Løveføtter leveres i sett à 4 stk og finnes i fargene: Krom, hvit, sort, polert messing og antikk messing.

Klassiske føtter leveres i sett à 4 stk og finnes i fargene: Krom, hvit, sateng og sort.

# *Skärgård massasjebadekar*

LUKSUS UTEN LIKE I HJEMME-SPA

- 5 års garanti
- Fraktfri levering
- Forsterket sanitærakryl
- Justerbare føtter

FRAKTFRI LEVERING

5 ÅRS GARANTI

*****
„Fantastisk! Holder det de lover! Perfekt massasjebad. Jeg er superfornøyd."
Janine O., kunde

*****
„Super cute! Varme, vakre bobler, lyder og levende lys gjør det behagelig å nyte et bad."
Anders L., kunde

# *Skärgård badekar/innespa-konsept*

Vår serie med innespa gir deg muligheten til å finne den løsningen med bad og massasje som passer deg best. Du kan velge mellom badekar i forskjellige størrelser og former og finne det som passer til akkurat ditt bad og dine behov.

# *Disse karene kan leveres med tre forskjellige systemer*

**CLEAN**

Badekar uten massasje men med justerbart benstativ, avløp, felle og overløp. Kan suppleres med frontpanel, nakkeputer og armatursett.

**PREMIUM**

Spabad med 12-18 vannmassasjedyser med pneumatisk kontroll. Komplett med frontpanel, nakkepute, armatursett, justerbart benstativ, avløp, felle og overløp.

**EXCLUSIVE**

Spabad med 14-18 vannmassasjedyser og 6-16 luftmassasjedyser, elektronisk kontrolldisplay, varmeapparat, Bluetooth-høyttalere og LED undervannsbelysning med kromoterapi. Komplett med frontpanel, nakkepute, armatursett, justerbart benstativ, avløp, felle og overløp.

FRAKTFRI LEVERING

5 ÅRS GARANTI

# 1.

VELG
MODELL

UPPLAND 130/140 | SKARABORG 160/170 | Skaraborg Duo | SKARABORG COMBI VENSTRE/HØYRE | VÄRMLAND VENSTRE/HØYRE | ÄLVSBORG

# 2.

VELG SYSTEM

CLEAN

PREMIUM

Massasjedyser | Nakkepute | Pneumatisk kontroll | Badekararmatur | Frontpanel /gavl

EXCLUSIVE

Massasjedyser | Luftdyser | Nakkepute | Elektronisk kontroll | Badekararmatur | Frontpanel /gavl | Bluetooth-høyttaler | LED-undervannslys (fargeterapi) | Varmeelement som holder jevn temperatur

# 3.

TILVALG

Nakkepute | Frontpanel /gavl | Ekstra gavl | Badekararmatur | Startpakke

# *Skaraborg*

## MASSASJEBADEKAR

FRAKTFRI LEVERING

5 ÅRS GARANTI

Med det stilige og kompakte badekaret/innespaet SKARABORG i glassfiberarmert sanitetsakryl, kan drømmen om å forene komfort og miljøvennlighet lett gå i oppfyllelse, med den lave vanndybden i benarealet (43,5/33,5 cm). Badekaret/innespaet er montert på en sveiset ramme med justerbare føtter, noe som gir sikker montering og bedre stabilitet. Takket være det reversible frontpanelet kan det monteres både i venstre og høyre hjørne.

Kan leveres i versjonene
CLEAN / PREMIUM / EXCLUSIVE
Tilgjengelig i to størrelser:
160 x 70 x 65 cm, volum 220 l
170 x 70 x 65 cm, volum 230 l

CLEAN
160 cm: 7 999 kr.*
170 cm: 8 299 kr.*

Premium
160 cm: 19 399 kr.
170 cm: 19 899 kr.

EXCLUSIVE
160 cm: 26 999 kr.
170 cm: 27 599 kr.

*Valgfriepaneler
160 cm: 1 999 kr.
170 cm: 1 999 kr.

# *Skaraborg Duo*

## MASSASJEBADEKAR

Dette unike "face to face"-karet tilhører vår populære Skaraborg serie. Vi har valgt å formstøpe karet til kroppens former slik man kjenner det fra et utespa. Det er et virkelig komfortabelt kar og en sitter riktig godt med ansiktet mot hverandre. Det gir en helt unik spaoplevelse og to personer kan virkelig slappe av og nyte hverandres selskap under badingen.

FRAKTFRI LEVERING

5 ÅRS GARANTI

CLEAN 10 499 kr.*
PREMIUM 24 299 kr.
EXCLUSIVE 31 799 kr.
*Valgfrie paneler 3 899 kr.

Kan leveres i versjonene
CLEAN / PREMIUM / EXCLUSIVE
Leveres i 170 x 100 x 65 cm
volum 337 l

# *Skaraborg Combi*

## MASSASJEBADEKAR

Vi har valgt å utvide vår Skaraborg-serie med et nytt "COMBI"-kar. Karet er perfekt for et mindre bad hvis du ønsker å kombinere et badekar med et dusjhjørne for å spare plass. Badekaret er i en høyre eller venstre versjon, og kan kombineres med en badekarsdusjdør, for et enkelt dusjhjørne, eller med to dusjdører, for å få en helt lukket dusjløsning til ditt badekar.

Kan leveres i versjonene
CLEAN / PREMIUM / EXCLUSIVE
Leveres i 150 x 85 x 63 cm
volum 256 l

CLEAN 9 899 kr.*
PREMIUM 19 899 kr.
EXCLUSIVE 27 599 kr.
*Valgfri front 2 599 kr.

FRAKTFRI LEVERING

5 ÅRS GARANTI

Skaraborg COMBI 150 „venstre" Exclusive 27 599 kr.

Skaraborg COMBI 150 „høyre" Exclusive 27 599 kr.

*****
„Kjempefint."
Mahmoud B., kunde

Skaraborg COMBI med Exclusive system, venstre-versjon 27 599 kr.
Badekarvegger i klart glass og profiler i krom 6 127 kr.
Totalpris: 33 726 kr.

# *Uppland*

## MASSASJEBADEKAR - FRISK OG DYNAMISK DESIGN

UPPLAND er et moderne hjørnebadekar/ massasjebad i glassfiberarmert sanitetsakryl. Frisk og dynamisk design med integrert sete. Nyt den komfortable badedybden på 41 cm i alle versjoner! Karet er montert på en sveiset ramme med justerbare føtter. Noe som gir sikker montering og bedre stabilitet.

*****
„Bauhaus fjerner bekymringene dine. Vidunderlig service til overkommelige priser og fremragende produkter!"
Husam O., kunde

*****
„Topp verdi! Fint og funksjonelt med mange smarte funksjoner."
Yvonne O., kunde

*****
„Fantastisk produkt og topp service med god og rask levering på døren."
Erik N., kunde

FRAKTFRI LEVERING

5 ÅRS GARANTI

CLEAN
130 cm: 8 499 kr.*
140 cm: 9 199 kr.*

Premium
130 cm: 21 299 kr.
140 cm: 21 999 kr.

EXCLUSIVE
130 cm: 27 899 kr.
140 cm: 28 699 kr.

*Tilvalg front:
130 cm: 1 999 kr.
140 cm: 2 299 kr.

# *Värmland*

## LUKSURIØST HJEMMESPA FOR DEG OG DIN ELSKEDE. MAGI FOR 2 PERSONER

Det romslige badekaret/innespaet VÄRMLAND i glassfiberarmert sanitetsakryl er perfekt til to personer, men likevel miljøvennlig pga. den lave badedybden i benområdet (43,5/33,5 cm). Du kan velge mellom en høyre- og en venstreversjon av badekaret/innespaet.

Kan leveres i versjonene
CLEAN / PREMIUM / EXCLUSIVE
Finnes i høyre- og venstrehengt versjon.
160 x 120 x 65 cm
volum 410 l

FRAKTFRI LEVERING

5 ÅRS GARANTI

Värmland 160 „venstre" Exclusive 31 199 kr.

Värmland 160 „høyre" Exclusive 31 199 kr.

*****
„Elskede badekar! Hele familien elsker badekaret, som er rimelig stort med mange funksjoner!
Karl L., kunde

*****
„Rask levering. Vi bestilte et badekar og fikk det levert
4 dager etter bestilling. Meget lett å bestille."
Emil I., kunde

FRAKTFRI LEVERING

5 ÅRS GARANTI

Älvsborg 150 Exclusive 31 199 kr.

# *Älvsborg*

## ENESTÅENDE LUKSUS OVER ALL FORVENTNING I HJEMMESPA

Tilgjengelig i
150 x 150 x 66 cm,
volum 360 l

ÄLVSBORG EXCLUSIVE er et stort og luksuriøst innespa i glassfiberarmert sanitetsakryl med to puter og en komfortabel badedybde på 39 cm. Spabadet er utstyrt med 26 dyser (16 vannmassasjedyser og 10 luftmassasjedyser), varmeapparat, LED undervannslys med fargeterapi, Bluetooth-høyttaler og elektronisk kontrollpanel. Den innebyggete vann-nivåsensoren og rensefunksjonen gir trygg og komfortabel bruk av karet.

Karet leveres med bunnventil, overløp, vannlås, armatur med håndusj, kran og rengjøringsfunksjon. Innespaet er montert på et helsveiset benstativ med justerbare føtter, noe som gir sikker montering og bedre stabilitet. (230V – min 16 amp sikring).

# SKÄRGÅRD-FUNKSJONER

Premium

Pneumatisk på/av-kontroll

Exclusive

Elektronisk display

Armatursett med fem hull for UPPLAND

5-hulls armatursett (kan kjøpes som tillegg til CLEAN-badekar)

Massasjeregulering

Badekartut

Armatursett med fire hull for SKARABORG, SKARABORG DUO, SKARABORG COMBI, VÄRMLAND, ÄLVSBORG

LED-undervannslys (fargeterapi)

Nakkepute

Dyser for fot- og ryggmassaje

Filter

Bunnventil

Bunnluftdyser

Sidedy-ser

Overløp

# *Samsø*

## SAMSØ DUSJER OG BLANDEBATTERIER

Vi har fullført vår Skärgårdsserie med et nytt dusjkonsept av høy kvalitet, hvor vi gir 10 års garanti. Nå kan du velge en dusjstangsløsning som passer i design og stil på møbel-, badekar- og dusjhjørnekonseptene, eller oppgradere din gamle dusjløsning med nye deler, slanger eller dusjer.

Alle tre toppdusjer og sju håndusjer har „Easy Clean"-gummidutter, som gjør det enklere å bli kvitt med kalk og har en avtagbar ECO flow 9,5 liter/min regulator, som sparer vann med opp til 40-60% avhengig av vanntrykket.

DUEODDE og NEXØ er våre komplette kombisett med cold-touch armatur i rundt eller firkantet design, som passer til de runde og rektangulære dusjhjørnere. Vi har fire combi-sett med topp- og håndusj og omskifter, som passer din eksisterende kran eller du kan kombinere dem med en av våre tre løse armaturer. Alle slanger og koblinger er inkludert, slik at du kan montere på 1/2 „og 3/4" armaturer. Disse settene har justerbart rør 81,5 til 113,5 cm. Vi tilbyr fire dusjstangssett med forskjellige håndusj og dusjstang for de som ikke liker hodedusj. Den store romslige hyllen, Hals, til sjampo og såpe kan monteres på alle våre rør.

Konseptet er limbart, og du kan kjøpe lim-kit LIMFJORD for å unngå å bore hull i flisene dine.

Kom til BAUHAUS og se vår store presentasjon av konseptet!

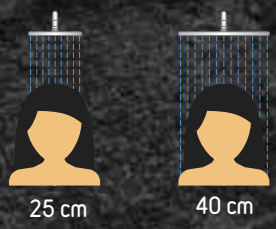

# *Korsbæk*

**Frittstående blandebatteri til badekar i retrostil**

Inkludert håndusj og dusjslange

Høyde 108 cm

Pris 6 699 kr.

10 ÅRS GARANTI

ØKO

# *Dueodde*

**Frittstående blandebatteri i moderne design til badekar**

Inkludert håndusj og dusjslange

Høyde 114 cm

Krom 5 999 kr.

Sort matt 6 699 kr.

10 ÅRS GARANTI

ØKO

# *Dueodde 25 cm*

Komplett sett i matt sort 4 199 kr.

Komplett sett i krom 3 299 kr.

Komplett sett i sort krom 4 499 kr.

ØKO

**Samsø Dueodde dusjstangsett**
Leveres nå i 3 farger – matt sort, krom og sort krom

Dusjstangsett med termostatarmatur og 25 cm hodedusj i rustfritt stål. Settet inneholder termostatarmatur med „Cold Touch"-funksjon og sikkerhetssperre (ved 38 grader) mot skålding, justerbar dusjstang med „Power Click"-knapp, håndusj med 3 funksjoner og antibakteriell anti-twist-slange og vannsparefunksjon 9,5 l/min. Settet kan monteres med Limfjord limbeslag (tilvalg), slik at man unngår å bore hull i veggen. Rosetter og eksentriske adaptere medfølger.

# *Dueodde 40 cm*

**Nyhet**
Dusjstangsett med termostatarmatur i krom og 40 cm hodedusj i rustfritt stål, som gir en fantastisk dusjopplevelse. Settet inneholder termostatarmatur med „Cold Touch"-funksjon og sikkerhetssperre (ved 38 grader) mot skålding, justerbar dusjstang med XXL-hodedusj, håndusj med 3 funksjoner og antibakteriell anti-twist-slange og vannsparefunksjon 9,5 l/min. Du kan montere settet med Limfjord limbeslag (tilvalg) og dermed unngå å bore i veggen. Rosetter og eksentriske adaptere medfølger.

Komplett sett i krom 3 599 kr.

Standard 25 cm hodedusj

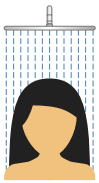

40 cm hodedusj (XXL)

*****
„Godt blandebatteri."
Björn H., kunde

# *Korsbæk*

Retro dusjstangsett med hodedusj i forkrommet, tykk messing og 2 funksjonshånddusjer samt dusjslange med dobbeltspiral og anti-twist i krom 2 599 kr.

ØKO

10 ÅRS GARANTI

# *Korsbæk polert messing*

**Nyhet**
Retro-dusjstangsett i polert messing med hodedusj, hånddusj med to funksjoner og dobbelviklet anti-twist-dusjslange.
Polert messing 2 999 kr.

ØKO

10 ÅRS GARANTI

10 ÅRS GARANTI

ØKO

# Blåvand

Dusjstangsett med håndusj med én funksjon og hodedusj i krom/krom, omskifter, antibakteriell slange i sølvfarget PVC, 1 699 kr.

10 ÅRS GARANTI

ØKO

# Marielyst

Dusjstangsett med håndusj med tre funksjoner i krom/hvit og hodedusj i krom/hvit, stor hylle, omskifter, antibakteriell slange i sølvfarget PVC, 1 699 kr.

10 ÅRS GARANTI

ØKO

# Kerteminde

Dusjstangsett med håndusj med tre funksjoner i krom/hvit og hodedusj i krom/hvit, stor hylle, omskifter, antibakteriell slange i sølvfarget PVC, 1 799 kr.

# Korsbæk

**Retro termostatarmatur** hvor håndtakene er i et robust, forkrommet sink-materiale, og armaturen har en sikkerhetssperre ved 38 °C mot skålding.
Med rosetter og eksentriske adaptere.

Pris: 1 399 kr.

ØKO

10 ÅRS GARANTI

Pris: 1 399 kr.

ØKO

10 ÅRS GARANTI

# Dueodde

Cold Touch

**Cold-Touch-termostatarmatur** uten varm/kald side. Med omskifter, 1/2" utløp ned og 3/4" utløp opp. Håndtakene er i et robust, forkrommet sink-materiale, og armaturen har en sikkerhetssperre ved 38 °C mot skålding. Inkludert rosetter og eksentriske adaptere. 1 799 kr.

ØKO

10 ÅRS GARANTI

Pris: 499 kr.

# Badekartut

Samsø universal vannkran til badekar - med dreibar omskifter. Den passer til alle armaturer med 1/2" håndusj (utløp ned). Pris: 479,95 kr.

# Sandvig

Cold Touch

**Cold-Touch-termostatarmatur** uten varm/kald side. Med utløp, 1/2" ned.
Håndtakene er i et robust, forkrommet sink-materiale, og armaturen har en sikkerhetssperre ved 38 °C mot skålding. Med rosetter og eksentriske adaptere.

Pris: 1 799 kr.

Pris: 1 799 kr.

*40 cm (XXL) hodedusj som gir en fantastisk dusjopplevelse!*

10 ÅRS GARANTI

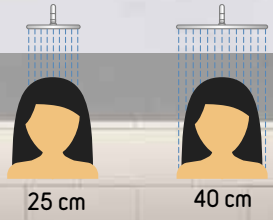

10 ÅRS GARANTI

ØKO

Cold Touch

# Nexø 25 cm

**Samsø Nexø dusjstangsett** leveres i to farger - krom og sort.

Her får du et dusjstangsett med termostatarmatur og 25 cm hodedusj i rustfritt stål.

Settet inneholder termostatarmatur med „Cold Touch"-funksjon og sikkerhetssperre (ved 38 grader) mot skålding, justerbar dusjstang med „Power Click"-knapp, håndusj med 3 funksjoner og antibakteriell anti-twist-slange og vannsparefunksjon 9,5 l/min.

Du kan montere settet med Limfjord limbeslag (tilvalg) for å unngå å bore i veggen.

Rosetter og eksentriske adaptere medfølger.

Komplett sett i krom 3 899 kr.

Komplett sett i matt sort 4 899 kr.

10 ÅRS GARANTI

ØKO

Cold Touch

# Nexø 40 cm

**Nyhet**

Dusjstangsett i krom med termostatarmatur og 40 cm hodedusj i rustfritt stål, som gir en fantastisk dusjopplevelse.

Settet inneholder termostatarmatur med „Cold Touch"-funksjon og sikkerhetssperre (ved 38 grader) mot skålding, justerbar dusjstang med XXL-hodedusj, håndusj med 3 funksjoner og antibakteriell anti-twist-slange og vannsparefunksjon 9,5 l/min.

Du kan montere settet med Limfjord limbeslag (tilvalg) for å unngå å bore i veggen.

Rosetter og eksentriske adaptere medfølger.

Komplett sett i krom 3 999 kr.

Standard 25 cm hodedusj

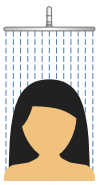

40 cm hodedusj (XXL)

**Dueodde** dusjstangsett i sort. Håndusj med „Power Click"-knapp. Tre dusjfunksjoner: Normal dusj, pulserende massasje og massasjestråle. Antibakteriell dusjslange med anti-twist i glider. Vannsparefunksjon 9,5 l/min og antikalk-funksjon.

**Sandvig**
Termostatarmatur i sort med „Cold Touch"-funksjon.
Totalpris: 2 598 kr.

10 ÅRS GARANTI

ØKO

# *Blåvand*

Dusjsett med håndusj og antibakteriell slange og glider. Pris: 799 kr.

10 ÅRS GARANTI

ØKO

# *Skagen*

Dusjsett med håndusj og dobbelviklet slange med glider. Pris: 549 kr.

10 ÅRS GARANTI

ØKO

# *Blokhus*

Dusjsett med håndusj og dobbelviklet slange med glider. Pris: 499 kr.

10 ÅRS GARANTI

ØKO

# *Dueodde*

Dusjsett i sort. Håndusj med „Power Click"-knapp. Tre dusjfunksjoner: Normal dusj, pulserende massasje og massasjestråle. Antibakteriell dusjslange med anti-twist i glider. Vannsparefunksjon 9,5 l/min og antikalk-funksjon. Pris: 799 kr.

10 ÅRS GARANTI

ØKO

# *Marielyst*

Dusjsett med håndusj og antibakteriell slange og glider. Pris: 899 kr.

10 ÅRS GARANTI

# *Hou*

75 cm justerbar dusjstang med glider, begge i krom. Pris: 329 kr.

*****
„Godt. Enkelt å handle på nett med BAUHAUS. Ser bra ut."
Ola J., kunde

## Hals

10 ÅRS GARANTI

Stor 24 cm bred hylle som passer i alle settene våre. Pris: 169 kr.

## Saltum

10 ÅRS GARANTI

Dryppefri hodedusj i krom/krom, Ø23 cm. Pris: 649 kr.

ØKO

## Amager

10 ÅRS GARANTI ØKO

Hodedusj i krom/grå, Ø 22 cm. Pris: 349 kr.

## Dueodde

10 ÅRS GARANTI

ØKO

Hodedusj i rustfritt stål, krom/krom, ø 25 cm. Pris: 699 kr.

10 ÅRS GARANTI ØKO

## Dueodde

Håndusj med „Power Click"-knapp.
3 dusjfunksjoner: Normal dusj, pulserende massasje og massasjestråle. Pris: 249 kr.

10 ÅRS GARANTI ØKO

## Skagen

Håndusj med én funksjon, krom/grå, ø 11 cm.
Pris: 149 kr.

10 ÅRS GARANTI ØKO

## Løkken

Håndusj i krom/krom med tre funksjoner, ø 10 cm.
Pris: 199 kr.

10 ÅRS GARANTI ØKO

## Blåvand

Håndusj med én funksjon, krom/krom, ø 14 cm.
Pris: 349 kr.

*****
„Dusjen er fin. Kjempebra."
Mats S., kunde

10 ÅRS GARANTI ØKO

## Blokhus

Håndusj med tre funksjoner, krom/grå, ø 11 cm. Pris: 169 kr.

10 ÅRS GARANTI ØKO

## Marielyst

Håndusj i krom/hvit med tre funksjoner, ø 11 cm. Pris: 449 kr.

10 ÅRS GARANTI ØKO

## Nexø

Hodedusj i rustfritt stål, krom/krom, ø 25 cm.
Pris: 249 kr.

Skärgård Clean & Dry
gulvstående toalett
med S-lås, hvitt
16 999 kr.

# *Skärgård elektronisk WC Clean & Dry*

IPX4

Elektroniske toaletter er på vei inn på det norske markedet. Foruten den komfort som følger med, som varmt vann, varme i setet, varm luft og mye mer, er den største forskjell til et allminnelig toalett at du rent faktisk går fra toalettbesøket mer ren enn ved et tradisjonelt toalettbesøk.

Vi har to modeller, en gulvmodell med S-lås og tank som lett kan installeres hvor ditt toalett står i dag og en vegghengt modell som passer til de fleste innbygningsisterner på markedet. Sisternen medfølger ikke.

Kom inn i nærmeste BAUHAUS butikk og se hvordan toalettene fungerer og få en presentasjon av de mange funksjoner. Foruten å spare på toalettpapir kan denne typen toalett også gjøre det mye lettere å besøke toalettet.

Vennligst forsikre deg om at ditt elektroniske toalett er installert av en profesjonell elektriker og rørlegger.

Lite spylevolum 3 liter
Stort spylevolum 6 liter
5 års garanti
Sparer energi
Fritt levert

*****
„Etter en tur til Japan ønsket jeg noe med bidet-funksjon. Med gratis hjemlevering var alt helt perfekt."
Susanne N., kunde

Bidét
Dameskyll
Varmluftstørking
Selvrensende dyse
Regulerbar skylleposisjon
Regulerbart vanntrykk
Temperaturregulering
Setevarmer
Bevegelig skyll
Energibesparende
Soft-close toalettsete
Trådløs fjernbetjening

FRAKTFRI LEVERING

5 ÅRS GARANTI

Kan leveres fra juni 2019

QR-kode

Skann og se

# *Skärgård elektronisk WC – vegghengt Clean & Dry 2019*

Clean & Dry vegghengt bidet-toalett med 3- og 6-liters spylevolum.
Pris: 10 699 kr.

DUSJ AV UNDERLIV (BIDET)
BAKDEL-SKYLL
VARMLUFTSTØRKING
MASSASJE
SETEVARME
TRÅDLØS FJERNBETJENING
BEVEGELIG SKYLL
TEMPERATURREGULERING
REGULERBART VANNTRYKK
DYSEREGULERING
ENERGIBESPARENDE
SOFT-CLOSE TOALETTSETE

EASY CLEAN
FRAKTFRI LEVERING
5 ÅRS GARANTI

Nå blir det ekstra behagelig å gå på toalettet. Det er fordi dette vegghengte, elektroniske Clean & Dry-toalettet har en lang rekke praktiske funksjoner, og selvfølgelig også:

- Lite spylevolum – 3 liter
- Stort spylevolum – 6 liter
- 5 års garanti
- Sparer energi
- Fritt levert

## BRUK FJERNKONTROLLEN TIL

*Vannmassasje*

Vannmassasjen kan startes mens dusj av underliv/bak er aktivert. Du kan regulere styrken på dusjen og dermed få en vannmassasje, noe som styrker blodsirkulasjonen

*Stopp alle „bestillinger"*

Hold knappen nede i 2 sekunder for å tenne lyset

*Bevegelig skyll*

Kan aktiveres mens dusj av underliv/bak er i gang. Dusjeffekten forsterkes under bruk på grunn av de bevegelige dysene

*Bevegelig skyll*

Du kan vaske baken ved å aktivere dysenes skyllefunksjon. Den stopper automatisk etter 2 minutter

*Dusj av underliv (bidet)*

Denne funksjonen har et lavt vanntrykk med tanke på dusj av underliv. Funksjonen stopper automatisk etter 2 minutter

*Juster vanntrykket*

mens dusj av underliv/bak er aktivert

*Tilpass dysefunksjonen*

Mens dusj av underliv/bak er aktivert

*Varmluftstørking*

Temperaturen for varmluftstørking kan justeres mens tørkefunksjonen er aktivert. Den varme luften tørker baken etter skylling. Denne funksjonen stopper automatisk etter 2 minutter

*Justerer setevarmen*

Det er virkelig behagelig

*Juster vanntrykket*

# *Skärgård vegghengt WC med kantløs skål*

Smuss og etterlatenskaper har ikke lenger noe sted å gjemme seg

Den lettvinte rengjøringen og langt bedre hygienen er en gevinst for både private baderom som for offentlige toaletter

- Moderne design
- Easy Clean-overflate
- Høy hygienestandard
- Lite spylevolum - 3 liter
- Stort spylevolum - 6 liter
- Lett å montere
- Usynlige hengsler

## *Vättern*

**Vegghengt WC med kantløs skål i porselen**
Inkludert hvitt toalettsete med myklukkingsfunksjon i UF/Duro-plast med usynlige, hurtigkoblede hengsler. Easy Clean-porselen som gjør rengjøringen langt enklere. Pris: 2 699 kr.

## *Ivösjön*

**Vegghengt WC med kantløs skål i porselen**
Inkludert hvitt toalettsete med myklukkingsfunksjon i UF/Duro-plast med usynlige, hurtigkoblede hengsler. Easy Clean-porselen som gjør rengjøringen langt enklere. Pris: 2 699 kr.

## *Bromölla*

**Vegghengt WC med kantløs skål i porselen**
Inkludert hvitt toalettsete med myklukkingsfunksjon i UF/Duro-plast med usynlige, hurtigkoblede hengsler. Easy Clean-porselen som gjør rengjøringen langt enklere. Pris: 2 699 kr.

LED-speilskap med firkantet toppanel i matt sort 80 cm
Tvilösand porselensvask
Skårgårds underskap i matt sort
Klassisk fronter i matt sort
A-håndtak i krom 80 cm (sett à 2 stk)
Totalpris: 21 975 kr.

# *Kjøpshjelp*

*På de følgende sidene finner du mer informasjon om produktene, prisene og målene. Du er velkommen til å stikke innom butikken, så kan vi hjelpe deg med å planlegge den perfekte baderomsløsningen.*

*De veiledende listeprisene er inkludert 25 % merverdiavgift.*

*Se etter lastebil-symbolet; det betyr gratis levering i hele landet ved kjøp over 4.000 kr. i løpet av 6 virkedager (gjelder kun steder med veiforbindelse). På Skärgård IQ er det likevel en leveringstid på 4–5 uker etter at kjøper har bekreftet leverandørens måltegninger.*

*Leveringen skjer til fortauskant og innbæring er ikke inkludert.*

*NY FORBEDRET GARANTI:*
*10 år med Skärgård-konseptet i baderomsmøbler, dusjavskjerming og dusjkabinetter.*

*WEBSHOP:*
*Det kan være spesielle betingelser i forbindelse med leveringsomkostninger for varer bestilt via Bauhaus' webshop.*

*Gå til www.bauhaus.no for nærmere informasjon om gjeldende betingelser.*


| | |
|---|---|
| SKÄRGÅRD MØBELKONSEPT | 156-165 |
| SKÄRGÅRD IQ MØBELKONSEPT | 166-174 |
| BADEROMSMØBLER | 174 |
| NORD MØBELKONSEPT | 175 |
| SKÄRGÅRD DUSJAVSKJERMING | 176-177 |
| DUSJKABINETTER | 178-179 |
| SKÄRGÅRD WC | 180 |
| SKÄRGÅRD BADEKAR | 181 |
| SKÄRGÅRD MASSASJEBADEKAR | 182-184 |
| SAMSØ DUSJKONSEPT | 185-187 |


*For å kunne benytte deg av garantien, må du følge produktveiledningen under installasjonen av baderommet. Takk for din forståelse.*

# *Skärgård*

## MØBELKONSEPT

Skärhamn, Smygehamn og Lysekil produserer vasker i porselen med innebygd overløp. Tylösand-vasken er produsert i porselen uten overløp – en ikke-lukkbar bunnventil er inkludert. Båstad-vasken er produsert i sort, herdet glass uten overløp – en ikke-lukkbar bunnventil er inkludert. Tyresö, Viksjö, Dalen, Kungshamn og Strømma er alle produsert i porselen med overløp. Blandebatteri medfølger ikke.

**Lysekil** – Porselenshåndvask med integrert overløp.

| Bredde | Farge | EAN | Total (BxDxH) | Totalpris: |
|---|---|---|---|---|
| 60 (Slim) | Hvit blank | 0200500215113 | 60,5 x 36 x 1,5 cm | 1 999,00 |
| 60 | Hvit blank | 0200500198386 | 60,5 x 46 x 1,5 cm | 2 399,00 |
| 80 (Slim) | Hvit blank | 0200500215632 | 80,5 x 36 x 1,5 cm | 2 699,00 |
| 80 | Hvit blank | 0200500198423 | 80,5 x 46 x 1,5 cm | 2 999,00 |
| 100 (Slim) | Hvit blank | 0200500215489 | 100,5 x 36 x 1,5 cm | 3 199,00 |
| 100 | Hvit blank | 0200500198461 | 100,5 x 46 x 1,5 cm | 3 599,00 |
| 120 | Hvit blank | 0200500198508 | 120,5 x 46 x 1,5 cm | 4 199,00 |
| 120 D | Hvit blank | 8595677102277 | 120,5 x 46 x 1,5 cm | 4 399,00 |

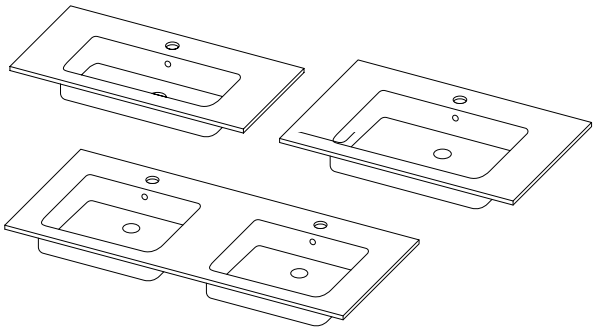

**Skärhamn** – Porselenshåndvask med myke, avrundede former og integrert overløp.

| Bredde | Farge | EAN | Total (BxDxH) | Totalpris: |
|---|---|---|---|---|
| 60 (Slim) | Hvit blank | 0200500215175 | 60,5 x 36 x 8 cm | 2 299,00 |
| 60 | Hvit blank | 0200500198393 | 60,5 x 46 x 8 cm | 2 599,00 |
| 80 (Slim) | Hvit blank | 0200500215076 | 80,5 x 36 x 8 cm | 2 999,00 |
| 80 | Hvit blank | 0200500198430 | 80,5 x 46 x 8 cm | 3 399,00 |
| 100 (Slim) | Hvit blank | 0200500215229 | 100,5 x 36 x 8 cm | 3 899,00 |
| 100 | Hvit blank | 0200500198478 | 100,5 x 46 x 8 cm | 3 999,00 |
| 120D* | Hvit blank | 0200500206609 | 120,5 x 46 x 8 cm | 6 999,00 |

*For dobbeltvask med to avløp må det velges 120 cm underskap for dobbeltutløp (D) eller 2 x 60 cm underskap.

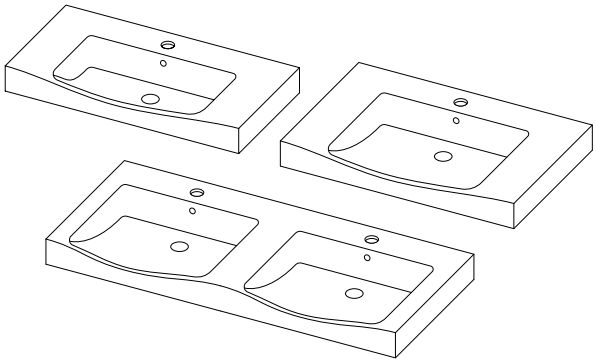

**Båstad** – Moderne svart håndvask i glass med overløp og åpen bunnventil.

| Bredde | Farge | EAN | Total (BxDxH) | Totalpris: |
|---|---|---|---|---|
| 60 | Sort blank | 0200500198416 | 60,5 x 46 x 1,2 cm | 2 899,00 |
| 80 | Sort blank | 0200500198454 | 80,5 x 46 x 1,2 cm | 3 399,00 |
| 100 | Sort blank | 0200500198492 | 100,5 x 46 x 1,5 cm | 3 999,00 |
| 120 | Sort blank | 0200500200577 | 120,5 x 46 x 1,5 cm | 3 799,00 |

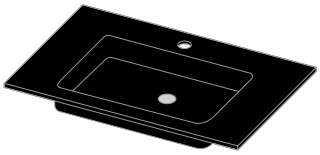

**Tylösand** – porselenshåndvask uten overløp.

| Bredde | Farge | EAN | Total (BxDxH) | Totalpris: |
|---|---|---|---|---|
| 60 | Hvit | 8595677101652 | 60 x 46 x 13,5 cm | 3 999,00 |
| 80 | Hvit | 8595677101669 | 80 x 46 x 13,5 cm | 4 899,00 |
| 100 | Hvit | 8595677101676 | 100 x 46 x 13,5 cm | 6 699,00 |
| 120D* | Hvit | 8595677101690 | 120 x 46 x 13,5 cm | 7 599,00 |

*For dobbeltvask med to avløp må det velges 120 cm underskap til dobbeltutløp (D) eller 2 x 60 cm underskap.

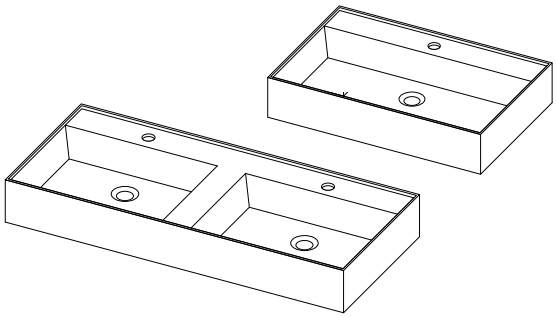

**Smygehamn** – Porselenshåndvask i klassisk stil med integrert overløp.
I størrelsene 100 og 120 kan du få både ett og to hull for blandere (to hull er merket med „E" avhengig av størrelse).

| Bredde | Farge | EAN | Total (BxDxH) | Totalpris: |
|---|---|---|---|---|
| 60 | Hvit blank | 0200500228212 | 60,5 x 49 x 10,3 cm | 2 399,00 |
| 80 | Hvit blank | 0200500228175 | 80,5 x 49 x 10,3 cm | 3 199,00 |
| 100 | Hvit blank | 0200500228007 | 100,5 x 49 x 10,3 cm | 3 699,00 |
| 100E* | Hvit blank | 0200500227581 | 100,5 x 49 x 10,3 cm | 3 699,00 |
| 120 | Hvit blank | 0200500227543 | 120,5 x 49 x 10,3 cm | 4 899,00 |
| 120E* | Hvit blank | 0200500227376 | 120,5 x 49 x 10,3 cm | 4 899,00 |

*For dobbeltvask med ett avløp må det velges 100 eller 120 cm underskap for enkelt utløp (E).

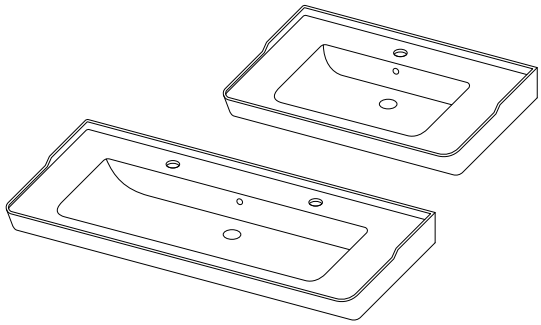

**OBS:** Porselensvasker kan ha en toleranse på +/– 3 % i forhold til de angitte målene. Det kan også forekomme små ujevnheter i vasker med store flater. Disse små avvikene regnes som noe av sjarmen til et håndlagd porselensprodukt.

**Stensund** - kunststein-bordplate
*Med utskåret hull for to håndvasker
Bordplate i kunststein, tre farger: hvit, sort eller grå.
Kombinert med en av våre håndvasker:
Viksjö, Dalen, Strömma eller Tyresö.

| Bredde | EAN Hvit | EAN Grå | EAN Svart | Total (BxDxH) | Totalpris: |
|---|---|---|---|---|---|
| 60 | 0200500215533 | 0200500215267 | 0200500215618 | 61,4 x 46,3 x 2 cm | 3 599,00 |
| 80 | 0200500215557 | 0200500215212 | 0200500215106 | 81,4 x 46,3 x 2 cm | 4 499,00 |
| 100 | 0200500215663 | 0200500215236 | 0200500215328 | 101,4 x 46,3 x 2 cm | 5 199,00 |
| 120 | 0200500215182 | 0200500215342 | 0200500215373 | 121,4 x 46,3 x 2 cm | 5 899,00 |
| 120D* | 0200500215243 | 0200500215595 | 0200500215250 | 121,4 x 46,3 x 2 cm | 5 999,00 |

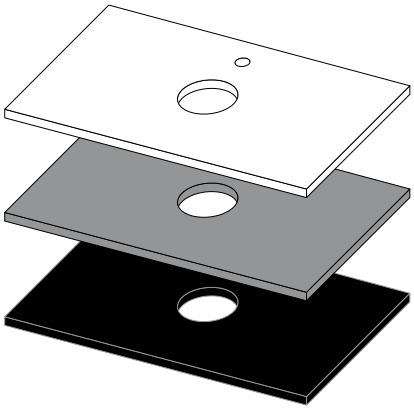

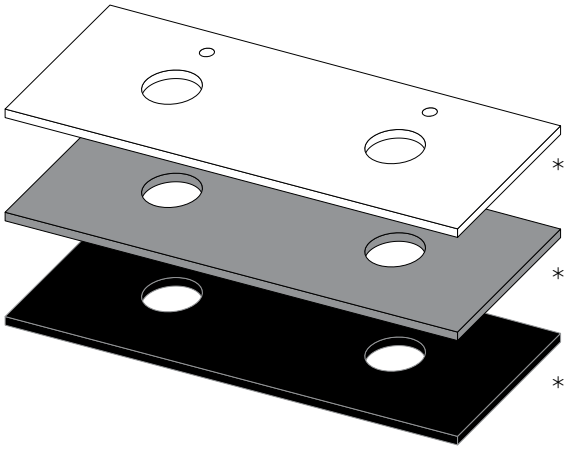


**Dalen designservanter** - utført i porselen

| Bredde | Farge | EAN | Total (BxDxH) | Totalpris: |
|---|---|---|---|---|
| 40 | Hvit blank | 0200500215366 | 40,5 x 40,5 x 17 cm | 1 499,00 |

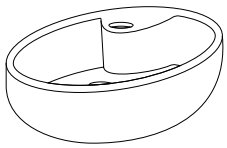

**Strömma designhåndvasker** - utført i porselen

| Bredde | Farge | EAN | Total (BxDxH) | Totalpris: |
|---|---|---|---|---|
| 50 | Hvit blank | 0200500215427 | 48,5 x 39 x 16,5 cm | 1 499,00 |

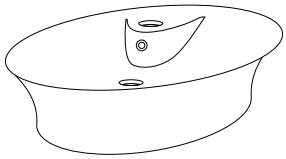

**Tyresö designhåndvasker** - utført i porselen

| Bredde | Farge | EAN | Total (BxDxH) | Totalpris: |
|---|---|---|---|---|
| 60 | Hvit blank | 0200500215151 | 59,5 x 41 x 17 cm | 1 899,00 |
| 60 | Sort matt | 8594175640199 | 59,5 x 41 x 17 cm | 2 399,00 |

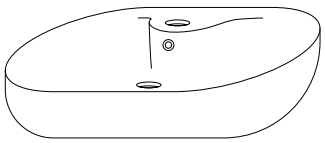

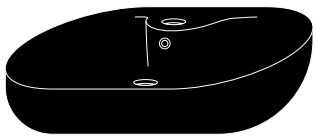

**Viksjö designhåndvasker** - utført i porselen

| Bredde | Farge | EAN | Total (BxDxH) | Totalpris: |
|---|---|---|---|---|
| 40 | Hvit blank | 0200500215304 | 38 x 38 x 14 cm | 1 499,00 |

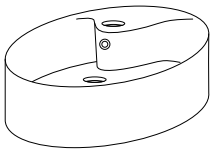

**Kungshamn designhåndvasker** - utført i porselen

| Bredde | Farge | EAN | Total (BxDxH) | Totalpris: |
|---|---|---|---|---|
| 51 | Hvit blank | 8594175640205 | 51 x 40 x 15,4 cm | 1 499,00 |

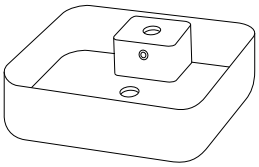

**Underskap - Forhåndsmontert underskap i MDF.**
6 ganger PU-lakkert i hvit matt, svart matt, grå matt eller høyglanset hvit (kun for klassiske fronter og moderne integrerte fonter).

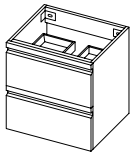
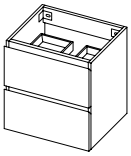
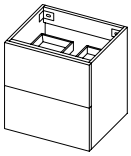
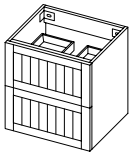
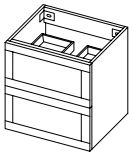

**60 cm underskap & fronter**

| Typen | Hvit matt | Hvit høyglans | Svart matt | Grå matt | Total (BxDxH) | Pris | Totalpris |
|---|---|---|---|---|---|---|---|
| Slim-Line dybde 36 cm + | 0200500215397 | 0200500227789 | 0200500215199 | 0200500228137 | 58,4x33,5x55 cm | 5 699,00 | |
| 2 stk Front KLASSISK | 0200500197921 | 0200500227796 | 0200500197938 | 0200500227710 | 58,4x35,3x55 cm | 629,00 | 6 328,00 |
| 2 stk Front KLASSISK INT. | 0200500197952 | | 0200500197969 | 0200500227383 | 58,4x35,3x55 cm | 629,00 | 6 328,00 |
| 2 stk Front RETRO | 0200500197983 | | 0200500197990 | 0200500228014 | 58,4x35,5x55 cm | 999,00 | 6 698,00 |
| 2 stk Front RAMME | 0200500215083 | | 0200500215403 | 0200500227970 | 58,4x35,5x55 cm | 999,00 | 6 698,00 |
| 2 stk Front MODERNE INT. | 0200500262582 | 0200500262698 | 0200500262643 | 0200500262735 | 58,4x35,3x55 cm | 999,00 | 6 698,00 |

| Typen | Hvit matt | Hvit høyglans | Svart matt | Grå matt | Total (BxDxH) | Pris | Totalpris |
|---|---|---|---|---|---|---|---|
| Full dybde 46 cm + | 0200500197495 | 0200500227734 | 0200500197501 | 0200500228229 | 58,4x43x55 cm | 6 699,00 | |
| 2 stk Front KLASSISK | 0200500197921 | 0200500227796 | 0200500197938 | 0200500227710 | 58,4x44,8x55 cm | 629,00 | 7 328,00 |
| 2 stk Front KLASSISK INT. | 0200500197952 | | 0200500197969 | 0200500227383 | 58,4x44,8x55 cm | 629,00 | 7 328,00 |
| 2 stk Front RETRO | 0200500197983 | | 0200500197990 | 0200500228014 | 58,4x45x55 cm | 999,00 | 7 698,00 |
| 2 stk Front RAMME | 0200500215083 | | 0200500215403 | 0200500227970 | 58,4x45x55 cm | 999,00 | 7 698,00 |
| 2 stk Front MODERNE INT. | 0200500262582 | 0200500262698 | 0200500262643 | 0200500262735 | 58,4x44,8x55 cm | 999,00 | 7 698,00 |

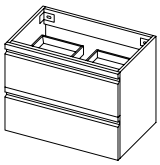
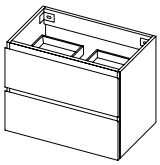
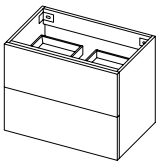
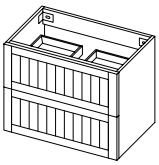
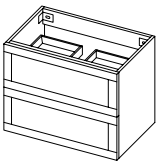

**80 cm underskap & fronter**

| Typen | Hvit matt | Hvit høyglans | Svart matt | Grå matt | Total (BxDxH) | Pris | Totalpris |
|---|---|---|---|---|---|---|---|
| Slim-Line dybde 36 cm + | 0200500215281 | 0200500227727 | 0200500215472 | 0200500227444 | 78,4x33,5x55 cm | 6 499,00 | |
| 2 stk Front KLASSISK | 0200500198034 | 0200500227635 | 0200500198041 | 0200500228052 | 78,4x35,3x55 cm | 899,00 | 7 398,00 |
| 2 stk Front KLASSISK INT. | 0200500198065 | | 0200500198072 | 0200500228106 | 78,4x35,3x55 cm | 899,00 | 7 398,00 |
| 2 stk Front RETRO | 0200500198096 | | 0200500198102 | 0200500228083 | 78,4x35,5x55 cm | 1 299,00 | 7 798,00 |
| 2 stk Front RAMME | 0200500215137 | | 0200500215625 | 0200500228045 | 78,4x35,5x55 cm | 1 299,00 | 7 798,00 |
| 2 stk Front MODERNE INT. | 0200500262544 | 0200500262506 | 0200500262636 | 0200500262711 | 78,4x35,3x55 cm | 1 299,00 | 7 798,00 |

| Typen | Hvit matt | Hvit høyglans | Svart matt | Grå matt | Total (BxDxH) | Pris | Totalpris |
|---|---|---|---|---|---|---|---|
| Full dybde 46 cm + | 0200500197525 | 0200500227765 | 0200500197532 | 0200500228038 | 78,4x43x55 cm | 7 499,00 | |
| 2 stk Front KLASSISK | 0200500198034 | 0200500227635 | 0200500198041 | 0200500228052 | 78,4x44,8x55 cm | 899,00 | 8 398,00 |
| 2 stk Front KLASSISK INT. | 0200500198065 | | 0200500198072 | 0200500228106 | 78,4x44,8x55 cm | 899,00 | 8 398,00 |
| 2 stk Front RETRO | 0200500198096 | | 0200500198102 | 0200500228083 | 78,4x45x55 cm | 1 299,00 | 8 798,00 |
| 2 stk Front RAMME | 0200500215137 | | 0200500215625 | 0200500228045 | 78,4x45x55 cm | 1 299,00 | 8 798,00 |
| 2 stk Front MODERNE INT. | 0200500262544 | 0200500262506 | 0200500262636 | 0200500262711 | 78,4x44,8x55 cm | 1 299,00 | 8 798,00 |

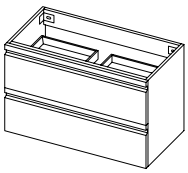
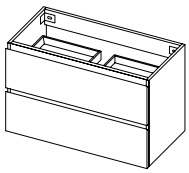
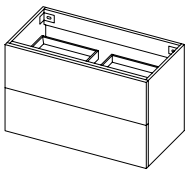
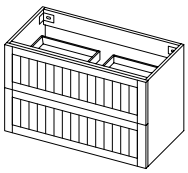
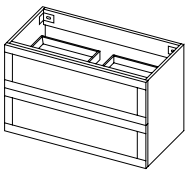

**100 cm underskap (E) & fronter** - 100 cm underskap med fronter - Passer for alle 100 cm og 100E servanter eller Stensund steinbenkeplate.

| Typen | Hvit matt | Hvit høyglans | Svart matt | Grå matt | Total (BxDxH) | Pris | Totalpris |
|---|---|---|---|---|---|---|---|
| Slim-Line dybde 36 cm + | 0200500215496 | 0200500227864 | 0200500215335 | 0200500227529 | 98,4x33,5x55 cm | 6 999,00 | |
| 2 stk Front KLASSISK | 0200500198140 | 0200500227314 | 0200500198157 | 0200500227963 | 98,4x35,3x55 cm | 1 299,00 | 8 298,00 |
| 2 stk Front KLASSISK INT. | 0200500198171 | | 0200500198188 | 0200500228182 | 98,4x35,3x55 cm | 1 299,00 | 8 298,00 |
| 2 stk Front RETRO | 0200500198201 | | 0200500198218 | 0200500228168 | 98,4x35,5x55 cm | 1 599,00 | 8 598,00 |
| 2 stk Front RAMME | 0200500215311 | | 0200500215380 | 0200500228120 | 98,4x35,5x55 cm | 1 599,00 | 8 598,00 |
| 2 stk Front MODERNE INT. | 0200500262674 | 0200500262766 | 0200500262728 | 0200500262599 | 98,4x35,3x55 cm | 1 599,00 | 8 598,00 |

| Typen | Hvit matt | Hvit høyglans | Svart matt | Grå matt | Total (BxDxH) | Pris | Totalpris |
|---|---|---|---|---|---|---|---|
| Full dybde 46 cm + | 0200500197563 | 0200500227642 | 0200500197570 | 0200500227352 | 98,4x43x55 cm | 7 999,00 | |
| 2 stk Front KLASSISK | 0200500198140 | 0200500227314 | 0200500198157 | 0200500227963 | 98,4x44,8x55 cm | 1 299,00 | 9 298,00 |
| 2 stk Front KLASSISK INT. | 0200500198171 | | 0200500198188 | 0200500228182 | 98,4x44,8x55 cm | 1 299,00 | 9 298,00 |
| 2 stk Front RETRO | 0200500198201 | | 0200500198218 | 0200500228168 | 98,4x45x55 cm | 1 599,00 | 9 598,00 |
| 2 stk Front RAMME | 0200500215311 | | 0200500215380 | 0200500228120 | 98,4x45x55 cm | 1 599,00 | 9 598,00 |
| 2 stk Front MODERNE INT. | 0200500262674 | 0200500262766 | 0200500262728 | 0200500262599 | 98,4x44,8x55 cm | 1 599,00 | 9 598,00 |

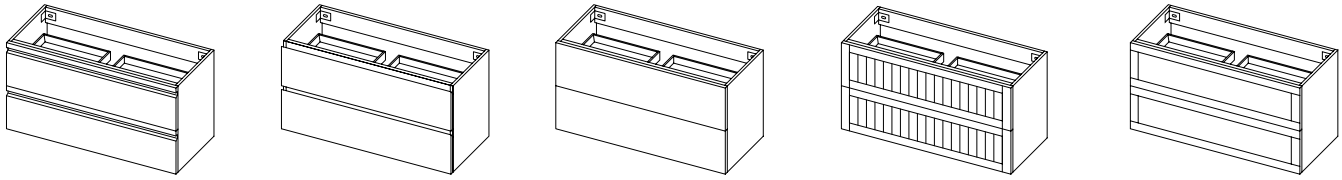

**120 cm underskap for enkelt hull med fronter** - Passer for alle 120 cm og 120E servanter eller Stensund steinbenkeplater.

| Typen | Hvit matt | Hvit høyglans | Svart matt | Grå matt | Total (BxDxH) | Pris | Totalpris |
|---|---|---|---|---|---|---|---|
| Full dybde 46 cm + | 0200500197594 | 0200500228359 | 0200500197600 | 0200500227611 | 118,4x43x55 cm | 8 699,00 | |
| 2 stk Front KLASSISK | 0200500198256 | 0200500227949 | 0200500198263 | 0200500228205 | 118,4x44,8x55 cm | 1 599,00 | 10 298,00 |
| 2 stk Front KLASSISK INT. | 0200500198287 | | 0200500198294 | 0200500228250 | 118,4x44,8x55 cm | 1 599,00 | 10 298,00 |
| 2 stk Front RETRO | 0200500198317 | | 0200500198324 | 0200500228236 | 118,4x45x55 cm | 1 999,00 | 10 698,00 |
| 2 stk Front RAMME | 0200500215441 | | 0200500215359 | 0200500228199 | 118,4x45x55 cm | 1 999,00 | 10 698,00 |
| 2 stk Front MODERNE INT. | 0200500262773 | 0200500262605 | 0200500262513 | 0200500262537 | 118,4x44,8x55 cm | 1 999,00 | 10 698,00 |

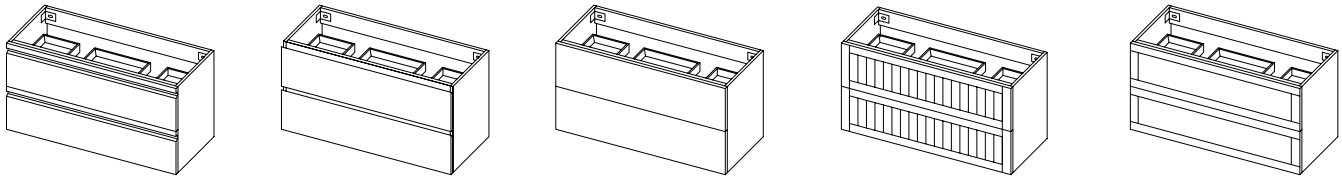

**120 cm underskap (D) (til dobbelt utløp) & fronter**

| Typen | Hvit matt | Hvit høyglans | Svart matt | Grå matt | Total (BxDxH) | Pris | Totalpris |
|---|---|---|---|---|---|---|---|
| Full dybde 46 cm + | 0200500211573 | 0200500228366 | 0200500211580 | 0200500227598 | 118,4x43x55 cm | 8 699,00 | |
| 2 stk Front KLASSISK | 0200500198256 | 0200500227949 | 0200500198263 | 0200500228205 | 118,4x44,8x55 cm | 1 599,00 | 10 298,00 |
| 2 stk Front KLASSISK INT. | 0200500198287 | | 0200500198294 | 0200500228250 | 118,4x44,8x55 cm | 1 599,00 | 10 298,00 |
| 2 stk Front RETRO | 0200500198317 | | 0200500198324 | 0200500228236 | 118,4x45x55 cm | 1 999,00 | 10 698,00 |
| 2 stk Front RAMME | 0200500215441 | | 0200500215359 | 0200500228199 | 118,4x45x55 cm | 1 999,00 | 10 698,00 |
| 2 stk Front MODERNE INT. | 0200500262773 | 0200500262605 | 0200500262513 | 0200500262537 | 118,4x44,8x55 cm | 1 999,00 | 10 698,00 |

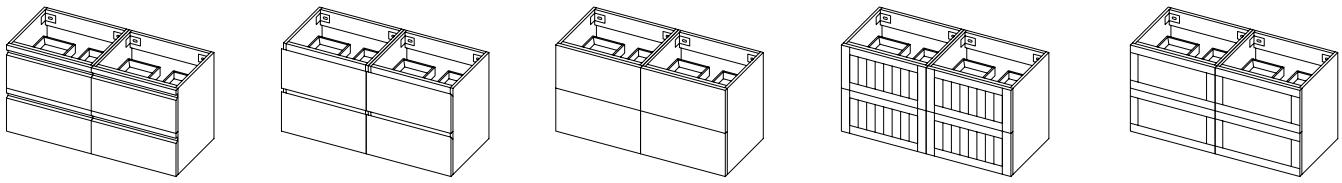

**2 x 60 cm underskap & fronter** - bare for 120 cm løsninger med dobbelt avløp (D).

| Typen | Hvit matt | Hvit høyglans | Svart matt | Grå matt | Total (BxDxH) | Pris (2 stk) | Totalpris |
|---|---|---|---|---|---|---|---|
| Full dybde 46 cm + | 0200500197495 | 0200500227734 | 0200500197501 | 0200500228229 | 117x43x55 cm | 13 398,00 | |
| 2 stk Front KLASSISK | 0200500197921 | 0200500227796 | 0200500197938 | 0200500227710 | 117x44,8x55 cm | 1 258,00 | 14 656,00 |
| 2 stk Front KLASSISK INT. | 0200500197952 | | 0200500197969 | 0200500227383 | 117x44,8x55 cm | 1 258,00 | 14 656,00 |
| 2 stk Front RETRO | 0200500197983 | | 0200500197990 | 0200500228014 | 117x45x55 cm | 1 998,00 | 15 396,00 |
| 2 stk Front RAMME | 0200500215083 | | 0200500215403 | 0200500227970 | 117x45x55 cm | 1 998,00 | 15 396,00 |
| 2 stk Front MODERNE INT. | 0200500262582 | 0200500262698 | 0200500262643 | 0200500262735 | 117x44,8x55 cm | 1 998,00 | 15 396,00 |

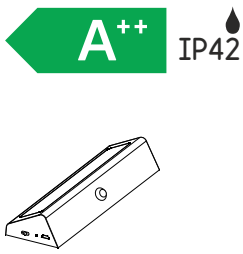

**Skap og skuff belysning – oppladbar LED-lampe med sensor**
Sensorbelysning 12 V med varmt lys i hvit eller sort farge. Kan monteres i under-, side- eller høyskap. Batteriets levetid er ca. 4 timer, og det varer i ca. 3 måneder ved normal bruk. Enkelt å ta ut og lade opp med mini-USB. IP42.

| Bredde | Farge | EAN | Total (BxDxH) | Pris |
|---|---|---|---|---|
| 20 cm | Hvit matt | 0200500207798 | 21 x 5,5 x 3 cm | 469,00 |
| 20 cm | Sort matt | 0200500207804 | 21 x 5,5 x 3 cm | 469,00 |

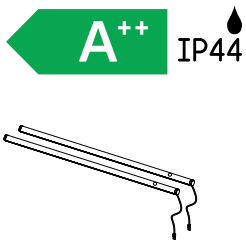


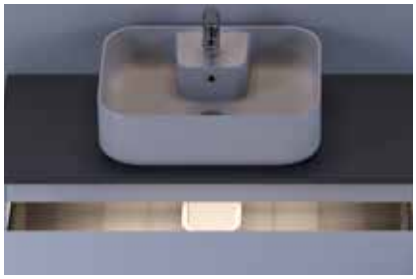

**Skapbelysning**
Lysrør med føler (2 stk pr. sett, som skal tilkobles 220 V)

| Bredde | EAN | Total (BxDxH) | Pris |
|---|---|---|---|
| 31 cm | 0200500258349 | 31 x 1,5 x 1,5 cm | 599,00 |
| 55 cm | 0200500258363 | 55 x 1,5 x 1,5 cm | 699,00 |
| 95 cm | 0200500258370 | 95 x 1,5 x 1,5 cm | 999,00 |

**Standardspeil** - Klassisk flatt speil i seks størrelser. Kan suppleres med LED-lampe.

| Bredde | Farge | EAN | Total (BxDxH) | Pris |
|---|---|---|---|---|
| 50 | Speil | 0200500197006 | 50 x 2,6 x 65 cm | 799,00 |
| 60 | Speil | 0200500197037 | 60 x 2,6 x 75 cm | 899,00 |
| 80 | Speil | 0200500197068 | 80 x 2,6 x 75 cm | 1 099,00 |
| 90 | Speil | 0200500197099 | 90 x 2,6 x 75 cm | 1 299,00 |
| 100 | Speil | 0200500197105 | 100 x 2,6 x 75 cm | 1 399,00 |
| 120 | Speil | 0200500197136 | 120 x 2,6 x 75 cm | 1 799,00 |

**LED-lampe** - Varm LED-belysning i tre bredder som passer til monteringen av Skärgård-speil og Skärgård IQ-overskap. Inkl. LED-trafo. IP44.

IP44 A++

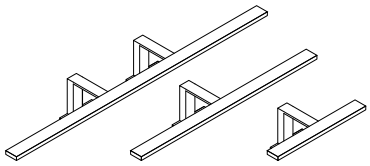

| Bredde | Farge | EAN | Total (BxDxH) | Energiforbruk | Kelvin | Pris |
|---|---|---|---|---|---|---|
| 30 | Krom | 0200500227277 | 30 x 10 x 8,4 cm | 7 W | 4 000 K | 779,00 |
| 30 | Sateng | 0200500228304 | 30 x 10 x 8,4 cm | 7 W | 4 000 K | 779,00 |
| 30 | Sort | 0200500228281 | 30 x 10 x 8,4 cm | 7 W | 4 000 K | 779,00 |
| 60 | Krom | 0200500228335 | 60 x 10 x 8,4 cm | 8 W | 4 000 K | 1 199,00 |
| 60 | Sateng | 0200500228342 | 60 x 10 x 8,4 cm | 8 W | 4 000 K | 1 199,00 |
| 60 | Sort | 0200500228274 | 60 x 10 x 8,4 cm | 8 W | 4 000 K | 1 199,00 |
| 80 | Krom | 0200500228311 | 80 x 10 x 8,4 cm | 13 W | 4 000 K | 1 799,00 |
| 80 | Sateng | 0200500228328 | 80 x 10 x 8,4 cm | 13 W | 4 000 K | 1 799,00 |
| 80 | Sort | 0200500228267 | 80 x 10 x 8,4 cm | 13 W | 4 000 K | 1 799,00 |

**Vendbart speil med sort ramme -** Leveres i størrelsene 60 x 80 cm, 90 x 80 cm, 100 x 80 cm, 120 x 80 cm. Den sorte rammen er 14,7 mm tykk. Total dybde fra vegg til rammens forkant er 28 mm. Kobberfri. (LED-lampe er tilvalg).

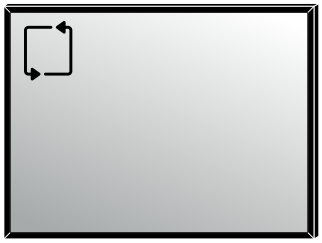

| Bredde | Farge | EAN | Total (BxDxH) | Pris |
|---|---|---|---|---|
| 60 | Black ramme | 8595677102987 | 60 x 1,5(2,8) x 80 cm | 1 099,00 |
| 80 | Black ramme | 8595677102994 | 80 x 1,5(2,8) x 80 cm | 1 499,00 |
| 90 | Black ramme | 8595677103021 | 90 x 1,5(2,8) x 80 cm | 1 699,00 |
| 100 | Black ramme | 8595677103007 | 100 x 1,5(2,8) x 80 cm | 1 799,00 |
| 120 | Black ramme | 8595677103014 | 120 x 1,5(2,8) x 80 cm | 2 199,00 |

**EXCLUSIVE LED-speil med kaldt og varmt lys.** Berøringsknapp endrer lyset fra kaldt til varmt. Lysstyrken justeres med funksjonen for lysdemping. IP44-godkjent. Med skrueopphengssystem. Mattet kant rundt speilet - 5 mm bred. Kobberfri.

IP44 A++

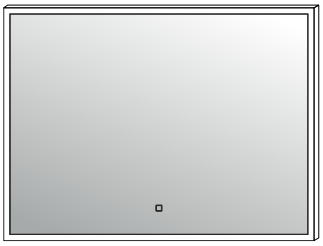

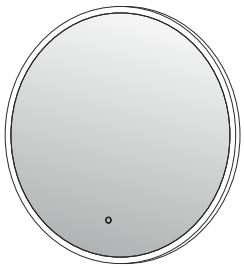

| Bredde | Farge | EAN | Total (BxDxH) | Energiforbruk | Kelvin | Pris |
|---|---|---|---|---|---|---|
| 60 | Sateng | 8595677103267 | 60 x 3,7 x 75 cm | 14,3 W | 6 000 / 3 000 | 2 999,00 |
| 80 | Sateng | 8595677103274 | 80 x 3,7 x 75 cm | 15,6 W | 6 000 / 3 000 | 3 399,00 |
| 90 | Sateng | 8595677103281 | 90 x 3,7 x 75 cm | 16,1 W | 6 000 / 3 000 | 3 699,00 |
| 100 | Sateng | 8595677103298 | 100 x 3,7 x 75 cm | 16,7 W | 6 000 / 3 000 | 3 799,00 |
| 120 | Sateng | 8595677103304 | 120 x 3,7 x 75 cm | 17,6 W | 6 000 / 3 000 | 4 199,00 |
| 60 | Sateng | 8595677103311 | 60 x 3,7 cm rund | 10,1 W | 6 000 / 3 000 | 3 299,00 |
| 80 | Sateng | 8595677103328 | 80 x 3,7 cm rund | 13,8 W | 6 000 / 3 000 | 4 799,00 |

**PREMIUM LED-speil med sensor** - Speil med integrert over- og underbelysning i varmt LED-lys. Med bevegelse-ssensor. IP44-godkjent.

IP44 A++

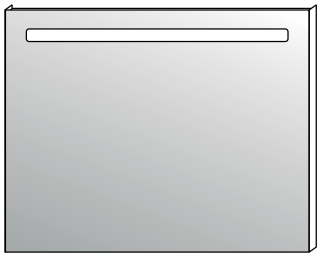

| Bredde | Farge | EAN | Total (BxDxH) | Energiforbruk | Kelvin | Pris |
|---|---|---|---|---|---|---|
| 50 | Sateng | 0200500197013 | 50 x 3,6 x 65 cm | 10 W | 3 000 K | 3 399,00 |
| 60 | Sateng | 0200500197044 | 60 x 3,6 x 70 cm | 12,4 W | 3 000 K | 3 599,00 |
| 80 | Sateng | 0200500197075 | 80 x 3,6 x 70 cm | 17,2 W | 3 000 K | 3 999,00 |
| 90 | Sateng | 0200500207644 | 90 x 3,6 x 70 cm | 19,6 W | 3 000 K | 4 199,00 |
| 100 | Sateng | 0200500197112 | 100 x 3,6 x 70 cm | 22 W | 3 000 K | 4 399,00 |
| 120 | Sateng | 0200500197143 | 120 x 3,6 x 70 cm | 26,8 W | 3 000 K | 4 699,00 |

**PREMIUM LED-speil med sensor og Bluetooth-høyttaler** - Med vindu, over- og underbelysning. Inkludert høyttaler med Bluetooth-forbindelse.

IP44 A++

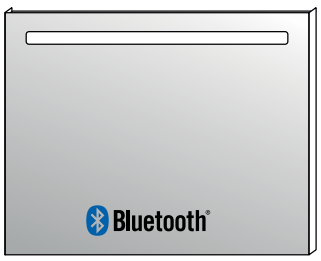


| Bredde | Farge | EAN | Total (BxDxH) | Energiforbruk | Kelvin | Pris |
|---|---|---|---|---|---|---|
| 50 | Sateng | 0200500197020 | 50 x 5 x 65 cm | 15,6 W | 3 000 K | 4 799,00 |
| 60 | Sateng | 0200500197051 | 60 x 5 x 70 cm | 18 W | 3 000 K | 4 899,00 |
| 80 | Sateng | 0200500197082 | 80 x 5 x 70 cm | 22,8 W | 3 000 K | 5 199,00 |
| 90 | Sateng | 0200500207651 | 90 x 5 x 70 cm | 25,2 W | 3 000 K | 5 399,00 |
| 100 | Sateng | 0200500197129 | 100 x 5 x 70 cm | 27,6 W | 3 000 K | 5 699,00 |
| 120 | Sateng | 0200500197150 | 120 x 5 x 70 cm | 32,4 W | 3 000 K | 5 999,00 |

**NYHET mai 2019 – Vendbart speil med gullramme.** Leveres i størrelsene 60 x 80 cm, 80 x 80 cm, 90 x 80 cm, 110 x 80 cm, 120 x 80 cm. Kobberfri.

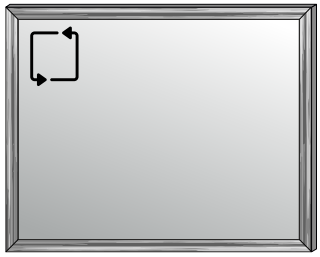

| Bredde | Farge | EAN | Total (BxDxH) | Pris |
|---|---|---|---|---|
| 60 | Gullramme | 8595677103212 | 60 x 2,7 x 80 cm | 999,00 |
| 80 | Gullramme | 8595677103229 | 80 x 2,7 x 80 cm | 1 299,00 |
| 90 | Gullramme | 8595677103236 | 90 x 2,7 x 80 cm | 1 499,00 |
| 100 | Gullramme | 8595677103243 | 100 x 2,7 x 80 cm | 1 599,00 |
| 120 | Gullramme | 8595677103250 | 120 x 2,7 x 80 cm | 1 899,00 |

**Rundt speil (med bånd og spenne)**

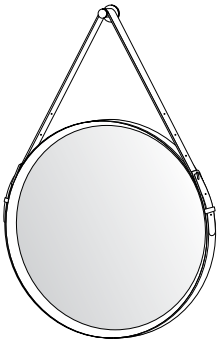

| Bredde | Farge | EAN | Størrelse | Pris |
|---|---|---|---|---|
| 55 cm speil | Hvit | 0200500269970 | Ø 55 cm | 999,00 |
| 55 cm speil | Sort | 0200500269932 | Ø 55 cm | 999,00 |
| Bånd med spenne | Hvit | 0200500269925 | | 169,00 |
| Bånd med spenne | Sort | 0200500269901 | | 169,00 |
| Bånd med spenne | Mokka | 0200500269895 | | 169,00 |
| Bånd med spenne | Krem | 0200500269864 | | 169,00 |

**Stone LED-speil – vendbart 360°** – speilet har innebygd varm LED-belysning og kan monteres som 60 cm eller 100 cm i bredden. IP44-godkjent. Energiforbruk 18 W. 3000 K. 936 Lm.

IP44

A++

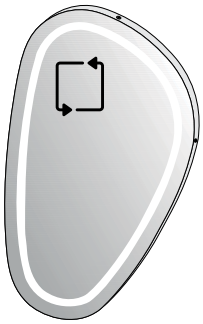

| Bredde | Farge | EAN | Total (BxDxH) | Pris |
|---|---|---|---|---|
| 60 x 100 | Speil | 0200500215298 | 61 x 5 x 101 cm | 5 699,00 |

**LED-speilskap**
Ferdigmontert speilskap i MDF. Leveres i mattlakkert hvit, sort eller grå og høyglans hvit.

Varm LED-belysning over, under og innvendig, inkl. 230 V stikkontakt med strømbryter. Fire avtakbare, barnesikre glasshyller (tre på 50 cm) og speil både på inn- og utsiden av døren. IP44-godkjent.

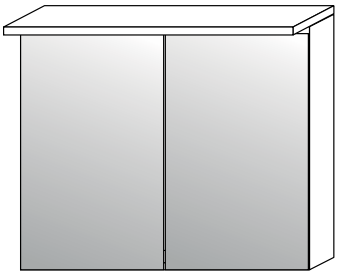

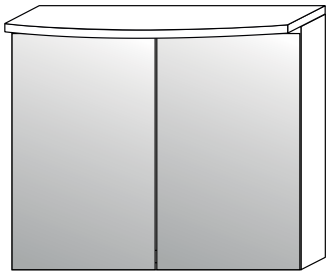

**LED-speilskap med firkantet toppanel**
med 230 V stikkontakt samt over- og underbelysning innvendig

IP44

A++

| Bredde | Total (BxDxH) | Hvit matt | Hvit høyglans | Sort matt | Grå matt | Energiforbruk | Kelvin | Pris |
|---|---|---|---|---|---|---|---|---|
| 50 | 50 x 14 x 65 cm | 0200500197198 | 0200500227499 | 0200500197204 | 0200500227895 | 4,3 W | 2 700 - 3 200 | 4 999,00 |
| 60 | 60 x 14 x 70 cm | 0200500197259 | 0200500227628 | 0200500197266 | 0200500227680 | 4,6 W | 2 700 - 3 200 | 5 399,00 |
| 80 | 80 x 14 x 70 cm | 0200500197310 | 0200500227567 | 0200500197327 | 0200500228090 | 5,2 W | 2 700 - 3 200 | 7 799,00 |
| 100 | 100 x 14 x 70 cm | 0200500197372 | 0200500227321 | 0200500197389 | 0200500227987 | 7,2 W | 2 700 - 3 200 | 8 699,00 |
| 120 | 120 x 14 x 70 cm | 0200500197433 | 0200500227659 | 0200500197440 | 0200500228243 | 8,5 W | 2 700 - 3 200 | 10 199,00 |

**LED-speilskap med avrundet toppanel**
med 230 V stikkontakt samt over- og underbelysning innvendig

IP44

A++

| Bredde | Total (BxDxH) | Hvit matt | Hvit høyglans | Sort matt | Grå matt | Energiforbruk | Kelvin | Pris |
|---|---|---|---|---|---|---|---|---|
| 50 | 50 x 14 x 65 cm | 0200500197167 | 0200500227536 | 0200500197174 | 0200500227703 | 4,3 W | 2 700 - 3 200 | 4 999,00 |
| 60 | 60 x 14 x 70 cm | 0200500197228 | 0200500227574 | 0200500197235 | 0200500227857 | 4,6 W | 2 700 - 3 200 | 5 399,00 |
| 80 | 80 x 14 x 70 cm | 0200500197280 | 0200500227604 | 0200500197297 | 0200500227468 | 5,2 W | 2 700 - 3 200 | 7 799,00 |
| 100 | 100 x 14 x 70 cm | 0200500197341 | 0200500227482 | 0200500197358 | 0200500228076 | 7,2 W | 2 700 - 3 200 | 8 699,00 |
| 120 | 120 x 14 x 70 cm | 0200500197402 | 0200500227697 | 0200500197419 | 0200500228151 | 8,5 W | 2 700 - 3 200 | 10 199,00 |

**Forhåndsmonterte høyskap i MDF - 6 ganger PU-lakkert i hvit matt, svart matt, grå matt og høyglanset hvit. 165 ° myktlukkende.**
Midthylle i MDF. 4 justerbare barnesikre glasshyller.

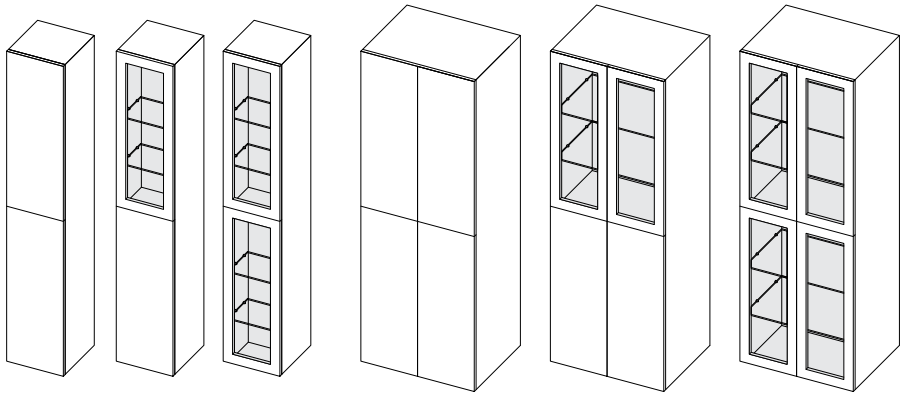

**Skärgård KLASSISK** - Heldør + Heldør

| Bredde | Farge | EAN | Pris | | Heldør 2 stk | Pris | Total (BxDxH) | Totalpris |
|---|---|---|---|---|---|---|---|---|
| 35 | Hvit matt | 0200500197624 | 4 499,00 | | 0200500197686 | 899,00 | 35x31,8x174 cm | 5 398,00 |
| 35 | Hvit høyglans | 0200500227888 | 4 499,00 | | 0200500227871 | 899,00 | 35x31,8x174 cm | 5 398,00 |
| 35 | Svart matt | 0200500197631 | 4 499,00 | | 0200500197693 | 899,00 | 35x31,8x174 cm | 5 398,00 |
| 35 | Grå matt | 0200500227505 | 4 499,00 | | 0200500227406 | 899,00 | 35x31,8x174 cm | 5 398,00 |
| 70 | Hvit matt | 0200500269482 | 8 499,00 | 2x | 0200500197686 | 1 798,00 | 70,7xx44,8x174 cm | 10 297,00 |
| 70 | Hvit høyglans | 0200500270624 | 8 499,00 | 2x | 0200500227871 | 1 798,00 | 70,7xx44,8x174 cm | 10 297,00 |
| 70 | Svart matt | 0200500270693 | 8 499,00 | 2x | 0200500197693 | 1 798,00 | 70,7xx44,8x174 cm | 10 297,00 |
| 70 | Grå matt | 0200500270662 | 8 499,00 | 2x | 0200500227406 | 1 798,00 | 70,7xx44,8x174 cm | 10 297,00 |

**Skärgård KLASSISK** - Heldør + Glassdør

| Bredde | Farge | EAN | Pris | | Heldør 1 stk | Pris | | Glassdør 1 stk | Pris | Total (BxDxH) | Totalpris |
|---|---|---|---|---|---|---|---|---|---|---|---|
| 35 | Hvit matt | 0200500197624 | 4 499,00 | | 0200500219777 | 469,00 | | 0200500215649 | 1 099,00 | 35x31,8x174 cm | 6 067,00 |
| 35 | Svart matt | 0200500197631 | 4 499,00 | | 0200500219784 | 469,00 | | 0200500215465 | 1 099,00 | 35x31,8x174 cm | 6 067,00 |
| 35 | Grå matt | 0200500227505 | 4 499,00 | | 0200500227819 | 469,00 | | 0200500227925 | 1 099,00 | 35x31,8x174 cm | 6 067,00 |
| 70 | Hvit matt | 0200500269482 | 8 499,00 | 2x | 0200500219777 | 938,00 | 2x | 0200500215649 | 2 198,00 | 70,7xx44,8x174 cm | 11 635,00 |
| 70 | Svart matt | 0200500270693 | 8 499,00 | 2x | 0200500219784 | 938,00 | 2x | 0200500215465 | 2 198,00 | 70,7xx44,8x174 cm | 11 635,00 |
| 70 | Grå matt | 0200500270662 | 8 499,00 | 2x | 0200500227819 | 938,00 | 2x | 0200500227925 | 2 198,00 | 70,7xx44,8x174 cm | 11 635,00 |

**Skärgård KLASSISK** - Glassdør + Glassdør

| Bredde | Farge | EAN | Pris | | Glassdør 1 stk | Pris | | Glassdør 1 stk | Pris | Total (BxDxH) | Totalpris |
|---|---|---|---|---|---|---|---|---|---|---|---|
| 35 | Hvit matt | 0200500197624 | 4 499,00 | | 0200500215649 | 1 099,00 | | 0200500215649 | 1 099,00 | 35x31,8x174 cm | 6 697,00 |
| 35 | Svart matt | 0200500197631 | 4 499,00 | | 0200500215465 | 1 099,00 | | 0200500215465 | 1 099,00 | 35x31,8x174 cm | 6 697,00 |
| 35 | Grå matt | 0200500227505 | 4 499,00 | | 0200500227925 | 1 099,00 | | 0200500227925 | 1 099,00 | 35x31,8x174 cm | 6 697,00 |
| 70 | Hvit matt | 0200500269482 | 8 499,00 | 2x | 0200500215649 | 2 198,00 | 2x | 0200500215649 | 2 198,00 | 70,7x44,8x174 cm | 12 895,00 |
| 70 | Svart matt | 0200500270693 | 8 499,00 | 2x | 0200500215465 | 2 198,00 | 2x | 0200500215465 | 2 198,00 | 70,7x44,8x174 cm | 12 895,00 |
| 70 | Grå matt | 0200500270662 | 8 499,00 | 2x | 0200500227925 | 2 198,00 | 2x | 0200500227925 | 2 198,00 | 70,7x44,8x174 cm | 12 895,00 |

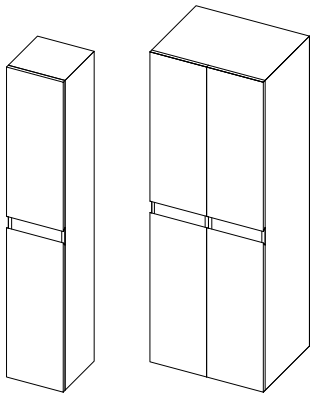

**Skärgård KLASSISK INTEGRERT** - Klassisk Integrert + Klassisk Integrert dør

| Bredde | Farge | EAN | Pris | | Heldør 2 stk | Pris | Total (BxDxH) | Totalpris |
|---|---|---|---|---|---|---|---|---|
| 35 | Hvit matt | 0200500197624 | 4 499,00 | | 0200500197716 | 899,00 | 35x31,8x174 cm | 5 398,00 |
| 35 | Svart matt | 0200500197631 | 4 499,00 | | 0200500197723 | 899,00 | 35x31,8x174 cm | 5 398,00 |
| 35 | Grå matt | 0200500227505 | 4 499,00 | | 0200500227772 | 899,00 | 35x31,8x174 cm | 5 398,00 |
| 70 | Hvit matt | 0200500269482 | 8 499,00 | 2x | 0200500197716 | 1 798,00 | 70,7xx44,8x174 cm | 10 297,00 |
| 70 | Svart matt | 0200500270693 | 8 499,00 | 2x | 0200500197723 | 1 798,00 | 70,7xx44,8x174 cm | 10 297,00 |
| 70 | Grå matt | 0200500270662 | 8 499,00 | 2x | 0200500227772 | 1 798,00 | 70,7xx44,8x174 cm | 10 297,00 |

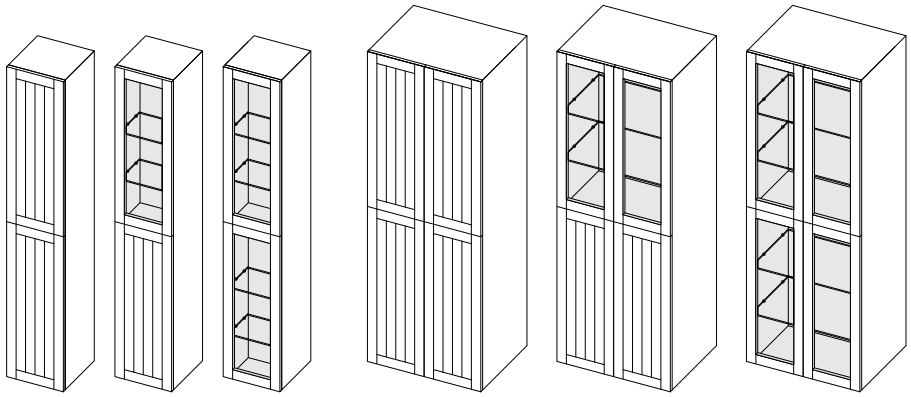

**Skärgård RETRO** - Heldør + Heldør

| Bredde | Farge | EAN | Pris | | Dør 1 stk | Pris | | Heldør 1 stk | Pris | Total (BxDxH) | Totalpris |
|---|---|---|---|---|---|---|---|---|---|---|---|
| 35 | Hvit matt | 0200500197624 | 4 499,00 | | 0200500197747 | 899,00 | | 0200500197747 | 899,00 | 35x32x174 cm | 6 297,00 |
| 35 | Svart matt | 0200500197631 | 4 499,00 | | 0200500197754 | 899,00 | | 0200500197754 | 899,00 | 35x32x174 cm | 6 297,00 |
| 35 | Grå matt | 0200500227505 | 4 499,00 | | 0200500227758 | 899,00 | | 0200500227758 | 899,00 | 35x32x174 cm | 6 297,00 |
| 70 | Hvit matt | 0200500269482 | 8 499,00 | 2x | 0200500197747 | 1 798,00 | 2x | 0200500197747 | 1 798,00 | 70,7xx45x174 cm | 12 095,00 |
| 70 | Svart matt | 0200500270693 | 8 499,00 | 2x | 0200500197754 | 1 798,00 | 2x | 0200500197754 | 1 798,00 | 70,7xx45x174 cm | 12 095,00 |
| 70 | Grå matt | 0200500270662 | 8 499,00 | 2x | 0200500227758 | 1 798,00 | 2x | 0200500227758 | 1 798,00 | 70,7xx45x174 cm | 12 095,00 |

**Skärgård RETRO** - Heldør + Glassdør

| Bredde | Farge | EAN | Pris | | Heldør 1 stk | Pris | | Glassdør 1 stk | Pris | Total (BxDxH) | Totalpris |
|---|---|---|---|---|---|---|---|---|---|---|---|
| 35 | Hvit matt | 0200500197624 | 4 499,00 | | 0200500197747 | 899,00 | | 0200500197792 | 1 099,00 | 35x32x174 cm | 6 497,00 |
| 35 | Svart matt | 0200500197631 | 4 499,00 | | 0200500197754 | 899,00 | | 0200500197808 | 1 099,00 | 35x32x174 cm | 6 497,00 |
| 35 | Grå matt | 0200500227505 | 4 499,00 | | 0200500227758 | 899,00 | | 0200500227666 | 1 099,00 | 35x32x174 cm | 6 497,00 |
| 70 | Hvit matt | 0200500269482 | 8 499,00 | 2x | 0200500197747 | 1 798,00 | 2x | 0200500197792 | 2 198,00 | 70,7xx45x174 cm | 12 495,00 |
| 70 | Svart matt | 0200500270693 | 8 499,00 | 2x | 0200500197754 | 1 798,00 | 2x | 0200500197808 | 2 198,00 | 70,7xx45x174 cm | 12 495,00 |
| 70 | Grå matt | 0200500270662 | 8 499,00 | 2x | 0200500227758 | 1 798,00 | 2x | 0200500227666 | 2 198,00 | 70,7xx45x174 cm | 12 495,00 |

**Skärgård RETRO** - Glassdør + Glassdør dør

| Bredde | Farge | EAN | Pris | | Glassdør 1 stk | Pris | | Glassdør 1 stk | Pris | Total (BxDxH) | Totalpris |
|---|---|---|---|---|---|---|---|---|---|---|---|
| 35 | Hvit matt | 0200500197624 | 4 499,00 | | 0200500197792 | 1 099,00 | | 0200500197792 | 1 099,00 | 35x32x174 cm | 6 697,00 |
| 35 | Svart matt | 0200500197631 | 4 499,00 | | 0200500197808 | 1 099,00 | | 0200500197808 | 1 099,00 | 35x32x174 cm | 6 697,00 |
| 35 | Grå matt | 0200500227505 | 4 499,00 | | 0200500227666 | 1 099,00 | | 0200500227666 | 1 099,00 | 35x32x174 cm | 6 697,00 |
| 70 | Hvit matt | 0200500269482 | 8 499,00 | 2x | 0200500197792 | 2 198,00 | 2x | 0200500197792 | 2 198,00 | 70,7xx45x174 cm | 12 895,00 |
| 70 | Svart matt | 0200500270693 | 8 499,00 | 2x | 0200500197808 | 2 198,00 | 2x | 0200500197808 | 2 198,00 | 70,7xx45x174 cm | 12 895,00 |
| 70 | Grå matt | 0200500270662 | 8 499,00 | 2x | 0200500227666 | 2 198,00 | 2x | 0200500227666 | 2 198,00 | 70,7xx45x174 cm | 12 895,00 |

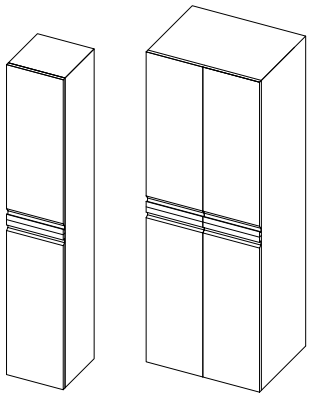

**Skärgård MODERNE INTEGRERT**- Moderne Integrert + Moderne Integrert dør

| Bredde | Farge | EAN | Pris | | Heldør 2 stk | Pris | Total (BxDxH) | Totalpris |
|---|---|---|---|---|---|---|---|---|
| 35 | Hvit matt | 0200500197624 | 4 499,00 | | 0200500262490 | 1 199,00 | 35x31,8x174 cm | 5 698,00 |
| 35 | Hvit høyglans | 0200500227888 | 4 499,00 | | 0200500262650 | 1 199,00 | 35x31,8x174 cm | 5 698,00 |
| 35 | Svart matt | 0200500197631 | 4 499,00 | | 0200500262629 | 1 199,00 | 35x31,8x174 cm | 5 698,00 |
| 35 | Grå matt | 0200500227505 | 4 499,00 | | 0200500262520 | 1 199,00 | 35x31,8x174 cm | 5 698,00 |
| 70 | Hvit matt | 0200500269482 | 8 499,00 | 2x | 0200500262490 | 2 398,00 | 70,7xx44,8x174 cm | 10 897,00 |
| 70 | Hvit høyglans | 0200500270624 | 8 499,00 | 2x | 0200500262650 | 2 398,00 | 70,7xx44,8x174 cm | 10 897,00 |
| 70 | Svart matt | 0200500270693 | 8 499,00 | 2x | 0200500262629 | 2 398,00 | 70,7xx44,8x174 cm | 10 897,00 |
| 70 | Grå matt | 0200500270662 | 8 499,00 | 2x | 0200500262520 | 2 398,00 | 70,7xx44,8x174 cm | 10 897,00 |

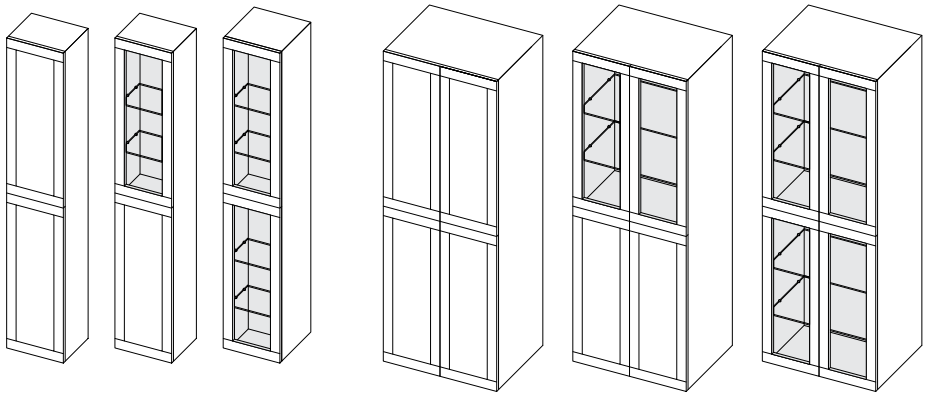

**Skärgård RAMME** - Heldør + Heldør

| Bredde | Farge | EAN | Pris | | Heldør 1 stk | Pris | | Heldør 1 stk | Pris | Total (BxDxH) | Totalpris |
|---|---|---|---|---|---|---|---|---|---|---|---|
| 35 | Hvit matt | 0200500197624 | 4 499,00 | | 0200500215502 | 899,00 | | 0200500215502 | 899,00 | 35x32x174 cm | 6 297,00 |
| 35 | Svart matt | 0200500197631 | 4 499,00 | | 0200500215670 | 899,00 | | 0200500215670 | 899,00 | 35x32x174 cm | 6 297,00 |
| 35 | Grå matt | 0200500227505 | 4 499,00 | | 0200500227833 | 899,00 | | 0200500227833 | 899,00 | 35x32x174 cm | 6 297,00 |
| 70 | Hvit matt | 0200500269482 | 8 499,00 | 2x | 0200500215502 | 1 798,00 | 2x | 0200500215502 | 1 798,00 | 70,7xx45x174 cm | 12 095,00 |
| 70 | Svart matt | 0200500270693 | 8 499,00 | 2x | 0200500215670 | 1 798,00 | 2x | 0200500215670 | 1 798,00 | 70,7xx45x174 cm | 12 095,00 |
| 70 | Grå matt | 0200500270662 | 8 499,00 | 2x | 0200500227833 | 1 798,00 | 2x | 0200500227833 | 1 798,00 | 70,7xx45x174 cm | 12 095,00 |

**Skärgård RAMME** - Heldør + Glassdør

| Bredde | Farge | EAN | Pris | | Heldør 1 stk | Pris | | Glassdør 1 stk | Pris | Total (BxDxH) | Totalpris |
|---|---|---|---|---|---|---|---|---|---|---|---|
| 35 | Hvit matt | 0200500197624 | 4 499,00 | | 0200500215502 | 899,00 | | 0200500215274 | 1 099,00 | 35x32x174 cm | 6 497,00 |
| 35 | Svart matt | 0200500197631 | 4 499,00 | | 0200500215670 | 899,00 | | 0200500215090 | 1 099,00 | 35x32x174 cm | 6 497,00 |
| 35 | Grå matt | 0200500227505 | 4 499,00 | | 0200500227833 | 899,00 | | 0200500227901 | 1 099,00 | 35x32x174 cm | 6 497,00 |
| 70 | Hvit matt | 0200500269482 | 8 499,00 | 2x | 0200500215502 | 1 798,00 | 2x | 0200500215274 | 2 198,00 | 70,7xx45x174 cm | 12 495,00 |
| 70 | Svart matt | 0200500270693 | 8 499,00 | 2x | 0200500215670 | 1 798,00 | 2x | 0200500215090 | 2 198,00 | 70,7xx45x174 cm | 12 495,00 |
| 70 | Grå matt | 0200500270662 | 8 499,00 | 2x | 0200500227833 | 1 798,00 | 2x | 0200500227901 | 2 198,00 | 70,7xx45x174 cm | 12 495,00 |

**Skärgård RAMME** - Glassdør + Glassdør

| Bredde | Farge | EAN | Pris | | Glassdør 1 stk | Pris | | Glassdør 1 stk | Pris | Total (BxDxH) | Totalpris |
|---|---|---|---|---|---|---|---|---|---|---|---|
| 35 | Hvit matt | 0200500197624 | 4 499,00 | | 0200500215274 | 1 099,00 | | 0200500215274 | 1 099,00 | 35x32x174 cm | 6 697,00 |
| 35 | Svart matt | 0200500197631 | 4 499,00 | | 0200500215090 | 1 099,00 | | 0200500215090 | 1 099,00 | 35x32x174 cm | 6 697,00 |
| 35 | Grå matt | 0200500227505 | 4 499,00 | | 0200500227901 | 1 099,00 | | 0200500227901 | 1 099,00 | 35x32x174 cm | 6 697,00 |
| 70 | Hvit matt | 0200500269482 | 8 499,00 | 2x | 0200500215274 | 2 198,00 | 2x | 0200500215274 | 2 198,00 | 70,7xx45x174 cm | 12 895,00 |
| 70 | Svart matt | 0200500270693 | 8 499,00 | 2x | 0200500215090 | 2 198,00 | 2x | 0200500215090 | 2 198,00 | 70,7xx45x174 cm | 12 895,00 |
| 70 | Grå matt | 0200500270662 | 8 499,00 | 2x | 0200500227901 | 2 198,00 | 2x | 0200500227901 | 2 198,00 | 70,7xx45x174 cm | 12 895,00 |

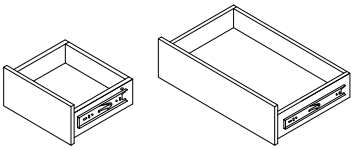

**Innvendig skuff til høyskap**
*For nye høyskap 70,7 cm brede og 43 cm dype.

| Bredde | Farge | EAN | Pris |
|---|---|---|---|
| 30 | Hvit matt | 0200500198782 | 529,00 |
| 30 | Sort matt | 0200500198799 | 529,00 |
| 30 | Grå matt | 0200500227956 | 529,00 |
| 70* | Hvit matt | 0200500271362 | 999,00 |
| 70* | Sort matt | 0200500271379 | 999,00 |
| 70* | Grå matt | 0200500271386 | 999,00 |

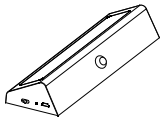

IP42 A++

**Skap og skuff belysning – oppladbar LED-lampe med sensor**
Sensorbelysning 12 V med varmt lys i hvit eller sort farge. Kan monteres i under-, side- eller høyskap. Batteriets levetid er ca. 4 timer, og det varer i ca. 3 måneder ved normal bruk. Enkelt å ta ut og lade opp med mini-USB. IP42.

| Bredde | Farge | EAN | Total (BxDxH) | Pris |
|---|---|---|---|---|
| 20 | Hvit matt | 0200500207798 | 21 x 5,5 x 3 cm | 469,00 |
| 20 | Sort matt | 0200500207804 | 21 x 5,5 x 3 cm | 469,00 |

**Møbelben til underskap (kun med Stensund) eller høyskap** – 2 stk. møbelben 15 cm lakkert med justering opptil 16,5 cm. Leveres i sett à 2 i fargene sort, hvit eller grå.

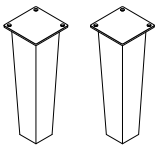

| Størrelse | Farge | EAN | Høyde mm. | Pris |
|---|---|---|---|---|
| 15 | Hvit matt | 0200500215205 | 15 + 1,5 cm | 679,00 |
| 15 | Sort matt | 0200500215519 | 15 + 1,5 cm | 679,00 |
| 15 | Grå matt | 0200500228113 | 15 + 1,5 cm | 679,00 |

**Trådkurv til høyskap**

| Bredde | Farge | EAN | Pris |
|---|---|---|---|
| 30 | Sateng | 0200500198812 | 369,00 |

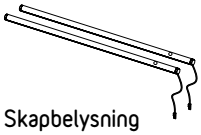

IP44 A++

**Skapbelysning**
Lysrør med føler (2 stk pr. sett, som skal tilkobles 220 V)

| Bredde | EAN | Total (BxDxH) | Pris |
|---|---|---|---|
| 31 | 0200500258349 | 31 x 1,5 x 1,5 cm | 599,00 |
| 55 | 0200500258363 | 55 x 1,5 x 1,5 cm | 699,00 |
| 95 | 0200500258370 | 95 x 1,5 x 1,5 cm | 999,00 |

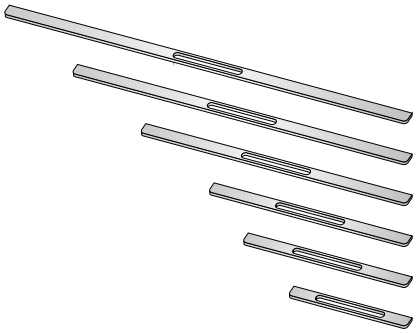

**Håndtak A** - 2 stk

| Bredde | Farge | EAN | Pris |
|---|---|---|---|
| 25 | Krom | 0200500270495 | 379,00 |
| 25 | Sateng | 0200500270525 | 379,00 |
| 25 | Sort | 0200500270488 | 429,00 |
| 35 | Krom | 0200500198584 | 449,00 |
| 35 | Sateng | 0200500198591 | 449,00 |
| 35 | Sort | 0200500208016 | 549,00 |
| 60 | Krom | 0200500198669 | 729,00 |
| 60 | Sateng | 0200500198676 | 729,00 |
| 60 | Sort | 0200500208092 | 879,00 |
| 80 | Krom | 0200500198720 | 879,00 |
| 80 | Sateng | 0200500198737 | 879,00 |
| 80 | Sort | 0200500208085 | 1 099,00 |
| 100 | Krom | 0200500198744 | 1 099,00 |
| 100 | Sateng | 0200500198751 | 1 099,00 |
| 100 | Sort | 0200500208139 | 1 299,00 |
| 120 | Krom | 0200500198768 | 1 199,00 |
| 120 | Sateng | 0200500198775 | 1 199,00 |
| 120 | Sort | 0200500208108 | 1 399,00 |

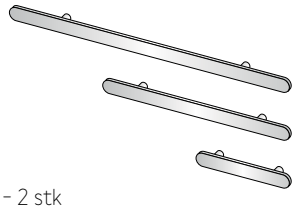

**Håndtak C** - 2 stk

| Bredde | Farge | EAN | Pris |
|---|---|---|---|
| 20 | Krom | 0200500262681 | 399,00 |
| 20 | Sateng | 0200500262568 | 399,00 |
| 20 | Sort | 0200500262742 | 429,00 |
| 40 | Krom | 0200500262612 | 529,00 |
| 40 | Sateng | 0200500262704 | 529,00 |
| 40 | Sort | 0200500262667 | 599,00 |
| 60 | Krom | 0200500262551 | 679,00 |
| 60 | Sateng | 0200500262759 | 679,00 |
| 60 | Sort | 0200500262575 | 729,00 |

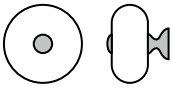

**Håndtak E** - 2 stk

| Bredde | Farge | EAN | Pris |
|---|---|---|---|
| 3 | Hvit porselen | 0200500198515 | 159,00 |
| 3 | Sort porselen | 0200500208023 | 159,00 |

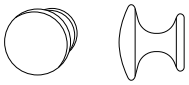

**Håndtak G** - 2 stk

| Bredde | Farge | EAN | Pris |
|---|---|---|---|
| 2 | Krom | 0200500240931 | 169,00 |
| 2 | Antikk messing | 0200500240924 | 199,00 |

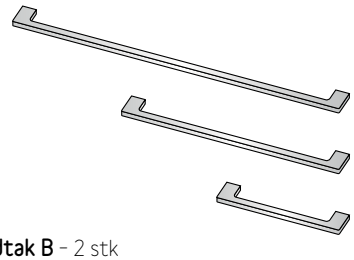

**Håndtak B** - 2 stk

| Bredde | Farge | EAN | Pris |
|---|---|---|---|
| 20 | Krom | 0200500198546 | 269,00 |
| 20 | Sateng | 0200500198553 | 269,00 |
| 20 | Sort | 0200500208009 | 299,00 |
| 40 | Krom | 0200500198607 | 449,00 |
| 40 | Sateng | 0200500198614 | 449,00 |
| 40 | Sort | 0200500208030 | 549,00 |
| 60 | Krom | 0200500198683 | 729,00 |
| 60 | Sateng | 0200500198690 | 729,00 |
| 60 | Sort | 0200500208115 | 879,00 |

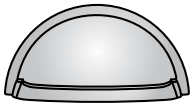

**Håndtak D** - 2 stk

| Bredde | Farge | EAN | Pris |
|---|---|---|---|
| 8 | Krom | 0200500198522 | 229,00 |
| 8 | Sateng | 0200500198539 | 229,00 |
| 8 | Kobber | 0200500208061 | 299,00 |
| 8 | Antikk messing | 0200500240917 | 269,00 |

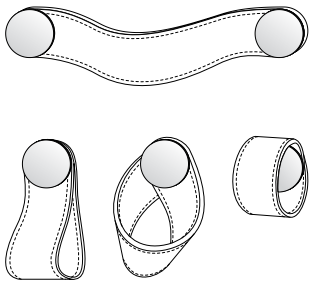

**Håndtak F** - 2 stk

| Bredde | Farge | EAN | Pris |
|---|---|---|---|
| 16 | Hvit/krom | 0200500270457 | 379,00 |
| 16 | Sort/krom | 0200500270464 | 379,00 |
| 16 | Mokka/krom | 0200500207996 | 379,00 |
| 16 | Krem/krom | 0200500208146 | 379,00 |

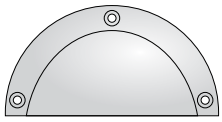

**Håndtak H** - 2 stk

| Bredde | Farge | EAN | Pris |
|---|---|---|---|
| 16 | Polert messing | 8595677104004 | 299,00 |

# *Skärgård IQ*

## BADEROMMET DER DU BESTEMMER

Skärgård IQ-konseptet tilbyr deg forhåndsmonterte baderomsmøbelmoduler som du kan pusle og forme med akkurat slik du vil ha det. Du kan legge til benkeplate, glasshyller, overskap eller speil. Skärgård IQ gir deg den unike muligheten til å få en tilpasset løsning. Glem alt om standardløsninger. Med Skärgård IQ er det du som bestemmer. Vårt mål med SKÄRGÅRD IQ baderomsmøbler er å gi deg ubegrensede muligheter for å designe ditt eget bad. Glem de tradisjonelle løsningene. Fokusér på en unik, personlig skandinavisk løsning, der du bestemmer. Benkeplater i 20 farger og 5 forskjellige materialer og tykkelser fra 1,2 til 4 cm (tre, kvartsstein, granitt, marmor, Solid surface). Du kan velge mellom 4 kunstferdige servanter plassert oppå bordplaten og 12 servanter bygget inn i benkeplaten som en Solid surface-løsning. Velg mellom 5 fronter og 2 farger (hvit matt eller svart matt). Du kan kombinere underskap i 3 størrelser med vanlige underskap side om side akkurat som du vil. Du kan velge mellom 3 forskjellige standard glasshyller, eller du kan bestille glasshyller levert på forespørsel. Du kan montere dem mellom overskap eller underskap.

### Åpen løsning med overheng på venstre og høyre side

Vi anbefaler 1,3 cm overheng på begge sider. Overheng framme er også 1,3 cm.

### Hjørneløsning med overheng enten på venstre eller høyre side

Husk installasjonslisten som må brukes mot veggen. Dermed kan du enkelt åpne døren fra siden. Vi anbefaler å planlegge overheng 1,3 cm på den andre siden.

### Vegg til vegg-løsning

Våre benkeplater skjæres til med 90 grader med mm-nøyaktighet etter behov. Det kan være at veggene dine er litt skjeve. Det er derfor viktig at du sjekker veggene skikkelig. Slik at benkeplaten passer godt. Du kan bestille en litt mindre benkeplate og fylle hjørnene med silikon. For å bli helt sikker kan du skjære til en sponplate og se om det passer perfekt. Vennligst husk: vi er ikke ansvarlige for din oppmåling. Du kan også bestille en litt bredere benkeplate og slipe den under den endelige installasjonen.

### Høyskap til høyskap-løsning

Vi justerer dybden på benkeplaten til 45,3 cm. På denne måten kan vi sikre deg trygg åpning og lukking av høyskapsdørene.

*** Installasjonslisten** kan brukes fra 1,8 cm til 5 cm i bredde. For løsningen uten håndtak kan du planlegge installasjonslisten 1,8 cm. For løsninger med håndtak anbefaler vi å ha installasjonslisten med 5 cm bredde.

### Benkeplate

Du kan velge mellom 5 ulike materialer. Totalt fra 20 benkeplateløsninger. Alle benkeplater har en standard dybde på 46,3 cm. For høyskap til høyskap-løsningen leverer vi 45,3 cm. Du kan bestille benkeplaten fra 60 cm til 300 cm i mm intervaller. Vi lager hullene for vaskeservanten(e) etter behov (i henhold til valgt servant og planlagt løsning). Du kan også velge å ha servant(en) fullt integrert i benkeplaten. Endelig kan du lage et sted uten servant. Slik kan du bruke baderomsmøblene som stellebord eller sminkeområde. Du kan planlegge å ha din(e) keramiske vask(er) plassert oppå benken. Med benkeplater i Solid surface, granitt, marmor og kvartsstein kan du planlegge vask(er) som en innebygget løsning. Det vil si at du kan ha 1 topp moderne benkeplate med vasker i 40 cm, 50 cm, 60 cm eller 70 cm.

**Solid Surface 12 mm**

H - Elfenbenshvit

G - Hvit grå

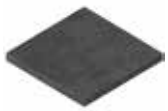

L - Edel svart

**Granittstein 20 mm**

Q - Isblå

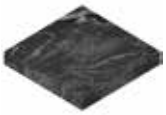

S - Svart granitt

M - Svart sølvgrå

O - Blanding av sølvhvit og rød

**Marmorstein 20 mm**

N - Hvit gull

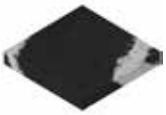

T - Svart og hvit marmor

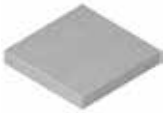

R - Lys grå

P - Mørk grå

**Kvartsstein 20 mm**

K - Krystallhvit

J - Svart goby

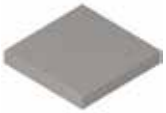

I - Grå

**Granittstein 30 mm**

E - Dyp svart

F - Glitrende blanding av grå, hvit og svart

**Tre 40 mm**

C - Eiketre

D - Hvit eik

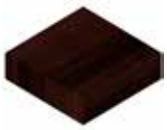

A - Svart eik

B - Amerikansk valnøtt

| Skärgård IQ spesialbestilt benkeplate | Materiale | Tykkelse | EAN | Pris per 1 cm |
|---|---|---|---|---|
| Skärgård IQ benkeplate - Tre, Eiketre - C | Tre | 40 mm | 0200500270198 | 54,90 |
| Skärgård IQ benkeplate - Tre, Hvit eik - D | Tre | 40 mm | 0200500270129 | 59,90 |
| Skärgård IQ benkeplate - Tre, Svart eik - A | Tre | 40 mm | 0200500270020 | 79,90 |
| Skärgård IQ benkeplate - Tre, Amerikansk valnøtt - B | Tre | 40 mm | 0200500269871 | 79,90 |
| Skärgård IQ benkeplate - Kvartsstein, Krystallhvit - K | Kvartsstein | 20 mm | 0200500269567 | 79,90 |
| Skärgård IQ benkeplate - Kvartsstein, Grå - I | Kvartsstein | 20 mm | 0200500270570 | 79,90 |
| Skärgård IQ benkeplate - Kvartsstein, Svart gobi - J | Kvartsstein | 20 mm | 0200500269468 | 79,90 |
| Skärgård IQ benkeplate - Marmorstein, Hvit gull - N | Marmorstein | 20 mm | 0200500270419 | 129,00 |
| Skärgård IQ benkeplate - Marmorstein, Svart og hvit marmor - T | Marmorstein | 20 mm | 0200500270105 | 119,00 |
| Skärgård IQ benkeplate - Marmorstein, Lys grå - R | Marmorstein | 20 mm | 0200500269789 | 129,00 |
| Skärgård IQ benkeplate - Marmorstein, Mørk grå - P | Marmorstein | 20 mm | 0200500270426 | 119,00 |
| Skärgård IQ benkeplate - Granitt, Sølvhvit rød blanding - O | Granittstein | 20 mm | 0200500270266 | 99,90 |
| Skärgård IQ benkeplate - Granitt, Isblå - Q | Granittstein | 20 mm | 0200500270112 | 99,90 |
| Skärgård IQ benkeplate - Granitt, Svart granitt - S | Granittstein | 20 mm | 0200500269949 | 119,00 |
| Skärgård IQ benkeplate - Granitt, Svart sølvgrå - M | Granittstein | 20 mm | 0200500269796 | 119,00 |
| Skärgård IQ benkeplate - Granitt, Grå, hvit, svart gnistrende blanding - F | Granittstein | 30 mm | 0200500269451 | 69,90 |
| Skärgård IQ benkeplate - Granitt, Dyp svart - E | Granittstein | 30 mm | 0200500269635 | 99,90 |
| Skärgård IQ benkeplate - Solid surface, Elfenbenshvit - H | Solid Surface | 12 mm | 0200500269437 | 54,90 |
| Skärgård IQ benkeplate - Solid surface, Edel svart - L | Solid Surface | 12 mm | 0200500269420 | 59,90 |
| Skärgård IQ benkeplate - Solid surface, Hvit grå - G | Solid Surface | 12 mm | 0200500270242 | 69,90 |

**Dalen designservanter** - utført i porselen

| Bredde | Farge | EAN | Total (BxDxH) | Totalpris: |
|---|---|---|---|---|
| 40 | Hvit blank | 0200500215366 | 40,5 x 40,5 x 17 cm | 1 499,00 |

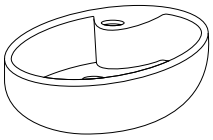

**Strömma designhåndvasker** - utført i porselen

| Bredde | Farge | EAN | Total (BxDxH) | Totalpris: |
|---|---|---|---|---|
| 50 | Hvit blank | 0200500215427 | 48,5 x 39 x 16,5 cm | 1 499,00 |

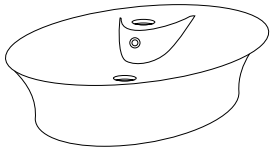

**Tyresö designhåndvasker** - utført i porselen

| Bredde | Farge | EAN | Total (BxDxH) | Totalpris: |
|---|---|---|---|---|
| 60 | Hvit blank | 0200500215151 | 59,5 x 41 x 17 cm | 1 899,00 |
| 60 | Sort matt | 8594175640199 | 59,5 x 41 x 17 cm | 2 399,00 |

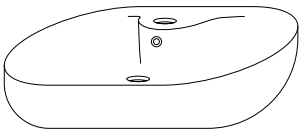

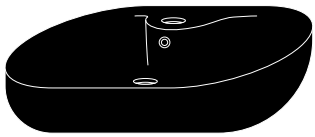

**Viksjö designhåndvasker** - utført i porselen

| Bredde | Farge | EAN | Total (BxDxH) | Totalpris: |
|---|---|---|---|---|
| 40 | Hvit blank | 0200500215304 | 38 x 38 x 14 cm | 1 499,00 |

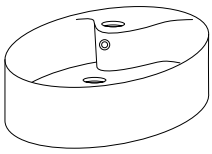

**Kungshamn designhåndvasker** - utført i porselen

| Bredde | Farge | EAN | Total (BxDxH) | Totalpris: |
|---|---|---|---|---|
| 51 | Hvit blank | 8594175640205 | 51 x 40 x 15,4 cm | 1 499,00 |

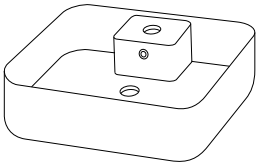

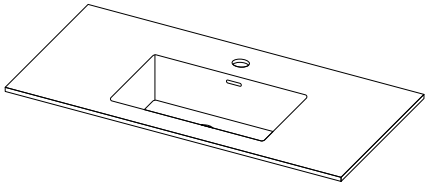

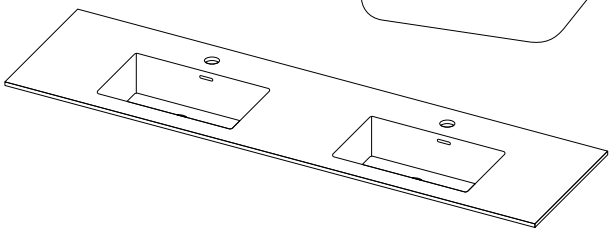

| Spesialbestilt innebygd vask - Solid surface benkeplate | Farge | Dimensjoner (BxHxD) | EAN | Pris |
|---|---|---|---|---|
| Vask innebygd i benkeplate, 40 cm bredde, 1 del | Elfenbenshvit - H | 40x28x11 cm | 0200500270259 | 6 699,00 |
| Vask innebygd i benkeplate, 40 cm bredde, 1 del | Edel svart - L | 40x28x11 cm | 0200500270297 | 6 999,00 |
| Vask innebygd i benkeplate, 40 cm bredde, 1 del | Hvit grå - G | 40x28x11 cm | 0200500269444 | 6 999,00 |
| Vask innebygd i benkeplate, 50 cm bredde, 1 del | Elfenbenshvit - H | 50x28x11 cm | 0200500270303 | 6 999,00 |
| Vask innebygd i benkeplate, 50 cm bredde, 1 del | Edel svart - L | 50x28x11 cm | 0200500270327 | 7 499,00 |
| Vask innebygd i benkeplate, 50 cm bredde, 1 del | Hvit grå - G | 50x28x11 cm | 0200500270099 | 7 599,00 |
| Vask innebygd i benkeplate, 60 cm bredde, 1 del | Elfenbenshvit - H | 60x28x11 cm | 0200500270334 | 7 499,00 |
| Vask innebygd i benkeplate, 60 cm bredde, 1 del | Edel svart - L | 60x28x11 cm | 0200500270365 | 7 799,00 |
| Vask innebygd i benkeplate, 60 cm bredde, 1 del | Hvit grå - G | 60x28x11 cm | 0200500270228 | 7 999,00 |
| Vask innebygd i benkeplate, 70 cm bredde, 1 del | Elfenbenshvit - H | 70x28x11 cm | 0200500270372 | 7 999,00 |
| Vask innebygd i benkeplate, 70 cm bredde, 1 del | Edel svart - L | 70x28x11 cm | 0200500270396 | 8 299,00 |
| Vask innebygd i benkeplate, 70 cm bredde, 1 del | Hvit grå - G | 70x28x11 cm | 0200500269642 | 8 499,00 |

# Skärgård IQ

**Underskap - 170 - 171 TIPS**. Du kan bestille og kombinere de standard Skärgård underskapene på alle måter du ønsker. For å velge underskap, gå til Skärgård underskapside eller følg tipsene på de følgende sidene.

**Sideskap** - Forhåndsmontert sideskap i MDF. PU-lakkert 6 ganger inni og utenpå. Har 2 uttagbare barnesikre glasshyller. Du kan velge om du vil holde sideskapene lukkede eller åpne (med fronter). Du kan kombinere underskapene med sideskap eller glasshyller på alle måter du ønsker.

### 25,4 cm sideskap & dører

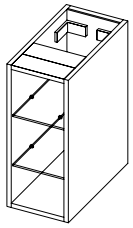

| Typen: | Hvit matt | Svart matt | Total (BxDxH) | Pris | Totalpris |
|---|---|---|---|---|---|
| Sideskap 25 cm bredde (25,4x43x55 cm) | 0200500269666 | 0200500269628 | 25,4x43x55 cm | 3 399,00 | (skap+fronter) |
| Klassisk dør | 0200500270549 | 0200500270518 | 25,4x44,8x55 cm | 469,00 | 3 868,00 |
| Klassisk integrert dør | 0200500270471 | 0200500270440 | 25,4x44,8x55 cm | 469,00 | 3 868,00 |
| Retro dør | 0200500270389 | 0200500270358 | 25,4x45x55 cm | 499,00 | 3 898,00 |
| Rammedør | 0200500270235 | 0200500270204 | 25,4x45x55 cm | 499,00 | 3 898,00 |
| Moderne integrert dør | 0200500270310 | 0200500270280 | 25,4x44,8x55 cm | 499,00 | 3 898,00 |

### 35,4 cm sideskap & dører

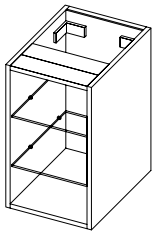

| Typen: | Hvit matt | Svart matt | Total (BxDxH) | Pris | Totalpris |
|---|---|---|---|---|---|
| Sideskap 35 cm bredde (35,4x43x55 cm) | 0200500269611 | 0200500269598 | 35,4x43x55 cm | 3 599,00 | (skap+fronter) |
| Klassisk dør | 0200500270068 | 0200500270037 | 35,4x44,8x55 cm | 519,00 | 4 118,00 |
| Klassisk integrert dør | 0200500269994 | 0200500269963 | 35,4x44,8x55 cm | 519,00 | 4 118,00 |
| Retro dør | 0200500269918 | 0200500269888 | 35,4x45x55 cm | 549,00 | 4 148,00 |
| Rammedør | 0200500269758 | 0200500269727 | 35,4x45x55 cm | 599,00 | 4 198,00 |
| Moderne integrert dør | 0200500269840 | 0200500269819 | 35,4x44,8x55 cm | 549,00 | 4 148,00 |

### 50,4 cm sideskap & dører

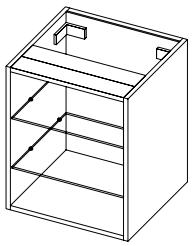

| Typen: | Hvit matt | Svart matt | Total (BxDxH) | Pris | Totalpris |
|---|---|---|---|---|---|
| Sideskap 50 cm bredde (50,4x43x55 cm) | 0200500269543 | 0200500269512 | 50,4x43x55 cm | 3 999,00 | (skap+fonter) |
| Klassisk dør | 0200500269604 | 0200500269574 | 25,4x44,8x55 cm | 629,00 | 4 628,00 |
| Klassisk integrert dør | 0200500269536 | 0200500270273 | 25,4x44,8x55 cm | 629,00 | 4 628,00 |
| Retro dør | 0200500269475 | 0200500270655 | 25,4x45x55 cm | 679,00 | 4 678,00 |
| Rammedør | 0200500270433 | 0200500270341 | 25,4x45x55 cm | 679,00 | 4 678,00 |
| Moderne integrert dør | 0200500270587 | 0200500270501 | 25,4x44,8x55 cm | 679,00 | 4 678,00 |

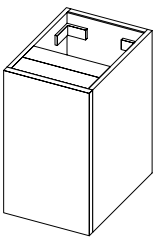

Klassisk

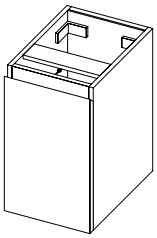

Klassisk Integrert

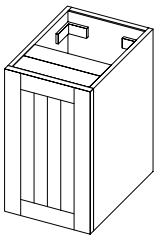

Retro

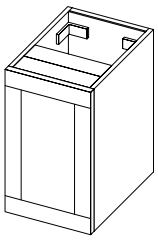

Ramme

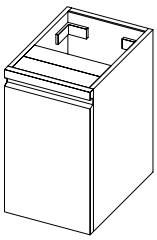

Moderne Integrert

**Bunnglasshyller** (barnesikre, med installasjonsbraketter)
Du kan velge mellom standard glasshyller (pakket i 3 deler) eller glasshyller etter behov.
* Minimum og maksimum bredde er 10 - 77 cm (for spesialbestilte glasshyller)
**MERK! Spesialbestilte glasshyller leveres på 4 - 5 uker.**

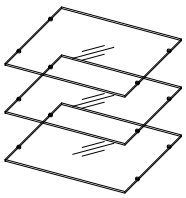

| Typen: | Bredde | Dybde | EAN | Pris |
|---|---|---|---|---|
| 3 x glasshyller 25x42,8 cm | 25 cm | 42,8 cm | 0200500270617 | 779,00 |
| 3 x glasshyller 35x42,8 cm | 35 cm | 42,8 cm | 0200500270648 | 899,00 |
| 3 x glasshyller 50x42,8 cm | 50 cm | 42,8 cm | 0200500270686 | 1 199,00 |
| 1 x glasshylle på forespørsel, Pris er per. cm * | På forespørsel | 42,8 cm | 0200500270556 | 24,90 |

**Installasjonslist mellom møbler og vegg**
Du kan skjære installasjonslisten i den høyden du trenger. Nødvendig for vegg til vegg-løsning eller hjørneløsning.

| Typen: | Farge | Dimensioner (BxDxH) | EAN | Pris |
|---|---|---|---|---|
| Installasjonslist mellom møbler og vegg | Hvit matt | 5x1,8x174 cm | 0200500270563 | 479,00 |
| Installasjonslist mellom møbler og vegg | Svart matt | 5x1,8x174 cm | 0200500270600 | 479,00 |

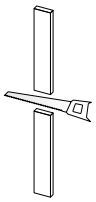

# *Skärgård IQ*

**Kobberfritt speil** - du kan velge et LED-speil (Bluetooth er tilvalg) fra Skärgård-serien, og du bestemmer selv bredden.
Høyden på alle speil er 70 cm - kan kombineres med våre IQ-overskap.
**NYHET** - du kan også kombinere med et vendbart speil med enten sort eller forgylt ramme (sistnevnte er tilgjengelig fra mai 2019) fra Skärgård-serien.
**Kobberfritt spesiallaget speil** - med IQ-speilet bestemmer du selv bredden - maks. 300 cm. Høyden leveres i intervaller på 5 cm fra 65 cm til 120 cm.
**NB!** Spesialbestillinger har en leveringstid på cirka 4-5 uker. For å kunne levere må det bestilles både et IQ-speil og en IQ-bordplate samtidig.

| Speil på forespørsel | EAN | Pris per cm |
|---|---|---|
| Speil 65 cm høyde, pris for 1 cm | 0200500270211 | 39,90 |
| Speil 70 cm høyde, pris for 1 cm | 0200500270181 | 44,90 |
| Speil 75 cm høyde, pris for 1 cm | 0200500270174 | 44,90 |
| Speil 80 cm høyde, pris for 1 cm | 0200500270150 | 44,90 |
| Speil 85 cm høyde, pris for 1 cm | 0200500270143 | 44,90 |
| Speil 90 cm høyde, pris for 1 cm | 0200500270082 | 49,90 |
| Speil 95 cm høyde, pris for 1 cm | 0200500270075 | 49,90 |
| Speil 100 cm høyde, pris for 1 cm | 0200500270051 | 49,90 |
| Speil 105 cm høyde, pris for 1 cm | 0200500270044 | 54,90 |
| Speil 110 cm høyde, pris for 1 cm | 0200500270013 | 59,90 |
| Speil 115 cm høyde, pris for 1 cm | 0200500270006 | 54,90 |
| Speil 120 cm høyde, pris for 1 cm | 0200500269987 | 59,90 |

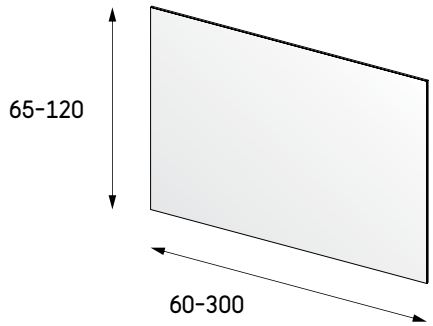


**Overskap og dobbeltsidige kobberfrie speildører med myk lukking.**
Forhåndsmontert overskap i MDF. 6 ganger PU-lakket inni og utenpå. Med 4 uttagbare barnesikre glasshyller. Du kan holde den åpen eller lukket. Du kan bestille myktlukkende dobbeltsidige speildører. Du kan også bestille håndtak for speildører separat. Du kan også bestille LED-lamper i 3 farger og 3 størrelser og 230 V strømuttak.

| Overskap | Hvit matt | Svart matt | Pris | Valgfritt: Speildør(er) | EAN speildører(er) | Pris | Totalpris |
|---|---|---|---|---|---|---|---|
| Overskap 25 cm, (25,4x13,4x70 cm) | 0200500269857 | 0200500269833 | 2 199,00 | 1 x speildør, 25x70 cm | 0200500270594 | 699,00 | 2 898,00 |
| Overskap 35 cm, (35,4x13,4x70 cm) | 0200500269826 | 0200500269772 | 2 299,00 | 1 x speildør, 35x70 cm | 0200500270136 | 799,00 | 3 098,00 |
| Overskap 50 cm, (50,4x13,4x70 cm) | 0200500269765 | 0200500269741 | 2 699,00 | 1 x speildør, 50x70 cm | 0200500269659 | 999,00 | 3 698,00 |
| Overskap 60 cm, (60,4x13,4x70 cm) | 0200500269734 | 0200500269703 | 2 799,00 | 2 x speildører, 30x70 cm | 0200500270167 | 1 399,00 | 4 198,00 |
| Overskap 80 cm, (80,4x13,4x70 cm) | 0200500269697 | 0200500269673 | 2 999,00 | 2 x speildører, 40x70 cm | 0200500269680 | 1 599,00 | 4 598,00 |

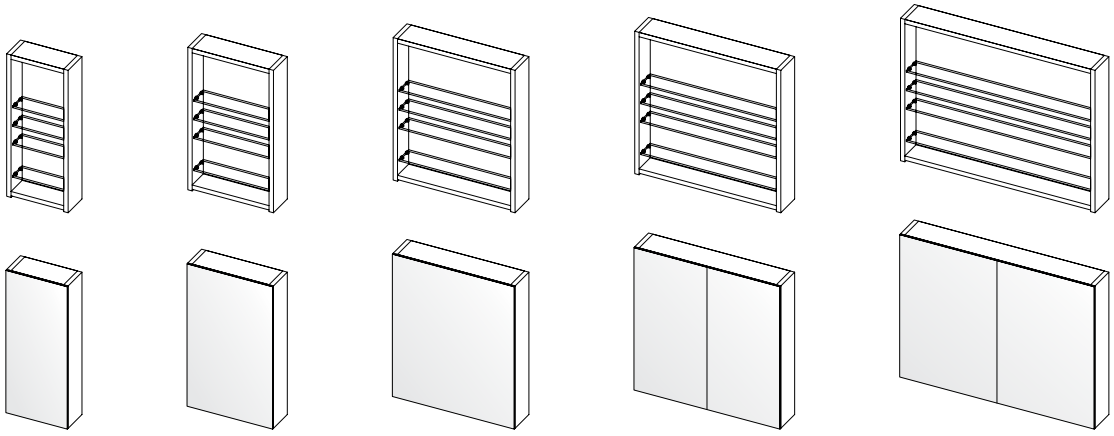

**Hyller i overskap (barnesikre, med installasjonsbraketter)**
Du kan velge mellom standard glasshyller (pakket i 4 deler) eller spesialbestilte glasshyller.
* Minimum og maksimum bredde er 10 - 77 cm (for spesialbestilte glasshyller)
**MERK!** Spesialbestilte glasshyller leveres på 4 - 5 uker.

| Type: | Bredde | Dybde | EAN | Pris |
|---|---|---|---|---|
| 4 x glasshyller 25x13,2 cm | 25 cm | 13,2 cm | 0200500270631 | 549,00 |
| 4 x glasshyller 35x13,2 cm | 35 cm | 13,2 cm | 0200500270679 | 629,00 |
| 4 x glasshyller 50x13,2 cm | 50 cm | 13,2 cm | 0200500270709 | 729,00 |
| 1 x glasshylle på forespørsel, Pris er per. cm * | På forespørsel | 13,2 cm | 0200500270532 | 17,90 |

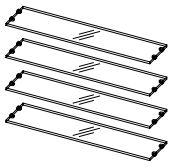

**LED-lampe (energieffektiv)**
LED-lampe som passer for alle Skärgård-speil og Skärgård IQ-speil og overskap. 3 størrelser. 3 farger. IP44.

| Størrelse | Farge | EAN | Dimensioner (BxDxH) | Pris |
|---|---|---|---|---|
| 30 | Krom | 0200500227277 | 30x10x8,4 cm | 779,00 |
| 30 | Sateng | 0200500228304 | 30x10x8,4 cm | 779,00 |
| 30 | Svart | 0200500228281 | 30x10x8,4 cm | 779,00 |
| 60 | Krom | 0200500228335 | 60x10x8,4 cm | 1 199,00 |
| 60 | Sateng | 0200500228342 | 60x10x8,4 cm | 1 199,00 |
| 60 | Svart | 0200500228274 | 60x10x8,4 cm | 1 199,00 |
| 80 | Krom | 0200500228311 | 80x10x8,4 cm | 1 799,00 |
| 80 | Sateng | 0200500228328 | 80x10x8,4 cm | 1 799,00 |
| 80 | Svart | 0200500228267 | 80x10x8,4 cm | 1 799,00 |

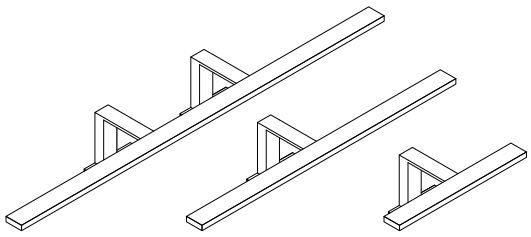

# *Skärgård IQ*

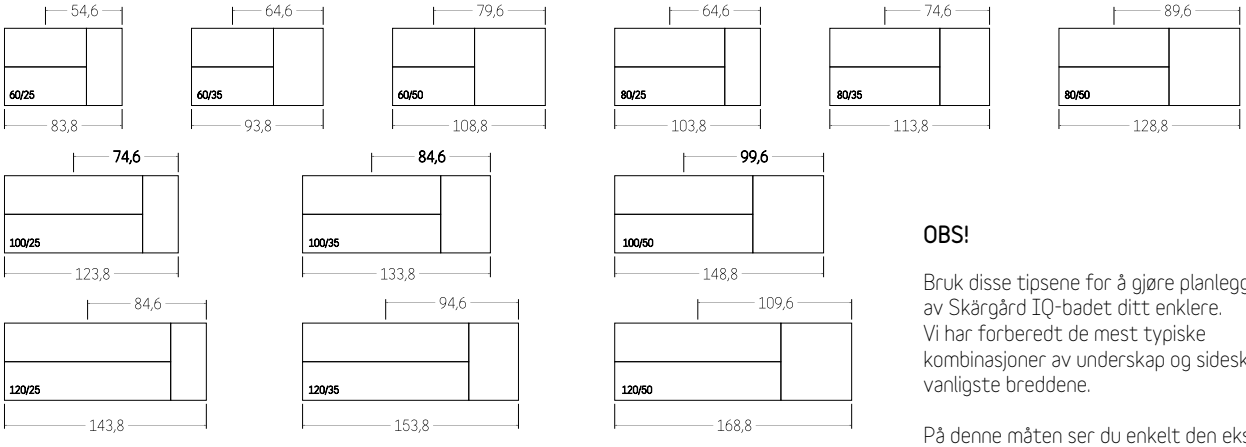


## OBS!

Bruk disse tipsene for å gjøre planleggingen av Skärgård IQ-badet ditt enklere.
Vi har forberedt de mest typiske kombinasjoner av underskap og sideskap i de vanligste breddene.

På denne måten ser du enkelt den eksakte bredden på underskapsløsningen og den eksakte plasseringen av håndvasken.

For eksempel har 60/25 en nøyaktig bredde på 83,8 cm, og den nøyaktige avstanden fra høyre til midten av vasken er 54,6 cm. På denne måten får du vite den eksakte plasseringen av håndvask(ene).

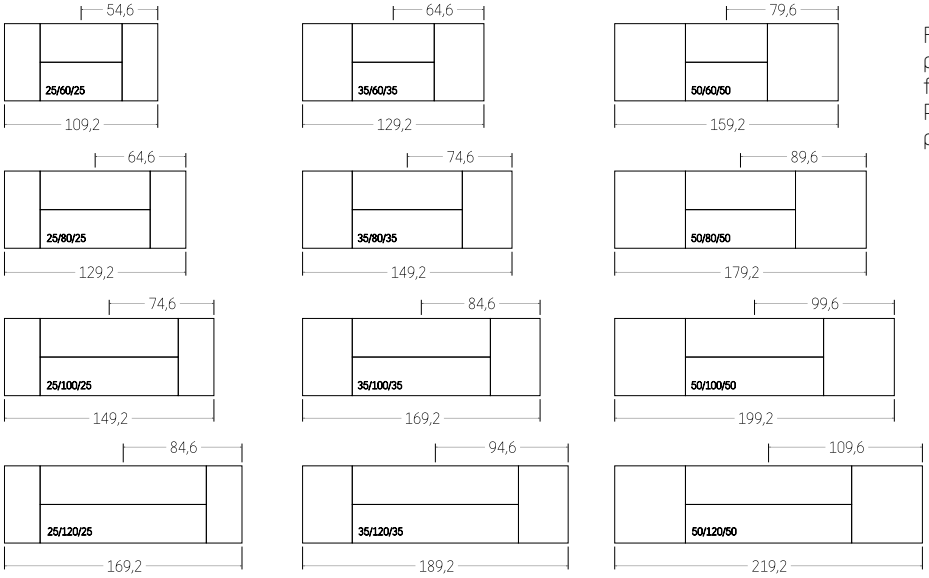


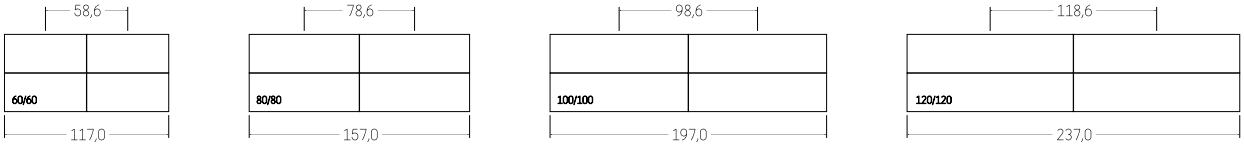


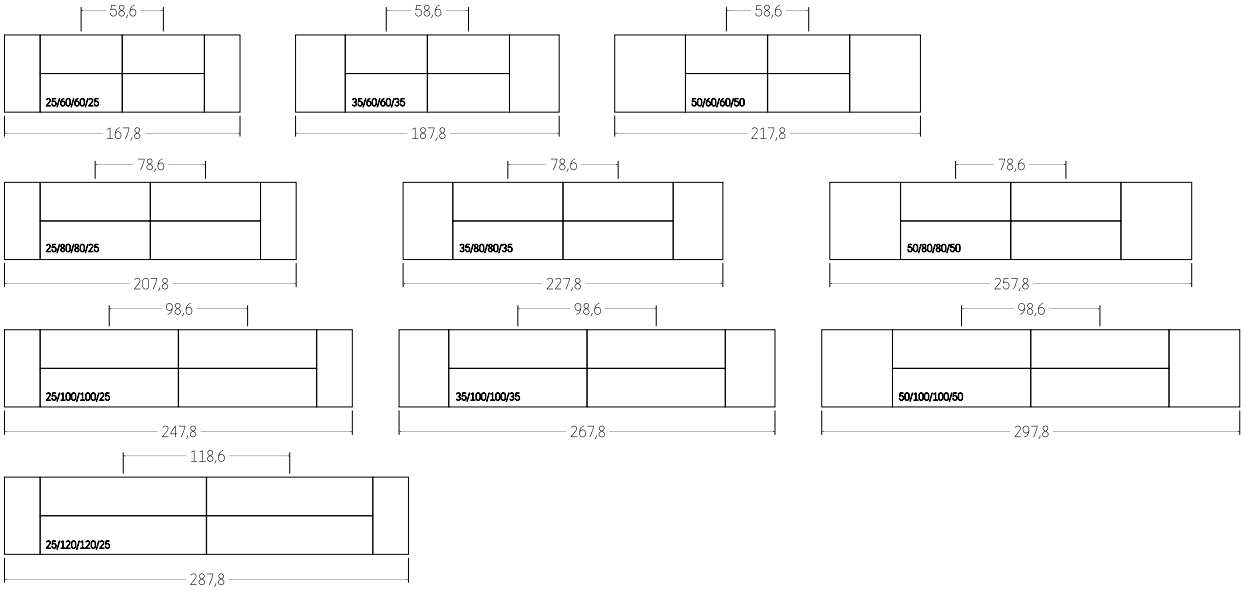

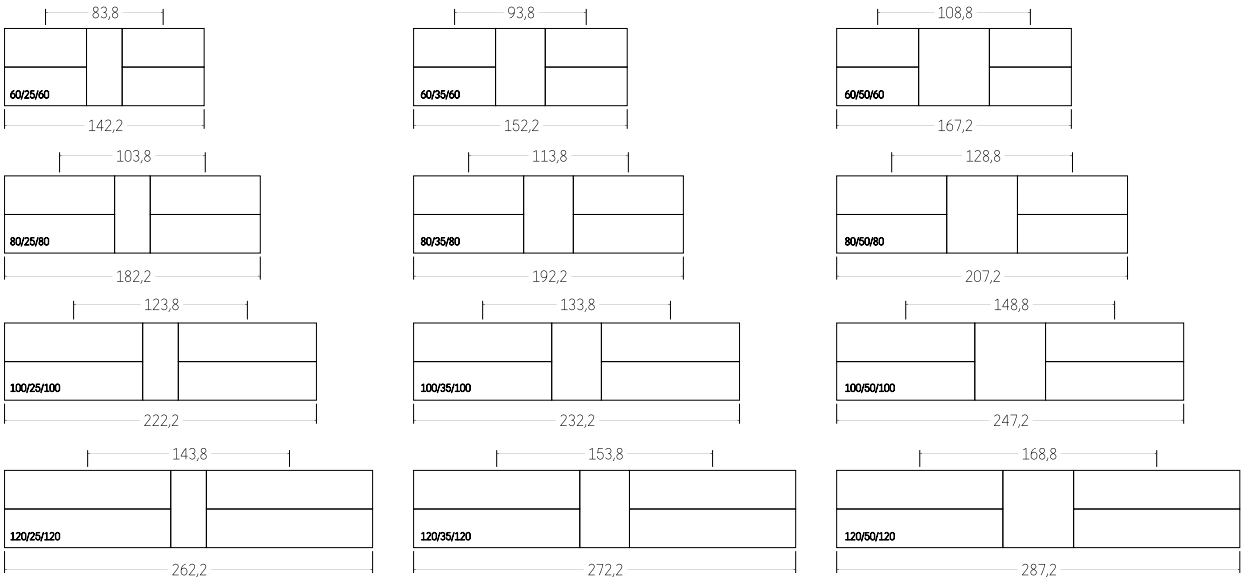
83,8
60/25/60
142,2
93,8
60/35/60
152,2
108,8
60/50/60
167,2
103,8
80/25/80
182,2
113,8
80/35/80
192,2
128,8
80/50/80
207,2
123,8
100/25/100
222,2
133,8
100/35/100
232,2
148,8
100/50/100
247,2
143,8
120/25/120
262,2
153,8
120/35/120
272,2
168,8
120/50/120
287,2

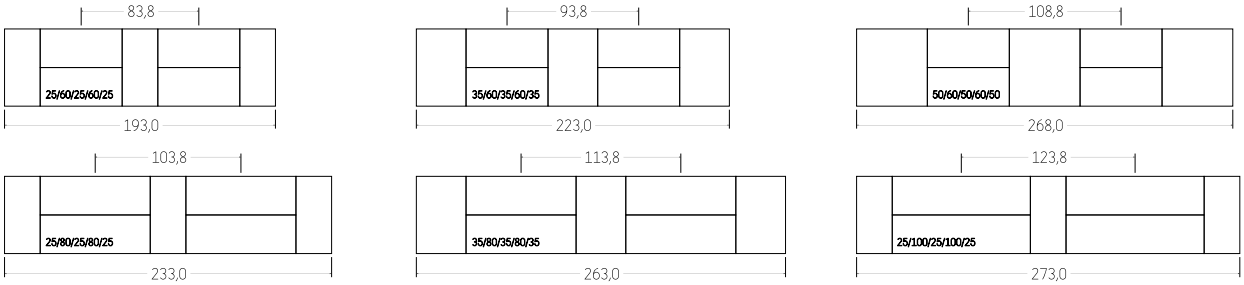
83,8
25/60/25/60/25
193,0
93,8
35/60/35/60/35
223,0
108,8
50/60/50/60/50
268,0
103,8
25/80/25/80/25
233,0
113,8
35/80/35/80/35
263,0
123,8
25/100/25/100/25
273,0

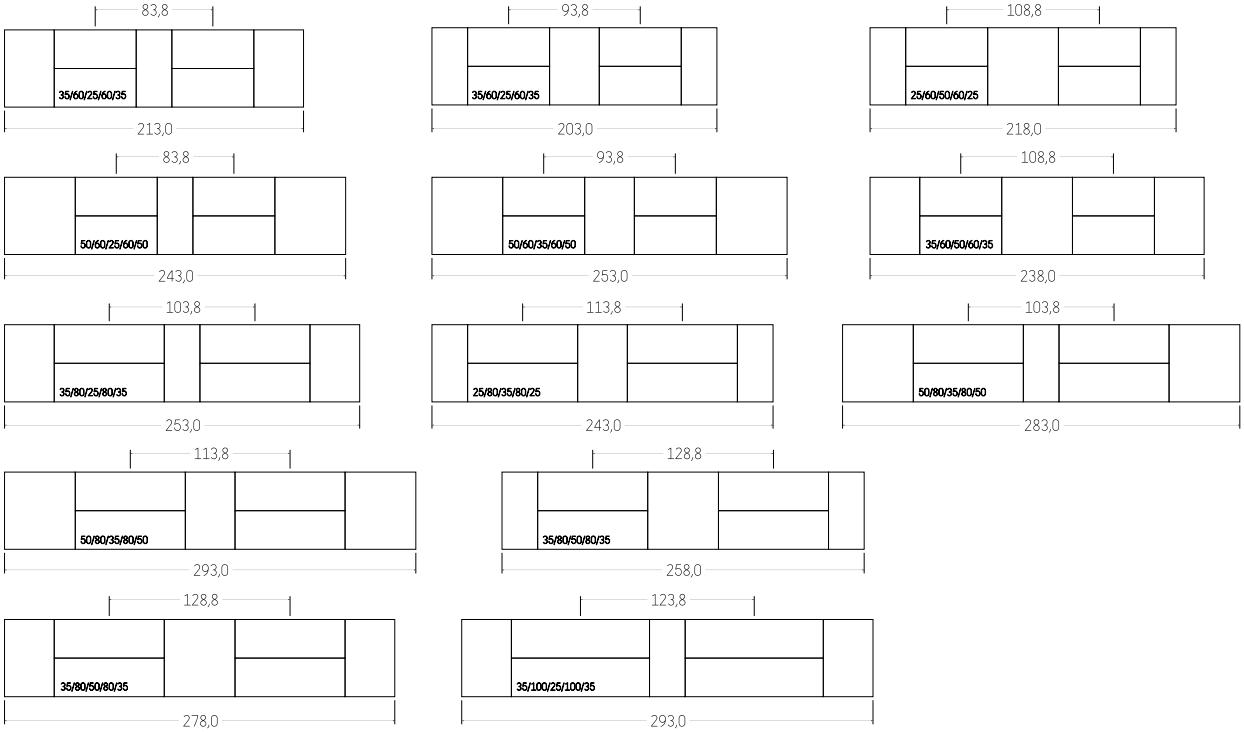
83,8
35/60/25/60/35
213,0
93,8
35/60/25/60/35
203,0
108,8
25/60/50/60/25
218,0
83,8
50/60/25/60/50
243,0
93,8
50/60/35/60/50
253,0
108,8
35/60/50/60/35
238,0
103,8
35/80/25/80/35
253,0
113,8
25/80/35/80/25
243,0
103,8
50/80/35/80/50
283,0
113,8
50/80/35/80/50
293,0
128,8
35/80/50/80/35
258,0
128,8
35/80/50/80/35
278,0
123,8
35/100/25/100/35
293,0

# *Skärgård IQ*

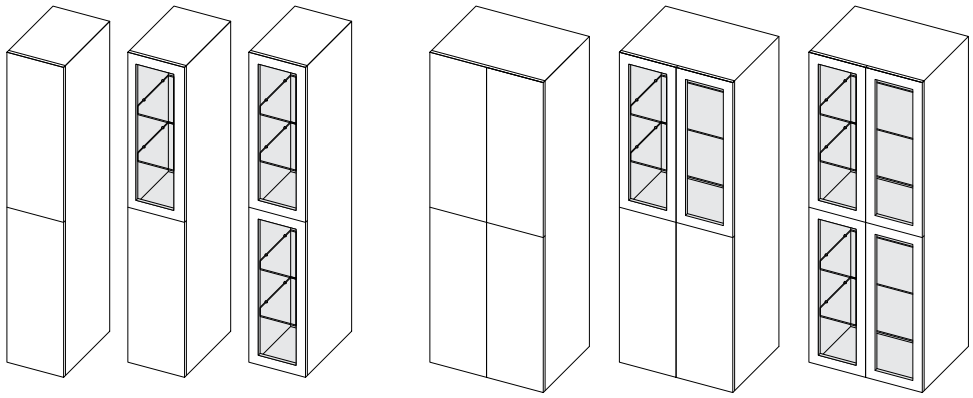

**Skärgård IQ KLASSISK høyskap** - Full dør + Full dør

| Bredde | Farge | EAN | Pris | | Dør 2 stk | Pris | Total (BxDxH) | Totalpris |
|---|---|---|---|---|---|---|---|---|
| 35 | Hvit matt | 0200500269581 | 4 899,00 | | 0200500197686 | 899,00 | 35,4x44,8x174 cm | 5 798,00 |
| 35 | Svart matt | 0200500269550 | 4 899,00 | | 0200500197693 | 899,00 | 35,4x44,8x174 cm | 5 798,00 |
| 70 | Hvit matt | 0200500269482 | 8 499,00 | 2 x | 0200500197686 | 1 798,00 | 70,7xx44,8x174 cm | 10 297,00 |
| 70 | Svart matt | 0200500270693 | 8 499,00 | 2 x | 0200500197693 | 1 798,00 | 70,7xx44,8x174 cm | 10 297,00 |

**Skärgård IQ KLASSISK høyskap** - Full dør + Glass dør

| Bredde | Farge | EAN | Pris | | Dør 1 stk | Pris | | Glass 1 stk | Pris | Total (BxDxH) | Totalpris |
|---|---|---|---|---|---|---|---|---|---|---|---|
| 35 | Hvit matt | 0200500269581 | 4 899,00 | | 0200500219777 | 469,00 | | 0200500215649 | 1 099,00 | 35,4x44,8x174 cm | 6 467,00 |
| 35 | Svart matt | 0200500269550 | 4 899,00 | | 0200500219784 | 469,00 | | 0200500215465 | 1 099,00 | 35,4x44,8x174 cm | 6 467,00 |
| 70 | Hvit matt | 0200500269482 | 8 499,00 | 2 x | 0200500219777 | 938,00 | 2 x | 0200500215649 | 2 198,00 | 70,7xx44,8x174 cm | 11 635,00 |
| 70 | Svart matt | 0200500270693 | 8 499,00 | 2 x | 0200500219784 | 938,00 | 2 x | 0200500215465 | 2 198,00 | 70,7xx44,8x174 cm | 11 635,00 |

**Skärgård IQ KLASSISK høyskap** - Glass dør + Glass dør

| Bredde | Farge | Høyskap | Pris | | Glass 1 stk | Pris | | Glass 1 stk | Pris | Total (BxDxH) | Totalpris |
|---|---|---|---|---|---|---|---|---|---|---|---|
| 35 | Hvit matt | 0200500269581 | 4 899,00 | | 0200500215649 | 1 099,00 | | 0200500215649 | 1 099,00 | 35,4x44,8x174 cm | 7 097,00 |
| 35 | Svart matt | 0200500269550 | 4 899,00 | | 0200500215465 | 1 099,00 | | 0200500215465 | 1 099,00 | 35,4x44,8x174 cm | 7 097,00 |
| 70 | Hvit matt | 0200500269482 | 8 499,00 | 2 x | 0200500215649 | 2 198,00 | 2 x | 0200500215649 | 2 198,00 | 70,7xx44,8x174 cm | 12 895,00 |
| 70 | Svart matt | 0200500270693 | 8 499,00 | 2 x | 0200500215465 | 2 198,00 | 2 x | 0200500215465 | 2 198,00 | 70,7xx44,8x174 cm | 12 895,00 |

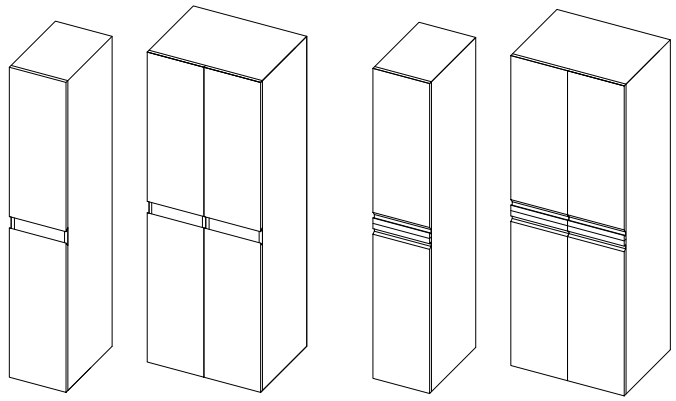

**Skärgård IQ KLASSISK INTEGRERT høyskap** - Full dør + Full dør

| Bredde | Farge | Høyskap | Pris | | Dør 2 stk | Pris | Total (BxDxH) | Totalpris |
|---|---|---|---|---|---|---|---|---|
| 35 | Hvit matt | 0200500269581 | 4 899,00 | | 0200500197716 | 899,00 | 35,4x44,8x174 cm | 5 798,00 |
| 35 | Svart matt | 0200500269550 | 4 899,00 | | 0200500197723 | 899,00 | 35,4x44,8x174 cm | 5 798,00 |
| 70 | Hvit matt | 0200500269482 | 8 499,00 | 2 x | 0200500197716 | 1 798,00 | 70,7xx44,8x174 cm | 10 297,00 |
| 70 | Svart matt | 0200500270693 | 8 499,00 | 2 x | 0200500197723 | 1 798,00 | 70,7xx44,8x174 cm | 10 297,00 |

**Skärgård IQ MODERNE INTEGRERT høyskap** - Full dør + Full dør

| Bredde | Farge | EAN | Pris | | Dør 2stk | Pris | Total (BxDxH) | Totalpris |
|---|---|---|---|---|---|---|---|---|
| 35 | Hvit matt | 0200500269581 | 4 899,00 | | 0200500262490 | 1 199,00 | 35,4x44,8x174 cm | 6 098,00 |
| 35 | Svart matt | 0200500269550 | 4 899,00 | | 0200500262629 | 1 199,00 | 35,4x44,8x174 cm | 6 098,00 |
| 70 | Hvit matt | 0200500269482 | 8 499,00 | 2x | 0200500262490 | 2 398,00 | 70,7xx44,8x174 cm | 10 897,00 |
| 70 | Svart matt | 0200500270693 | 8 499,00 | 2x | 0200500262629 | 2 398,00 | 70,7xx44,8x174 cm | 10 897,00 |

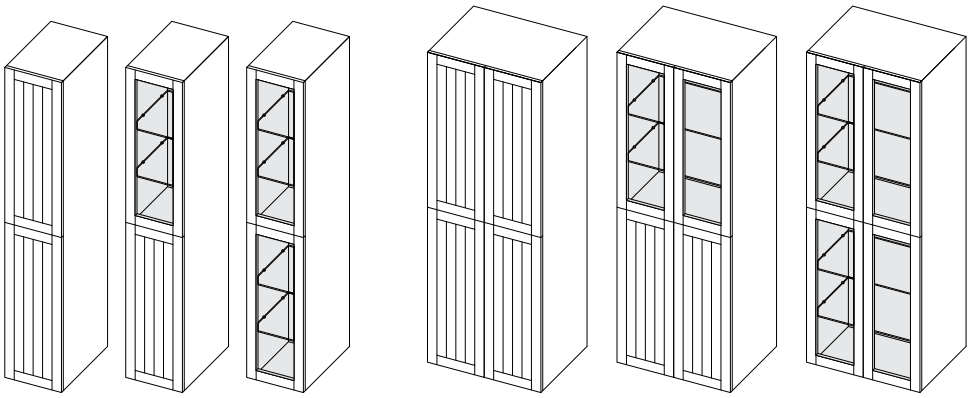

**Skärgård IQ RETRO høyskap** - Full dør + Full dør

| Bredde | Farge | Høyskap | Pris | | Dør 1 stk | Pris | | Dør 1 stk | Pris | Total (BxDxH) | Totalpris |
|---|---|---|---|---|---|---|---|---|---|---|---|
| 35 | Hvit matt | 0200500269581 | 4 899,00 | | 0200500197747 | 899,00 | | 0200500197747 | 899,00 | 35,4x45x174 cm | 6 697,00 |
| 35 | Svart matt | 0200500269550 | 4 899,00 | | 0200500197754 | 899,00 | | 0200500197754 | 899,00 | 35,4x45x174 cm | 6 697,00 |
| 70 | Hvit matt | 0200500269482 | 8 499,00 | 2 x | 0200500197747 | 1 798,00 | 2 x | 0200500197747 | 1 798,00 | 70,7xx45x174 cm | 12 095,00 |
| 70 | Svart matt | 0200500270693 | 8 499,00 | 2 x | 0200500197754 | 1 798,00 | 2 x | 0200500197754 | 1 798,00 | 70,7xx45x174 cm | 12 095,00 |

**Skärgård IQ RETRO høyskap** - Full dør + Glassdør

| Bredde | Farge | Høyskap | Pris | | Dør 1 stk | Pris | | Glass 1 stk | Pris | Total (BxDxH) | Totalpris |
|---|---|---|---|---|---|---|---|---|---|---|---|
| 35 | Hvit matt | 0200500269581 | 4 899,00 | | 0200500197747 | 899,00 | | 0200500197792 | 1 099,00 | 35,4x45x174 cm | 6 897,00 |
| 35 | Svart matt | 0200500269550 | 4 899,00 | | 0200500197754 | 899,00 | | 0200500197808 | 1 099,00 | 35,4x45x174 cm | 6 897,00 |
| 70 | Hvit matt | 0200500269482 | 8 499,00 | 2 x | 0200500197747 | 1 798,00 | 2 x | 0200500197792 | 2 198,00 | 70,7xx45x174 cm | 12 495,00 |
| 70 | Svart matt | 0200500270693 | 8 499,00 | 2 x | 0200500197754 | 1 798,00 | 2 x | 0200500197808 | 2 198,00 | 70,7xx45x174 cm | 12 495,00 |

**Skärgård IQ RETRO høyskap** - Glassdør + Glassdør

| Bredde | Farge | Høyskap | Pris | | Glass 1 stk | Pris | | Glass 1 stk | Pris | Total (BxDxH) | Totalpris |
|---|---|---|---|---|---|---|---|---|---|---|---|
| 35 | Hvit matt | 0200500269581 | 4 899,00 | | 0200500197792 | 1 099,00 | | 0200500197792 | 1 099,00 | 35,4x45x174 cm | 7 097,00 |
| 35 | Svart matt | 0200500269550 | 4 899,00 | | 0200500197808 | 1 099,00 | | 0200500197808 | 1 099,00 | 35,4x45x174 cm | 7 097,00 |
| 70 | Hvit matt | 0200500269482 | 8 499,00 | 2 x | 0200500197792 | 2 198,00 | 2 x | 0200500197792 | 2 198,00 | 70,7xx45x174 cm | 12 895,00 |
| 70 | Svart matt | 0200500270693 | 8 499,00 | 2 x | 0200500197808 | 2 198,00 | 2 x | 0200500197808 | 2 198,00 | 70,7xx45x174 cm | 12 895,00 |

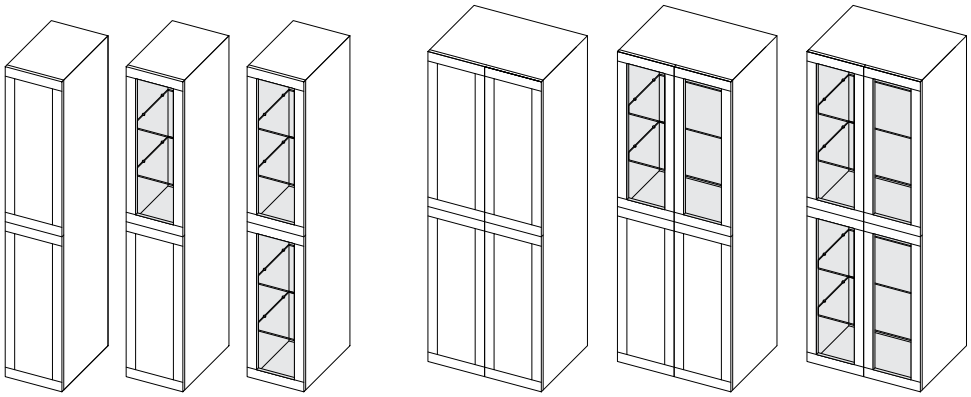

**Skärgård RAMME høyskap** - Full dør + Full dør

| Bredde | Farge | Høyskap | Pris | | Dør 1 stk | Pris | | Dør 1 stk | Pris | Total (BxDxH) | Totalpris |
|---|---|---|---|---|---|---|---|---|---|---|---|
| 35 | Hvit matt | 0200500269581 | 4 899,00 | | 0200500215502 | 899,00 | | 0200500215502 | 899,00 | 35,4x45x174 cm | 6 697,00 |
| 35 | Svart matt | 0200500269550 | 4 899,00 | | 0200500215670 | 899,00 | | 0200500215670 | 899,00 | 35,4x45x174 cm | 6 697,00 |
| 70 | Hvit matt | 0200500269482 | 8 499,00 | 2 x | 0200500215502 | 1 798,00 | 2 x | 0200500215502 | 1 798,00 | 70,7xx45x174 cm | 12 095,00 |
| 70 | Svart matt | 0200500270693 | 8 499,00 | 2 x | 0200500215670 | 1 798,00 | 2 x | 0200500215670 | 1 798,00 | 70,7xx45x174 cm | 12 095,00 |

**Skärgård RAMME høyskap** - Full dør + Glassdør

| Bredde | Farge | Høyskap | Pris | | Dør 1 stk | Pris | | Glass 1 stk | Pris | Total (BxDxH) | Totalpris |
|---|---|---|---|---|---|---|---|---|---|---|---|
| 35 | Hvit matt | 0200500269581 | 4 899,00 | | 0200500215502 | 899,00 | | 0200500215274 | 1 099,00 | 35,4x45x174 cm | 6 897,00 |
| 35 | Svart matt | 0200500269550 | 4 899,00 | | 0200500215670 | 899,00 | | 0200500215090 | 1 099,00 | 35,4x45x174 cm | 6 897,00 |
| 70 | Hvit matt | 0200500269482 | 8 499,00 | 2 x | 0200500215502 | 1 798,00 | 2 x | 0200500215274 | 2 198,00 | 70,7xx45x174 cm | 12 495,00 |
| 70 | Svart matt | 0200500270693 | 8 499,00 | 2 x | 0200500215670 | 1 798,00 | 2 x | 0200500215090 | 2 198,00 | 70,7xx45x174 cm | 12 495,00 |

**Skärgård RAMME høyskap** - Glass dør + Glassdør

| Bredde | Farge | Høyskap | Pris | | Glass 1 stk | Pris | | Glass 1 stk | Pris | Total (BxDxH) | Totalpris |
|---|---|---|---|---|---|---|---|---|---|---|---|
| 35 | Hvit matt | 0200500269581 | 4 899,00 | | 0200500215274 | 1 099,00 | | 0200500215274 | 1 099,00 | 35,4x45x174 cm | 7 097,00 |
| 35 | Svart matt | 0200500269550 | 4 899,00 | | 0200500215090 | 1 099,00 | | 0200500215090 | 1 099,00 | 35,4x45x174 cm | 7 097,00 |
| 70 | Hvit matt | 0200500269482 | 8 499,00 | 2 x | 0200500215274 | 2 198,00 | 2 x | 0200500215274 | 2 198,00 | 70,7xx45x174 cm | 12 895,00 |
| 70 | Svart matt | 0200500270693 | 8 499,00 | 2 x | 0200500215090 | 2 198,00 | 2 x | 0200500215090 | 2 198,00 | 70,7xx45x174 cm | 12 895,00 |

# Skärgård IQ

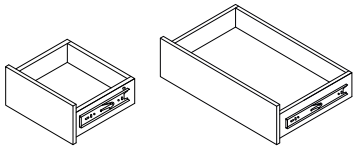

**Innvendig skuff til høyskap**
*For nye høyskap 70,7 cm brede og 43 cm dype.

| Bredde | Farge | EAN | Pris |
|---|---|---|---|
| 35,4 cm* | Hvit matt | 0200500271348 | 629,00 |
| 35,4 cm* | Sort matt | 0200500271355 | 629,00 |
| 70,4 cm* | Hvit matt | 0200500271362 | 999,00 |
| 70,4 cm* | Sort matt | 0200500271379 | 999,00 |

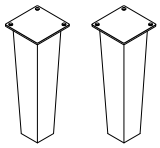

**Møbelben til underskap (kun med Stensund) eller høyskap** - 2 stk

| Størrelse | Farge | Gl Varenr | Høyde mm. | Pris |
|---|---|---|---|---|
| 15 | Hvit matt | 0200500215205 | 15 + 1,5 cm | 679,00 |
| 15 | Sort matt | 0200500215519 | 15 + 1,5 cm | 679,00 |
| 15 | Grå matt | 0200500228113 | 15 + 15 cm | 679,00 |

| Mulig for topp- og bunnskap | Farge | EAN | Pris |
|---|---|---|---|
| Universal 230 V stikkontakt innebygd | Krom | 0200500228410 | 549,00 |

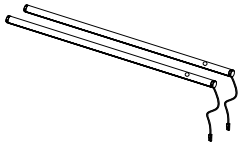

IP44 A++

**Skapbelysning**
Lysrør med føler (2 stk pr. sett, som skal tilkobles 220 V)

| Bredde | EAN | Total (BxDxH) | Pris |
|---|---|---|---|
| 31 | 0200500258349 | 31 x 1,5 x 1,5 cm | 599,00 |
| 55 | 0200500258363 | 55 x 1,5 x 1,5 cm | 699,00 |
| 95 | 0200500258370 | 95 x 1,5 x 1,5 cm | 999,00 |

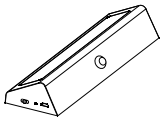

IP42 A++

**Skap og skuff belysning – oppladbar LED-lampe med sensor**
Sensorbelysning 12 V med varmt lys i hvit eller sort farge. Kan monteres i under-, side- eller høyskap. Batteriets levetid er ca. 4 timer, og det varer i ca. 3 måneder ved normal bruk. Enkelt å ta ut og lade opp med mini-USB. IP42.

| Bredde | Farge | EAN | Total (BxDxH) | Pris |
|---|---|---|---|---|
| 20 | Hvit matt | 0200500207798 | 21 x 5,5 x 3 cm | 469,00 |
| 20 | Sort matt | 0200500207804 | 21 x 5,5 x 3 cm | 469,00 |

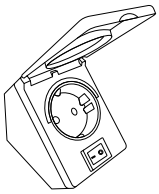

# Camargue 56 møbelsett

IP44 A++

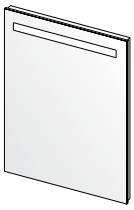

**Moderne oppgradering av det klassiske møbelsettet.** Med Moderne integrert-fronter, detaljerte linjer og integrerte håndtak trenger du ikke å gå på akkord med det moderne skandinaviske utseendet. Settet består av et mattlakkert underskap i hvit eller sort med to myktlukkende „soft-close"-skuffer, porselensvask og et tredobbelt LED-speil. IP44. Med en dybde på 40 cm og en bredde på 56 cm passer det også på mindre baderom. Møblet er ferdigmontert.

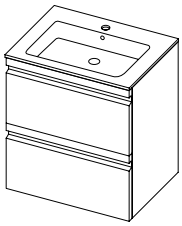

| Artikkel | Farge | EAN | Underskap (BxDxH) | LED-speil (BxDxH) | Energ. | Kelvin | Pris |
|---|---|---|---|---|---|---|---|
| 56 cm Moderne integrert | Hvit matt | 0200100364273 | 56 x 40 x 52 cm | 56 x 65 x 4 cm | 4 W | 3 000 | 6 499,00 |
| 56 cm Moderne integrert | Sort matt | 0200100364280 | 56 x 40 x 52 cm | 56 x 65 x 4 cm | 4 W | 3 000 | 6 499,00 |
| 56 cm Moderne integrert | Grå matt | 0200100364297 | 56 x 40 x 52 cm | 56 x 65 x 4 cm | 4 W | 3 000 | 6 499,00 |
| 56 cm Moderne integrert | Hvit blank | 0200100364303 | 56 x 40 x 52 cm | 56 x 65 x 4 cm | 4 W | 3 000 | 6 499,00 |

# Vasa 50 møbelsett

IP44 A++

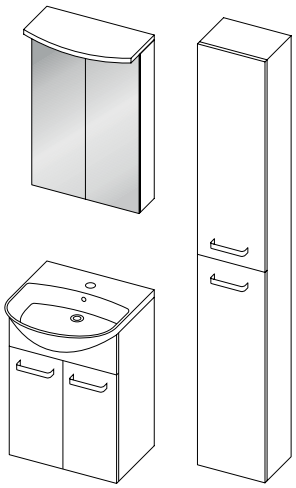

**Møbelsett lakkert i matt hvit, med myktlukkende dører, porselensvask og kromhåndtak.** Speilskap med 165° doble speildører og 4 barnesikre glasshyller, 230 V kontakt og LED-belysning over og under. Helt ferdigmontert. Hull til håndtak er ikke forhåndsboret, så du kan velge andre håndtak. 4,3 W.

| Artikkel | Farge | EAN | Underskap total (BxDxH) | Speilskap total (BxDxH) | Totalpris: |
|---|---|---|---|---|---|
| Vasa 50 | Hvit | 0200500225280 | 50 x 43 / 30,6 x 60 cm | 50,4 x 24 / 14 x 66 cm | 3 999,00 |

# Universal høyskap

| Artikkel | Farge | EAN | Total (BxDxH) | Totalpris: |
|---|---|---|---|---|
| Høyskap | Hvit | 0200500225907 | 30 x 20 x 170 cm | 2 499,00 |

# *Nord*

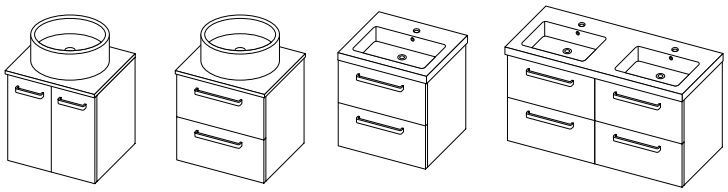

**Nord Klassisk – ferdigmonterte møbler i tre størrelser i fargene hvit og antrasittgrå**. Møbelsett med myktlukkende skuffer i melamin og PU-lakkert front i MDF, inkl. krom-håndtak. **OBS!** Håndtakshull er ikke forhåndsboret. Design-porselensvask med overløp.

### Nord Klassisk – underskap, høyskap

| Artikkel | Farge | Bredde | EAN | Total (BxDxH) | Pris |
|---|---|---|---|---|---|
| Underskap, med dører med håndtak | Hvit | 60 cm | 0200500269185 | 60 x 46 x 55 cm | 3 299,00 |
| Underskap, med dører med håndtak | Grå | 60 cm | 0200500269352 | 60 x 46 x 55 cm | 3 299,00 |
| Underskap, med skuffer, inkludert håndtak | Hvit | 60 cm | 0200500269291 | 60 x 46 x 55 cm | 4 299,00 |
| Underskap, med skuffer, inkludert håndtak | Grå | 60 cm | 0200500269277 | 60 x 46 x 55 cm | 4 299,00 |
| Underskap, med skuffer, inkludert håndtak | Hvit | 90 cm | 0200500269413 | 90 x 46 x 55 cm | 5 199,00 |
| Underskap, med skuffer, inkludert håndtak | Grå | 90 cm | 0200500269390 | 90 x 46 x 55 cm | 5 199,00 |
| Høyskap, inkludert håndtak | Hvit | 40 cm | 0200500269338 | 40 x 40 x 174 cm | 3 599,00 |
| Høyskap, inkludert håndtak | Grå | 40 cm | 0200500269239 | 40 x 40 x 174 cm | 3 599,00 |

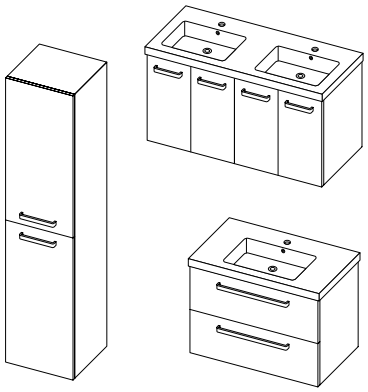

### Nord Klassisk – håndvasker

*Må bestilles med 2 x 60 cm underskap

| Artikkel | Farge | Bredde | EAN | Total (BxDxH) | Pris |
|---|---|---|---|---|---|
| Håndvask | Hvit keramikk | 61 cm | 0200500269215 | 61 x 46,5 x 5 cm | 1 399,00 |
| Håndvask | Hvit keramikk | 92 cm | 0200500269178 | 92 x 47 x 5 cm | 2 199,00 |
| Håndvask dobbel* | Hvit keramikk | 121 cm | 0200500269253 | 121 x 46,5 x 5 cm | 4 799,00 |

**Nord Moderne** – Baderomsmøbler er ferdigmontert. Leveres i 3 størrelser: 60 cm, 90 cm og 120 cm (ved å sette sammen 2 x 60 cm). Og i 2 farger: Hvit og antrasittgrå. Du kan velge enten 2 porselensvasker eller én rund vask som plasseres over en sort kunststein-bordplate. Hull til armatur er ikke forhåndsboret – det medfølger et spesialbor (35 mm). Du kan dermed velge akkurat den armaturen og den vasken som du liker best. Hull til vask er forhåndsboret.
**Merk:** Møblene må monteres på veggen i overensstemmelse med veiledningen! Ben til dette møblet har ingen bærefunksjon og er dermed utelukkende til pynt.

### Nord Moderne – underskap, høyskap

| Artikkel | Farge | Bredde | EAN | Total (BxDxH) | Pris |
|---|---|---|---|---|---|
| Underskap, med Push-skuffer | Hvit | 60 cm | 8595677101423 | 58,4 x 55 x 45,3 cm | 4 499,00 |
| Underskap, med Push-skuffer | Grå | 60 cm | 8595677101447 | 58,4 x 55 x 45,3 cm | 4 499,00 |
| Underskap, med Push-skuffer | Hvit | 90 cm | 8595677101430 | 88,4 x 55 x 45,3 cm | 5 299,00 |
| Underskap, med Push-skuffer | Grå | 90 cm | 8595677101454 | 88,4 x 55 x 45,3 cm | 5 299,00 |
| Høyskap med push-dører | Hvit | 40 cm | 8595677102185 | 40 x 175 x 40 cm | 3 599,00 |
| Høyskap med push-dører | Grå | 40 cm | 8595677102192 | 40 x 175 x 40 cm | 3 599,00 |

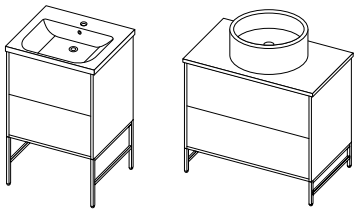

### Nord Moderne – håndvasker

*Må bestilles med 2 x 60 cm underskap

| Artikkel | Farge | Bredde | EAN | Total (BxDxH) | Pris |
|---|---|---|---|---|---|
| Håndvask | Hvit keramikk | 41,5 cm | 8595677102949 | 41,5 x 16 cm | 1 299,00 |
| Håndvask | Hvit keramikk | 60 cm | 8595677101522 | 60 x 46 x 3 cm | 1 699,00 |
| Håndvask | Hvit keramikk | 90 cm | 8595677101539 | 90 x 46 x 3 cm | 2 699,00 |
| Håndvask dobbel* | Hvit keramikk | 120 cm | 8595677101546 | 120 x 46 x 3 cm | 5 199,00 |

### Nord – kunststein-bordplate

| Artikkel | Farge | Bredde | EAN | Total (BxDxH) | Pris |
|---|---|---|---|---|---|
| Kunststein-bordplate | Svart | 60 cm | 8595677103069 | 60,4 x 2 x 46,3 cm | 1 999,00 |
| Kunststein-bordplate | Svart | 90 cm | 8595677103076 | 91,4 x 2 x 46,3 cm | 2 599,00 |
| Kunststein-bordplate | Svart | 120 cm | 8595677103083 | 119,8 x 2 x 46,3 cm | 3 499,00 |

### Design-ben passer kun til Nord Moderne underskap

| Artikkel | Farge | EAN | Total (BxDxH) | Pris |
|---|---|---|---|---|
| Bensett à 2 stk. | Hvit | 8595677102208 | 1,5 x 15 x 44,8 cm | 729,00 |
| Bensett à 2 stk. | Sort | 8595677102215 | 1,5 x 15 x 44,8 cm | 729,00 |
| Bensett à 2 stk. | Hvit | 8595677101478 | 1,5 x 30 x 44,8 cm | 779,00 |
| Bensett à 2 stk. | Sort | 8595677101492 | 1,5 x 30 x 44,8 cm | 779,00 |
| Bensett à 2 stk. (høyskap) | Hvit | 8595677101508 | 1,5 x 15 x 39,5 cm | 699,00 |
| Bensett à 2 stk. (høyskap) | Sort | 8595677101515 | 1,5 x 15 x 39,5 cm | 699,00 |

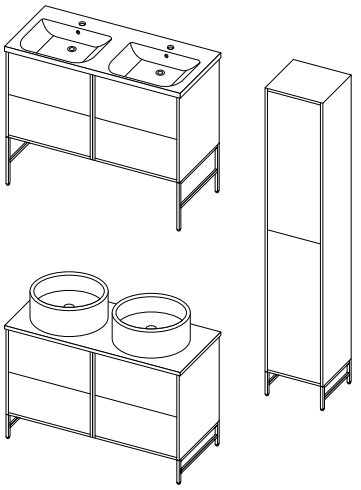

**Velg LED-speil eller speilskap i tillegg.** Speilskapet er ferdigmontert med dobbeltsidig, myktlukkende 165-graders speildører, 4 justerbare, barnesikre glasshyller og varmt LED-lys, IP44. Kjøp også en 230 V stikkontakt i krom. Den kan monteres i både skuffer og skap. Høyskapet er ekstra romslig, så det er plass til store håndklær, myktlukkende dører og justerbare glasshyller.

IP44 A++

### Nord – LED-speil

| Artikkel | Farge | Bredde | EAN | Total (BxDxH) | Energiforbruk | Pris |
|---|---|---|---|---|---|---|
| LED-speil med sensor | Sateng | 60 cm | 0200500269192 | 60 x 70 cm | 8,8 W | 2 499,00 |
| LED-speil med sensor | Sateng | 90 cm | 0200500269345 | 90 x 70 cm | 8,8 W | 2 899,00 |
| LED-speil med sensor | Sateng | 120 cm | 0200500269260 | 120 x 70 cm | 8,8 W | 3 599,00 |

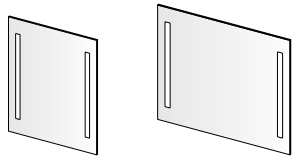

### Nord – speilskap

| Artikkel | Farge | Bredde | EAN | Total (BxDxH) | Energ. | Pris |
|---|---|---|---|---|---|---|
| Speilskap med LED-lampe | Hvit matt | 60 cm | 0200500270778 | 60 x 14 x 65 cm | 7 W | 4 299,00 |
| Speilskap med LED-lampe | Grå matt | 60 cm | 0200500270785 | 60 x 14 x 65 cm | 7 W | 4 299,00 |
| Speilskap med LED-lampe | Hvit matt | 90 cm | 0200500270792 | 90 x 14 x 65 cm | 8 W | 5 899,00 |
| Speilskap med LED-lampe | Grå matt | 90 cm | 0200500270808 | 90 x 14 x 65 cm | 8 W | 5 899,00 |

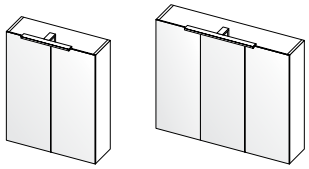

# *Skärgård konsept for dusjavskjerming*

Alle dører er vendbare og kan derfor brukes i både venstre- og høyrehengslede hjørneinstallasjoner.

Velg bredde og farge på høyre (Y) og venstre (X) dusjdør, og velg den profilfargen som passer best på badet ditt. Det er mulig å kombinere to forskjellige dørbredder, f.eks. 70 x 90 cm. Det er også mulig å kombinere en rett og en rund dør for optimal plassutnyttelse. Lag en dusjnisjedør med en rett dør kombinert med spesielle profiler, en fast dusjvegg med stang for dusjforheng, eller lag et dusjhjørne der den ene veggen er fast og den andre er en dør som kan åpnes. Se mer nedenfor og på side 73.

På grunn av dørenes bøyning varierer installasjonsmålene avhengig av den valgte dørkombinasjonen. Dørene er vendbare og kan justeres +/- 5 mm. Ved installasjon kan dørene flyttes samlet opptil 10 cm i hver retning i forhold til de oppgitte målene. Alle installasjonsmålene er beskrevet i håndboken.

*Bredden på en dusjdør (f.eks. 90 cm) uttrykker ikke én enkelt dørs bredde nøyaktig. Når det gjelder de runde dørene, er en Simpelt-dør kortere enn det angitte målet.
Målet er uttrykk for avstanden fra ytterpunktet på glasset til den motstående veggen, basert på 2 dører satt sammen til et dusjhjørne (som vist på illustrasjonene til høyre).

### Runde dører

| Glass | Klart glass | Røykfarget glass | Frostet, | Frostet mønster |
|---|---|---|---|---|
| Rund dusjdør 70 cm* | 2 199,00<br>0200500206982 | 2 299,00<br>0200500207286 | 2 399,00<br>0200500207095 | 2 399,00<br>0200500207019 |
| Rund dusjdør 80 cm* | 2 299,00<br>0200500207279 | 2 399,00<br>0200500207293 | 2 599,00<br>0200500207217 | 2 599,00<br>0200500207200 |
| Rund dusjdør 90 cm* | 2 399,00<br>0200500206999 | 2 599,00<br>0200500207309 | 2 799,00<br>0200500207248 | 2 799,00<br>0200500206937 |
| Rund dusjdør 100 cm* | 2 599,00<br>0200500207125 | 2 799,00<br>0200500207316 | 2 999,00<br>0200500207040 | 2 999,00<br>0200500207224 |

| Profil | Sateng | Sort | Krom |
|---|---|---|---|
| Rund - Veggprofil + håndtak<br>(1 dør) | 1 199,00<br>0200500207149 | 1 299,00<br>0200500207187 | 1 599,00<br>0200500207231 |

| Artikkel | EAN | Pris |
|---|---|---|
| Limbeslag veggprofil (2 dører) | 0200500207064 | 799,00 |
| Easy-Clean og anti-kalk | 0200500195187 | 149,00 |

Rund

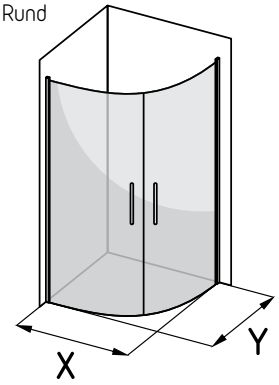


X: 70, 80, 90, 100 cm
Y: 70, 80, 90, 100 cm

### Rette dører

| Glass | Klart glass | Røykfarget glass | Frostet, | Frostet mønster | Sorte sprosser |
|---|---|---|---|---|---|
| Rett dusjdør 70 cm* | 2 199,00<br>0200500218237 | 2 299,00<br>0200500218169 | 2 399,00<br>0200500218398 | 2 399,00<br>0200500218329 | 2 299,00<br>8595677102017 |
| Rett dusjdør 80 cm* | 2 299,00<br>0200500218176 | 2 399,00<br>0200500218299 | 2 599,00<br>0200500218114 | 2 599,00<br>0200500218343 | 2 499,00<br>8595677102024 |
| Rett dusjdør 90 cm* | 2 399,00<br>0200500218138 | 2 599,00<br>0200500218282 | 2 799,00<br>0200500218404 | 2 799,00<br>0200500218244 | 2 599,00<br>8595677102031 |
| Rett dusjdør 100 cm* | 2 599,00<br>0200500218206 | 2 799,00<br>0200500218183 | 2 999,00<br>0200500218190 | 2 999,00<br>0200500218350 | 2 799,00<br>8595677102048 |

| Profil | Sateng | Sort | Krom |
|---|---|---|---|
| Rett - Veggprofil + håndtak<br>(1 dør) | 1 199,00<br>0200500218381 | 1 299,00<br>0200500218275 | 1 599,00<br>0200500218251 |
| Topprofil og sort gummiliste nederst -<br>passer til rette dører (sett à 2 stk.)<br>Lengde: 100 cm - kan forkortes etter ønske | | 369,00<br>8595677102970 | |

| Artikkel | EAN | Pris |
|---|---|---|
| Limbeslag veggprofil (2 dører) | 0200500207064 | 799,00 |
| Easy-Clean og anti-kalk | 0200500195187 | 149,00 |

Rett

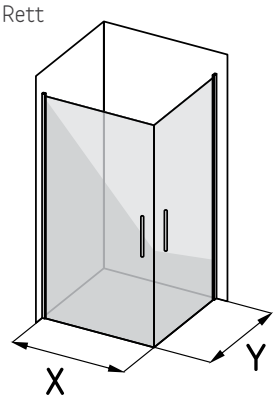


X: 70, 80, 90, 100 cm
Y: 70, 80, 90, 100 cm

**NYHET 2019 - sort topp/bunnprofil**
Sett en „ramme" rundt de rette dusjdørene dine. Dette settet passer til alle rette dører som du har kombinert med sorte profiler, uansett om det er et dusjhjørne, en fast dusjvegg eller en nisjedør. Settet består av 2 stk. sorte U-profiler øverst og 2 stk. sorte gummilister nederst. Profiler/lister er tilpasset våre rette dører på 100 cm ved levering, men de kan også tilpasses rette dører på 90, 80 og 70 cm.

Kombi

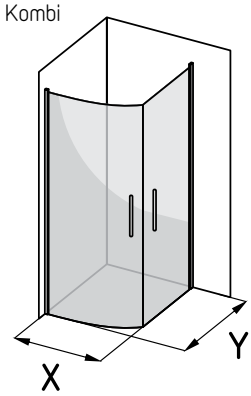


X: 70, 80, 90, 100 cm
Y: 70, 80, 90, 100 cm

### Eksempel 90 cm

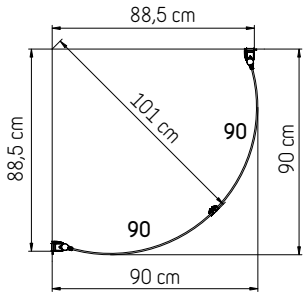


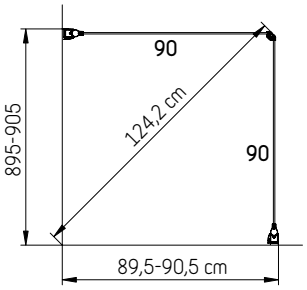


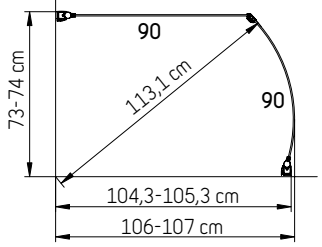

**Skärgård spesialløsninger med rette dører:**

Fast dusjvegg X: 70, 80, 90, 100 cm, Z: 70-100 cm

| Glass | Klart glass | Røykfarget glass | Frostet, | Frostet mønster | Sorte sprosser |
|---|---|---|---|---|---|
| Rett dusjdør 70 cm* | 2 199,00<br>0200500218237 | 2 299,00<br>0200500218169 | 2 399,00<br>0200500218398 | 2 399,00<br>0200500218329 | 2 299,00<br>8595677102017 |
| Rett dusjdør 80 cm* | 2 299,00<br>0200500218176 | 2 399,00<br>0200500218299 | 2 599,00<br>0200500218114 | 2 599,00<br>0200500218343 | 2 499,00<br>8595677102024 |
| Rett dusjdør 90 cm* | 2 399,00<br>0200500218138 | 2 599,00<br>0200500218282 | 2 799,00<br>0200500218404 | 2 799,00<br>0200500218244 | 2 599,00<br>8595677102031 |
| Rett dusjdør 100 cm* | 2 599,00<br>0200500218206 | 2 799,00<br>0200500218183 | 2 999,00<br>0200500218190 | 2 999,00<br>0200500218350 | 2 799,00<br>8595677102048 |

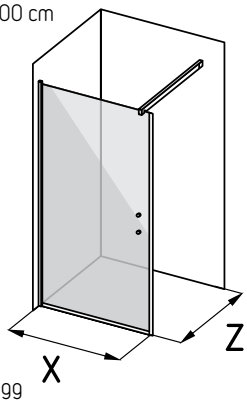


| Profil | Sateng | Sort | Krom |
|---|---|---|---|
| Rett - Veggprofil + håndtak<br>(1 dør) | 1 199,00<br>0200500218381 | 1 299,00<br>0200500218275 | 1 599,00<br>0200500218251 |
| Fastvegg-profilsett<br>komplett (for én dør/vegg) | 1 999,00<br>0200500218220 | 1 999,00<br>0200500218336 | 2 299,00<br>0200500218305 |
| Nisjedør veggmagnet profil | 699,00<br>0200500218107 | 779,00<br>0200500218145 | 899,00<br>0200500218312 |
| Topprofil og sort gummiliste nederst -<br>passer til rette dører (sett à 2 stk.)<br>Lengde: 100 cm - kan forkortes etter ønske | | 369,00<br>8595677102970 | |

Rett dør med fast dusjvegg

X: 70, 80, 90, 100 cm
Y: 70, 80, 90, 100 cm

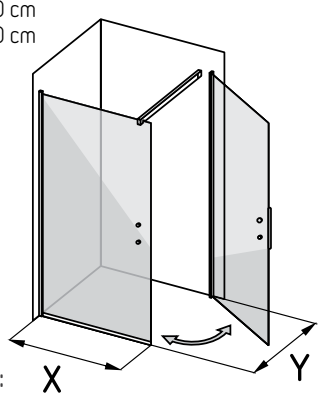


| Artikkel | EAN | Pris | |
|---|---|---|---|
| Limbeslag veggprofil (2 dører) | 0200500207064 | 799,00 | |
| Easy-Clean og anti-kalk | 0200500195187 | 149,00 | |
| Fikseringstang (løs) | Sateng 549,00<br>0200500218077 | Sort 549,00<br>0200500218268 | Krom 549,00<br>0200500218084 |

**Skärgård-løsning med fast dusjvegg:**
For å lage en fast dusjvegg trenger du følgende:
1 sett fast dusjvegg-profil i ønsket farge
1 stk rett dusjvegg i ønsket farge og størrelse
Fastvegg-profilsettet inneholder også en magnetprofil i tilfelle du ønsker å lage et dusjhjørne hvor den ene døren er fast og den andre kan åpnes.

**Nedenfor finner du bredden på alle faste dusjvegger:**

| | |
|---|---|
| 70 cm dusjvegg | 67,8-68,8 cm |
| 80 cm dusjvegg | 77,8-78,8 cm |
| 90 cm dusjvegg | 87,8-88,8 cm |
| 100 cm dusjvegg | 97,8-98,8 cm |

**Skärgård fast dusjvegg med dør/dusjhjørne:**
For å lage et dusjhjørne med én fast dusjvegg og én dør trenger du følgende:
1 sett fast dusjvegg-profil i ønsket farge
1 stk. rett veggprofilsett i ønsket farge
2 stk rette dusjdører i ønsket farge og størrelse
Fastvegg-profilsettet inneholder også en magnetprofil til den døren som kan åpnes.

Nisjedør
X: 70, 80, 90, 100 cm

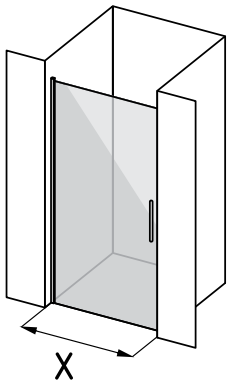


**Skärgård dusjnisjeløsning:**
For å lage en komplett nisjedør trenger du følgende:
1 stk. rett veggprofilsett i ønsket farge
1 stk rett dusjdør i ønsket farge og størrelse
1 stk magnetprofil for nisjedør i ønsket farge

**Nedenfor finner du bredden på alle dørløsningene med dusjnisje:**

| | |
|---|---|
| 70 cm nisjedusjdør | 69,6-71,1 cm |
| 80 cm nisjedusjdør | 79,6-81,1 cm |
| 90 cm nisjedusjdør | 89,6-91,1 cm |
| 100 cm nisjedusjdør | 99,6-101,1 cm |

**Badekarvegg** - komplett med glass, profiler og håndtak

| Artikkel | Glass/profil | EAN | Pris |
|---|---|---|---|
| Badekarvegg 80x150 cm (venstre/høyre) | Klart/sort | 0200500218374 | 2 599,00 |
| Badekarvegg 80x150 cm (venstre/høyre) | Klar/krom | 0200500218152 | 2 699,00 |
| Badekarvegg 80x150 cm (venstre/høyre) | Klart/sateng | 0200500218121 | 2 499,00 |
| Badekarvegg 80x150 cm (venstre/høyre) | Frostet mønster / sort | 0200500218367 | 2 899,00 |
| Badekarvegg 80x150 cm (venstre/høyre) | Frostet mønster / krom | 0200500218213 | 2 999,00 |
| Badekarvegg 80x150 cm (venstre/høyre) | Frostet mønster / sateng | 0200500218091 | 2 799,00 |
| Magnet profil sett (2st) til badekarvegg 150 cm | Sort | 0200500227741 | 699,00 |
| Magnet profil sett (2st) til badekarvegg 150 cm | Krom | 0200500228021 | 729,00 |
| Magnet profil sett (2st) til badekarvegg 150 cm | Sateng | 0200500227390 | 629,00 |
| Topprofil og sort gummiliste nederst - passer til rette dører (sett à 2 stk. - til hver av dørene). Lengde: 100 cm - kan forkortes etter ønske | Sort | 8595677102970 | 369,00 |

| Artikkel | EAN | Pris |
|---|---|---|
| Limbeslag veggprofil (2 dører) | 0200500207064 | 799,00 |
| Easy-Clean og anti-kalk | 0200500195187 | 149,00 |

Praktisk badevegg 80 x 150 cm. Leveres i 6 mm nanobehandlet, herdet sikkerhetsglass. Leveres med to forskjellige glasstyper og tre farger på profilene. Kan også monteres som dusj ved å kjøpe to badevegger og supplere med magnetiske profiler.

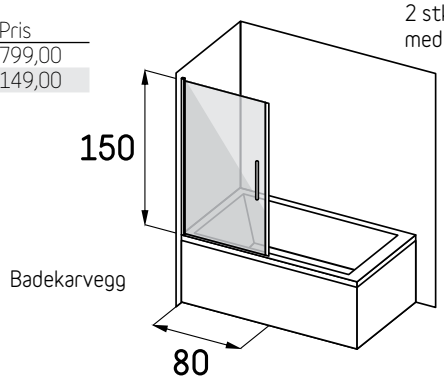


2 stk. badekarvegg
med magnetprofilsett

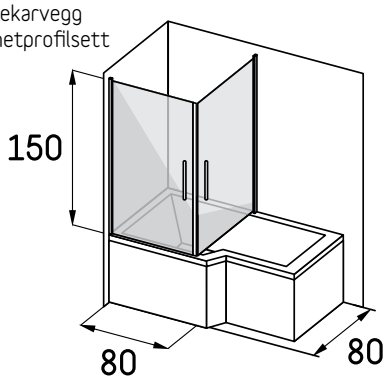

# *Skärgård Dusjkabinett*

| Artikkel | 80x80 cm | 90x90 cm | 100x100 cm |
|---|---|---|---|
| Del 1: Dusjkar, hvit | 2 699,00<br>0200500207033 | 2 999,00<br>0200500207163 | 3 299,00<br>0200500207118 |
| Del 2: Frontglass + dør, klar | 2 399,00<br>0200500206944 | 2 599,00<br>0200500207262 | 2 699,00<br>0200500207194 |
| Del 3: Bakglass, klart | 1 999,00<br>0200500207026 | 2 199,00<br>0200500206920 | 2 399,00<br>0200500206968 |
| Del 3: Bakglass, svart | 1 999,00<br>0200500206975 | 2 199,00<br>0200500206951 | 2 399,00<br>0200500206913 |
| Del 3: Bakglass, grå | 1 999,00<br>0200500207057 | 2 199,00<br>0200500207170 | 2 399,00<br>0200500207156 |
| Del 4: Dusjpanel, premium | 3 299,00<br>0200500207002 | 3 299,00<br>0200500207002 | 3 299,00<br>0200500207002 |
| Del 4: Dusjpanel, eksklusiv | 4 499,00<br>0200500207071 | 4 499,00<br>0200500207071 | 4 499,00<br>0200500207071 |
| TOTAL: Dusjkabinett Premium | 10 396,00 | 11 096,00 | 11 696,00 |
| TOTAL: Dusjkabinett Exclusive | 11 596,00 | 12 296,00 | 12 896,00 |

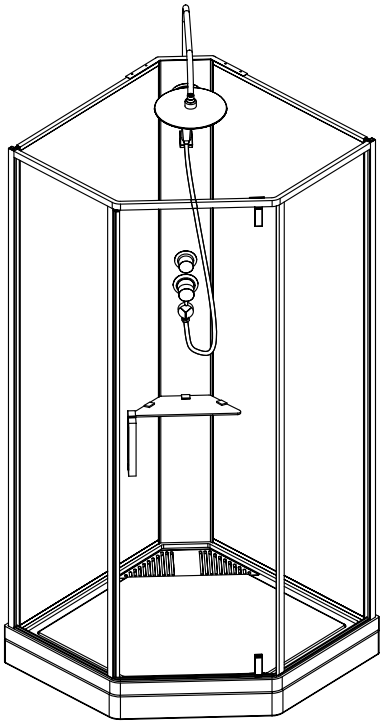

Dusjkabinett PREMIUM

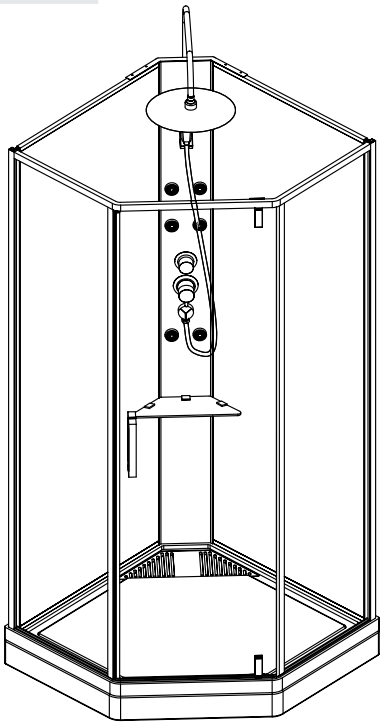

Dusjkabinett EXCLUSIVE

Del 1

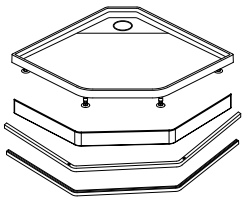

Del 2

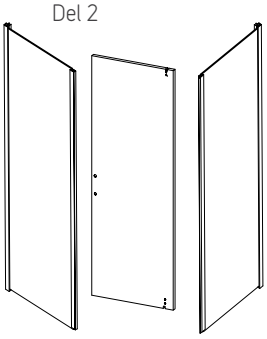

Del 3

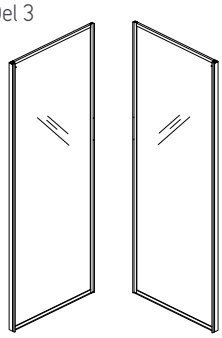

Del 4
PREMIUM

Ø20 cm

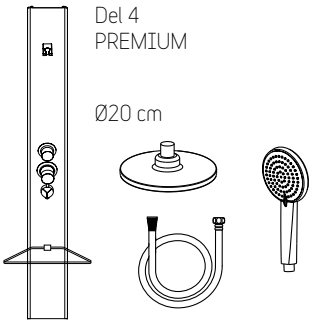

Del 4
EXCLUSIVE

Ø25 cm

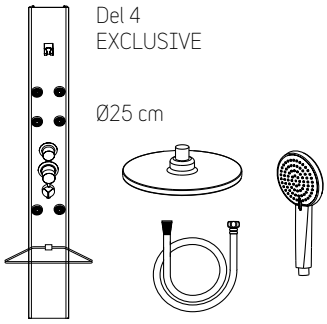

# *Granvik Dusjkabinett*

| Artikkel | Rektangulær 70 x 90 x 215 cm | Kvadratisk 80 x 80 x 215 cm | Rektangulær 80 x 120 x 215 cm | Rund 90 x 90 x 215 cm |
|---|---|---|---|---|
| Del 1: Dusjkar, hvit | 2 699,00<br>0200500218008 | 2 699,00<br>0200500217971 | 2 999,00<br>0200500240832 | 2 699,00<br>0200500217933 |
| Del 2: Frontglass + dør | 1 699,00<br>0200500218015 | 1 499,00<br>0200500217988 | 1 699,00<br>0200500240849 | 1 499,00<br>0200500217940 |
| Del 3: Bakglass | 1 699,00<br>0200500218022 | 1 499,00<br>0200500217995 | 1 699,00<br>0200500240856 | 1 499,00<br>0200500217957 |
| Del 4: Dusjpanel | 899,00<br>0200500217964 | 899,00<br>0200500217964 | 899,00<br>0200500217964 | 899,00<br>0200500217964 |
| Totalpris | 6 996,00 | 6 596,00 | 7 296,00 | 6 596,00 |

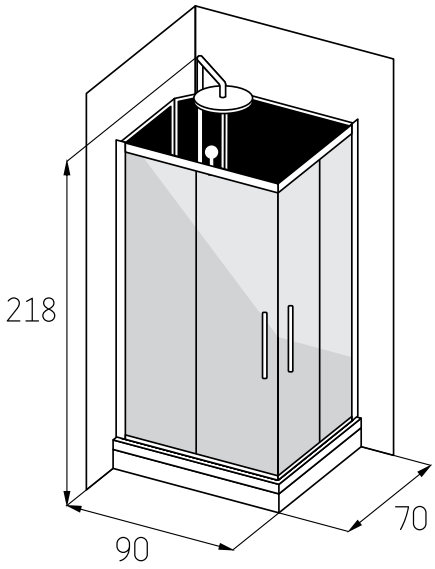


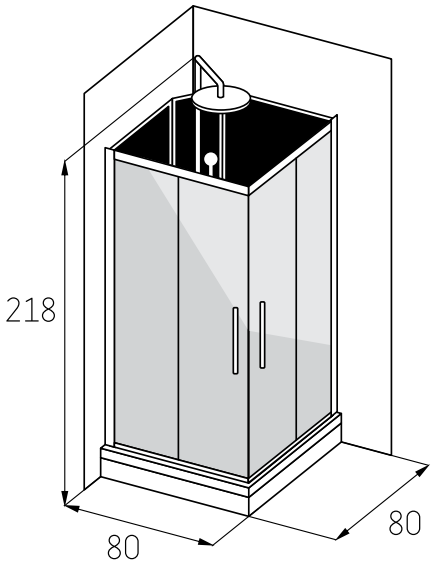


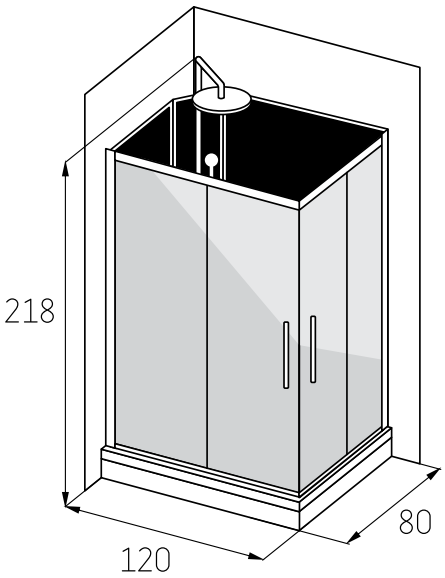


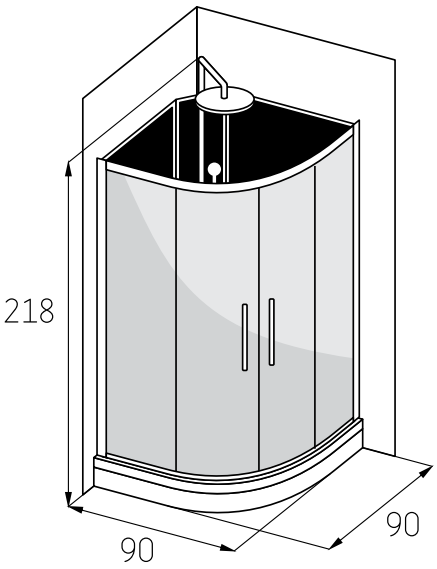

# *Skärgård elektronisk WC*

IPX4

Ved installasjon av det elektroniske toalettet Clean & Dry kreves en elektrisk installasjon på 230 V / 1650 W (10 ampere). Installasjonen må utføres av en autorisert installatør.

| Artikkel | Farge | EAN | Total (BxDxH) | Totalpris: |
|---|---|---|---|---|
| Elektronisk toalett - gulvmodell m/S-lås | Hvit | 8595677102246 | 42 x 74,5 x 91,5 cm | 16 999,00 |
| Elektronisk, vegghengt toalett med kantløs skål | Hvit | 8595677102239 | 42 x 59,2 x 42,4 cm | 10 699,00 |

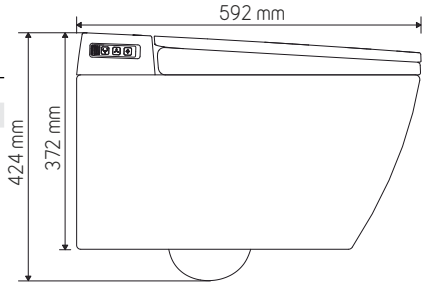


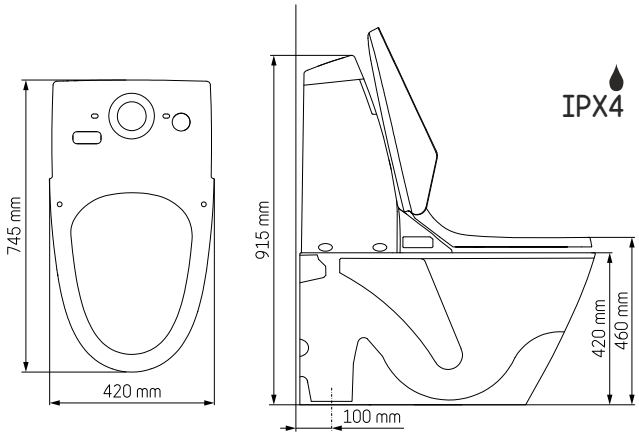


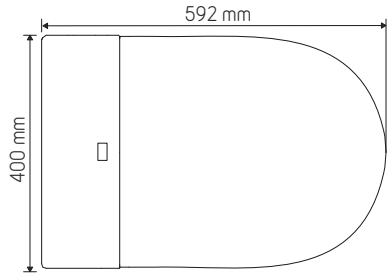


# *Skärgård vegghengt WC – kantløs skål*

| Artikkel | Farge | EAN | Total (BxDxH) | Totalpris: |
|---|---|---|---|---|
| Bromölla | Hvit | 8595677101997 | 30 x 53 x 36 cm | 2 699,00 |

Inkludert toalettsete med myklukkingsfunksjon i UF/Duro-plast med skjulte, hurtigkoblede hengsler. Easy Clean-porselen som gjør rengjøringen langt enklere.

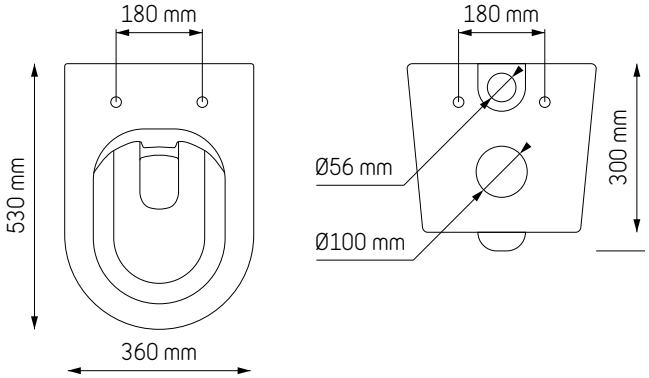


| Artikkel | Farge | EAN | Total (BxDxH) | Totalpris: |
|---|---|---|---|---|
| Ivösjön | Hvit | 8595677101980 | 33 x 52 x 37 cm | 2 699,00 |

Inkludert toalettsete med myklukkingsfunksjon i UF/Duro-plast med skjulte, hurtigkoblede hengsler. Easy Clean-porselen som gjør rengjøringen langt enklere.

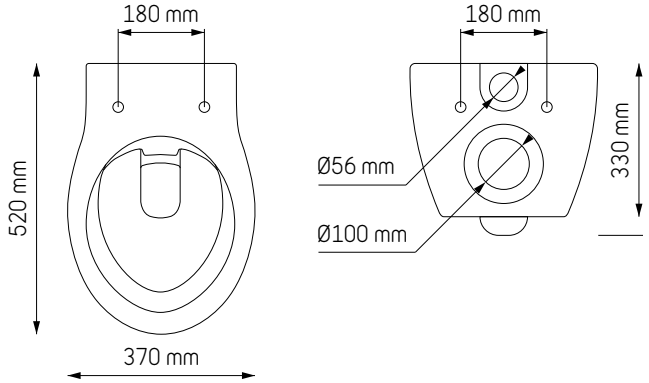


| Artikkel | Farge | EAN | Total (BxDxH) | Totalpris: |
|---|---|---|---|---|
| Vättern | Hvit | 8595677102000 | 28,3 x 52 x 35,8 | 2 699,00 |

Inkludert toalettsete med myklukkingsfunksjon i UF/Duro-plast med skjulte, hurtigkoblede hengsler. Easy Clean-porselen som gjør rengjøringen langt enklere.

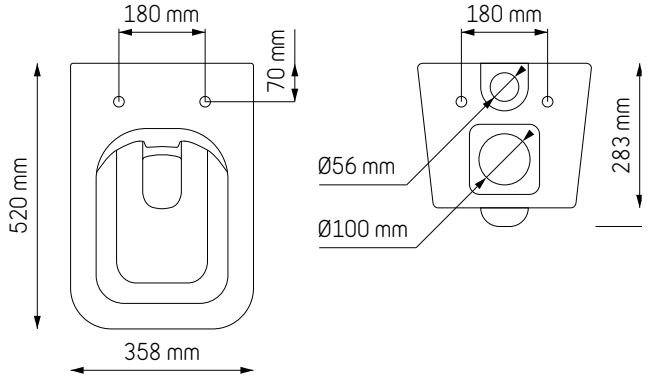

# *Skärgård Badekar*

**Frittstående badekar**

| Artikkel | Farge | Gl Varenr | Mål (LxBxH) | Volum | Vanndybde | Pris |
|---|---|---|---|---|---|---|
| Siljan 150 | Hvit | 0200500226713 | 150 x 75 x 85 / 69 cm | 220 L | 45 cm | 6 999,00 |
| Siljan 150 | Sort | 0200500226720 | 150 x 75 x 85 / 69 cm | 220 L | 45 cm | 7 499,00 |
| Siljan 160 | Hvit | 0200500226737 | 160 x 75 x 85 / 69 cm | 230 L | 45 cm | 7 199,00 |
| Siljan 160 | Sort | 0200500226744 | 160 x 75 x 85 / 69 cm | 230 L | 45 cm | 7 599,00 |
| Ransvik 160 | Hvit | 0200500226751 | 160 x 70 x 66 / 50 cm | 249 L | 46,5 cm | 7 199,00 |
| Ransvik 160 | Sort | 0200500226768 | 160 x 70 x 66 / 50 cm | 249 L | 46,5 cm | 7 599,00 |
| Klassiske føtter | Sateng | 0200500226850 | | | | 2 299,00 |
| Klassiske føtter | Krom | 0200500226829 | | | | 2 299,00 |
| Klassiske føtter | Sort | 0200500226843 | | | | 2 299,00 |
| Klassiske føtter | Hvit | 0200500226836 | | | | 2 299,00 |
| Løveføtter | Polert messing | 0200500226812 | | | | 2 499,00 |
| Løveføtter | Antikk messing | 0200500226805 | | | | 2 499,00 |
| Løveføtter | Krom | 0200500226775 | | | | 2 199,00 |
| Løveføtter | Sort | 0200500226799 | | | | 2 199,00 |
| Løveføtter | Hvit | 0200500226782 | | | | 2 199,00 |

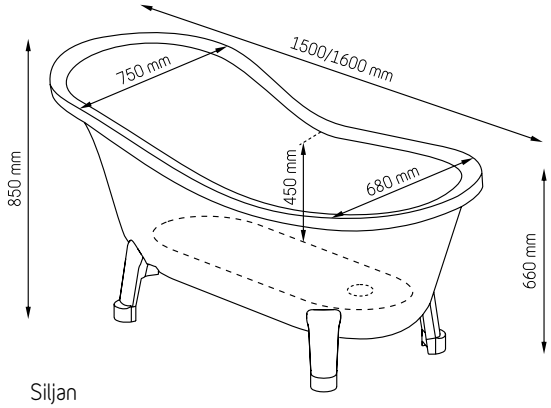

Siljan

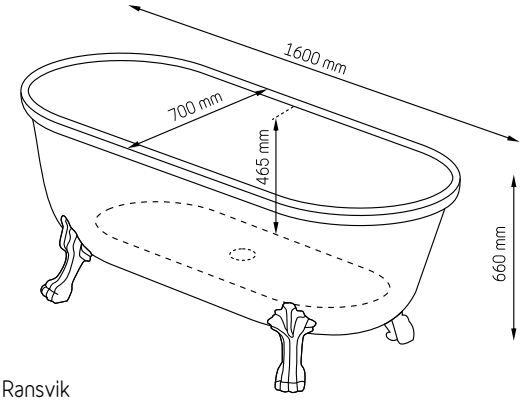

Ransvik

**Frittstående badekar**

| Artikkel | Farge | EAN | Total (LxBxH) | Volum | Vanndybde | Pris |
|---|---|---|---|---|---|---|
| Visby | Hvit/hvit | 0200500206586 | 160 x 75 x 60 cm | 230 L | 50 cm | 12 199,00 |
| Visby | Sort/hvit | 0200500215434 | 160 x 75 x 60 cm | 230 L | 50 cm | 12 799,00 |
| Västervik | Hvit/hvit | 0200500215120 | 170 x 75 x 60 cm | 210 L | 48 cm | 12 499,00 |
| Västervik | Sort/hvit | 0200500215069 | 170 x 75 x 60 cm | 210 L | 48 cm | 12 799,00 |
| Marstrand | Hvit/hvit | 0200500206623 | 170 x 75 x 60 cm | 230 L | 50 cm | 11 799,00 |
| Marstrand | Sort/hvit | 0200500215588 | 170 x 75 x 60 cm | 230 L | 50 cm | 12 399,00 |

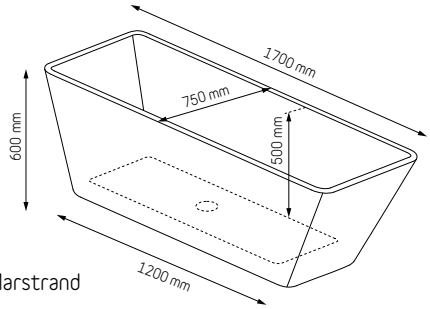

Marstrand

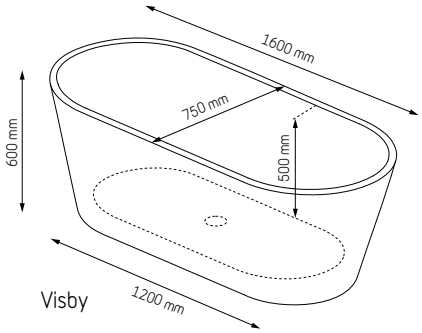

Visby

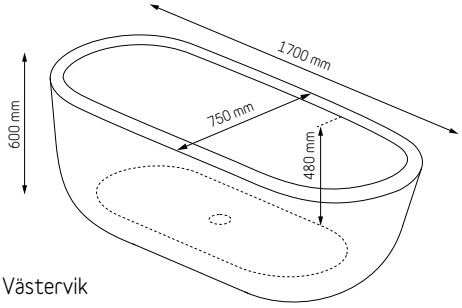

Västervik

# *Skärgård massasjebadekar*

## SKARABORG 160 og 170

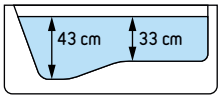


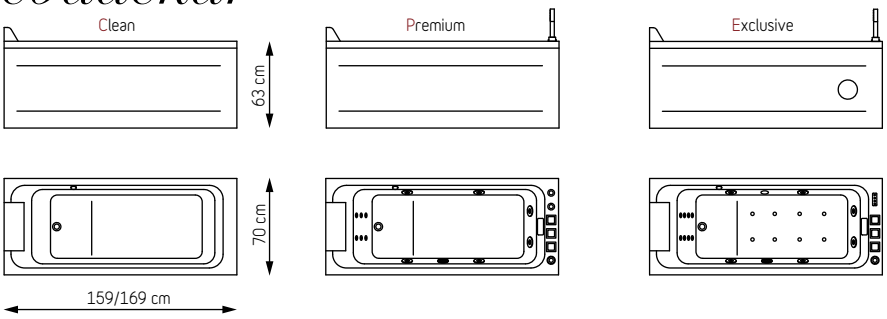


## SKARABORG DUO 170

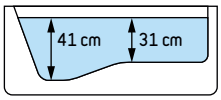


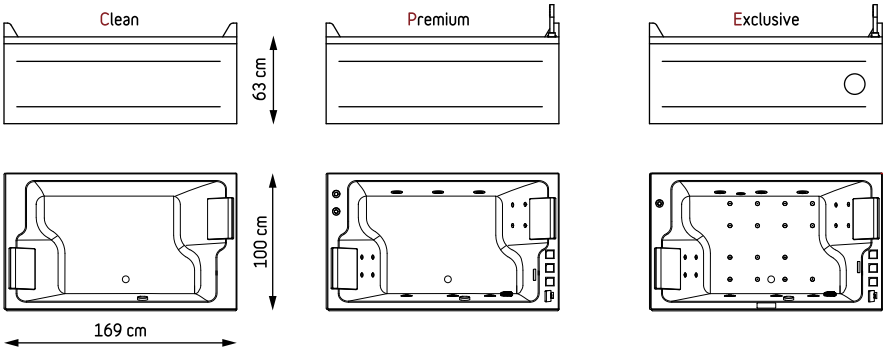


## SKARABORG COMBI 150
(høyre og venstre)

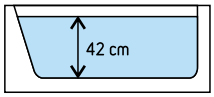


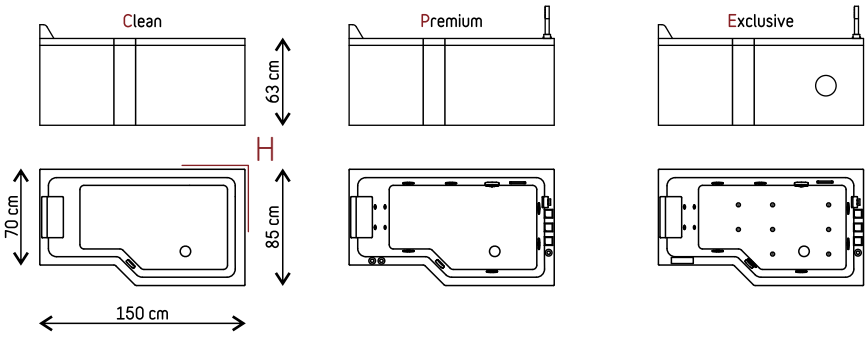


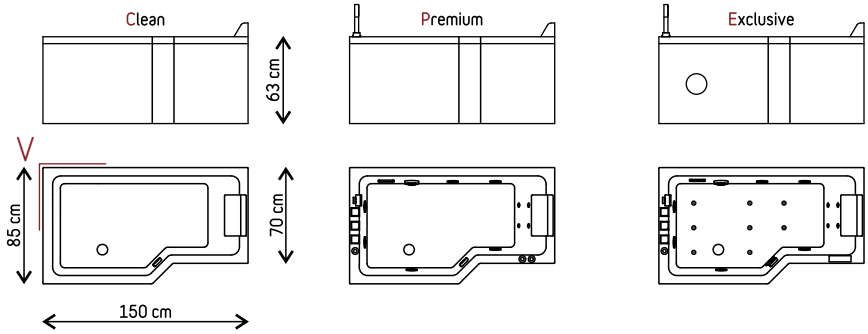


## UPPLAND 130 og 140

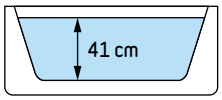


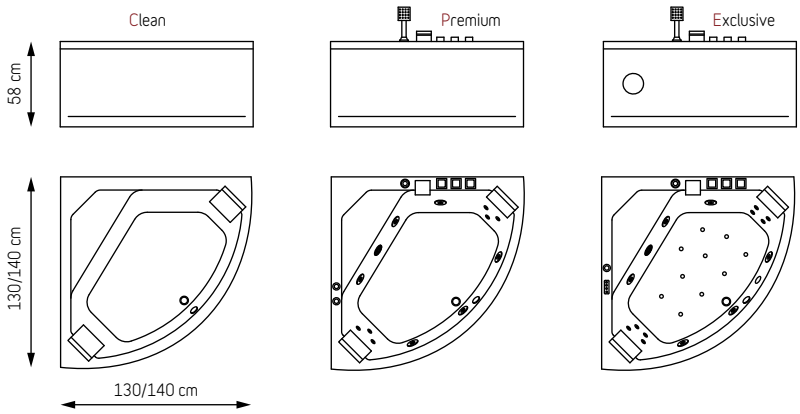

## VÄRMLAND 160
(høyre og venstre)

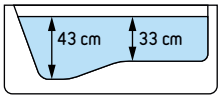


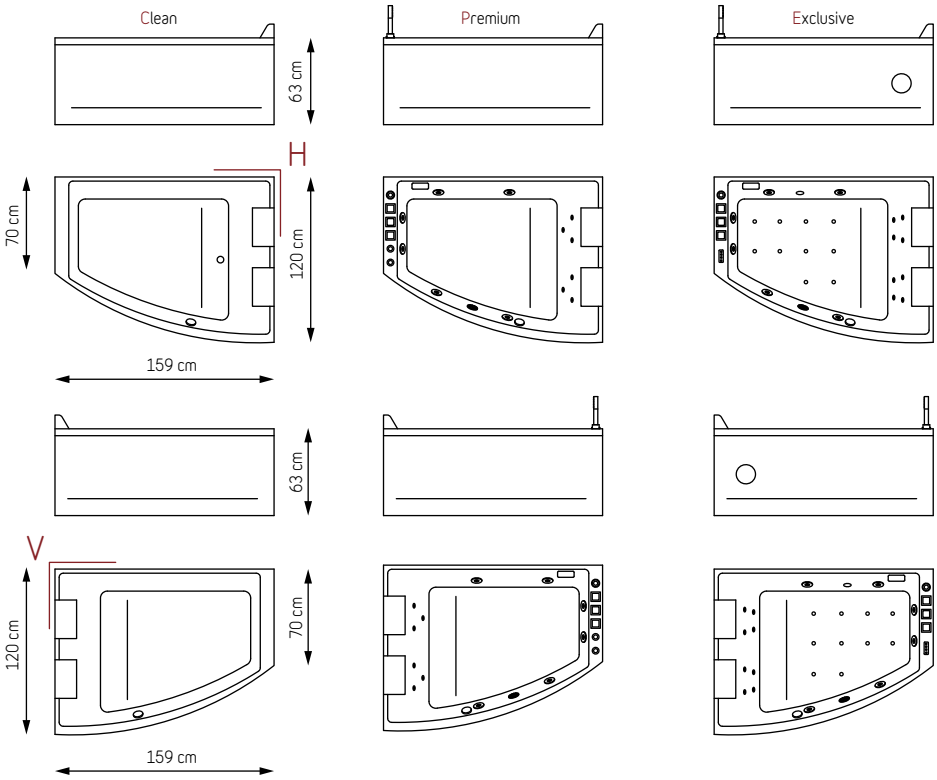


## ÄLVSBORG 150

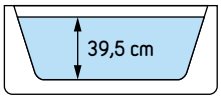


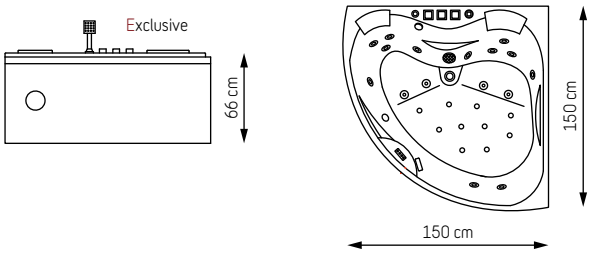


### Skärgård Badekar Clean

| Type | Badekar | Pris | Frontpanel | Pris | Nakkepute | Antall | Pris | Total (BxDxH) | Totalpris: |
|---|---|---|---|---|---|---|---|---|---|
| Uppland 130 | 0200500198867 | 8 499,00 | 0200500198874 | 1 999,00 | 0200500201383 | 2,00 | 1 198,00 | 130x130x58 cm | 11 696,00 |
| Uppland 140 | 0200500198881 | 9 199,00 | 0200500198898 | 2 299,00 | 0200500201383 | 2,00 | 1 198,00 | 140x140x58 cm | 12 696,00 |
| Skaraborg 160 | 0200500198904 | 7 999,00 | 0200500198911 | 1 999,00 | 0200500201390 | 1,00 | 729,00 | 160x70x65 cm | 10 727,00 |
| Skaraborg 170 | 0200500198966 | 8 299,00 | 0200500198973 | 1 999,00 | 0200500201390 | 1,00 | 729,00 | 170x70x65 cm | 11 027,00 |
| Skaraborg Duo 170 | 0200500216288 | 10 499,00 | 0200500216301 | 3 899,00 | 0200500201390 | 2,00 | 1 458,00 | 170x100x65 cm | 15 856,00 |
| Skaraborg Combi H | 0200500228144 | 9 899,00 | 0200500227437 | 2 599,00 | 0200500201390 | 1,00 | 729,00 | 150x85x63 cm | 13 227,00 |
| Skaraborg Combi V | 0200500228069 | 9 899,00 | 0200500227437 | 2 599,00 | 0200500201390 | 1,00 | 729,00 | 150x85x63 cm | 13 227,00 |
| Värmland H 160 | 0200500198928 | 10 499,00 | 0200500198935 | 2 599,00 | 0200500201383 | 2,00 | 1 198,00 | 160x120x65 cm | 14 296,00 |
| Värmland V 160 | 0200500198942 | 10 499,00 | 0200500198959 | 2 599,00 | 0200500201383 | 2,00 | 1 198,00 | 160x120x65 cm | 14 296,00 |

### Skärgård boblebad Premium

| Type | EAN | Total (BxDxH) | Pris |
|---|---|---|---|
| Uppland 130 | 0200500198980 | 130 x 130 x 58 cm | 21 299,00 |
| Uppland 140 | 0200500199000 | 140 x 140 x 58 cm | 21 999,00 |
| Skaraborg 160 | 0200500199024 | 160 x 70 x 65 cm | 19 399,00 |
| Skaraborg 170 | 0200500199086 | 170 x 70 x 65 cm | 19 899,00 |
| Skaraborg Duo 170 | 0200500216332 | 170 x 100 x 65 cm | 24 299,00 |
| Skaraborg Combi H | 0200500227673 | 150 x 85 x 63 cm | 19 899,00 |
| Skaraborg Combi V | 0200500227369 | 150 x 85 x 63 cm | 19 899,00 |
| Värmland H 160 | 0200500199048 | 160 x 120 x 65 cm | 23 799,00 |
| Värmland V 160 | 0200500199062 | 160 x 120 x 65 cm | 23 799,00 |

### Skärgård boblebad Exclusive

| Type | EAN | Total (BxDxH) | Pris |
|---|---|---|---|
| Uppland 130 | 0200500198997 | 130 x 130 x 58 cm | 27 899,00 |
| Uppland 140 | 0200500199017 | 140 x 140 x 58 cm | 28 699,00 |
| Skaraborg 160 | 0200500199031 | 160 x 70 x 65 cm | 26 999,00 |
| Skaraborg 170 | 0200500199093 | 170 x 70 x 65 cm | 27 599,00 |
| Skaraborg Duo 170 | 0200500216349 | 170 x 100 x 65 cm | 31 799,00 |
| Skaraborg Combi H | 0200500227994 | 150 x 85 x 63 cm | 27 599,00 |
| Skaraborg Combi V | 0200500227512 | 150 x 85 x 63 cm | 27 599,00 |
| Värmland H 160 | 0200500199055 | 160 x 120 x 65 cm | 31 199,00 |
| Värmland V 160 | 0200500199079 | 160 x 120 x 65 cm | 31 199,00 |
| Älvsborg 150 | 0200500199109 | 150 x 150 x 58 cm | 31 199,00 |

### Mulighet for tilleggskjøp

| Artikkel | EAN | Pris |
|---|---|---|
| Skaraborg ekstra endegavl 160/170 cm | 0200500208153 | 899,00 |
| Skaraborg Duo ekstra endegavl 100 cm | 0200500216325 | 1 299,00 |
| Armatursett, fem hull med rund badekartut | 0200500199116 | 3 999,00 |

### Whirpool start-up-box

| Artikkel | EAN | Pris |
|---|---|---|
| Whirpool start-up-box | 0200500215656 | 369,00 |

# *Skärgård massasjebadekar*

| **Standard utstyr**<br>**Kan kjøpes i tillegg** | UPPLAND 130/140 | | | SKARABORG 160/170 | | | SKARABORG DUO 170 | | | SKARABORG COMBI 150 V/H | | | VÄRMLAND 160 V/H | | | ÄLVSBORG 150 |
|---|---|---|---|---|---|---|---|---|---|---|---|---|---|---|---|---|
| Systemet Clean, Premium, Exclusive | C | P | E | C | P | E | C | P | E | C | P | E | C | P | E | E |
| Maxi sidedyser (stk) | | 6 | 6 | | 4 | 4 | | 6 | 6 | | 4 | 4 | | 4 | 4 | |
| Medium rygg-/fot-/sidedyser (stk) | | | | | | | | | | | | | | | | 16 |
| Micro rygg jets (stk) | | 3+3 | 4+4 | | 6 | 8 | | 4+4 | 4+4 | | 4 | 4 | | 3+3 | 4+4 | |
| Fotdyser (stk) | | | | | 2 | 2 | | 2+2 | 2+2 | | 2 | 2 | | 2 | 2 | |
| Luftdyser i bunnen (stk) | | | 10 | | | 8 | | | 16 | | | 8 | | | 10 | 10 |
| Nakkepute 28 cm (stk) | ○ | 2 | 2 | | | | ○ | 2 | 2 | | | | ○ | 2 | 2 | 2 |
| Nakkepute 35 cm (stk) | | | | ○ | 1 | 1 | | | | ○ | 1 | 1 | | | | |
| 450 W luft-pumpe (0,6 hp) | | | ● | | | ● | | | ● | | | ● | | | ● | ● |
| 1125 W vann-pumpe (1,5 hp) | | ● | ● | | ● | ● | | ● | ● | | ● | ● | | ● | ● | ● |
| 1500 W varmekolbe | | | ● | | | ● | | | ● | | | ● | | | ● | ● |
| Pneumatisk on/off kontroll | | ● | | | ● | | | ● | | | ● | | | ● | | |
| Elektronisk display | | | ● | | | ● | | | ● | | | ● | | | ● | ● |
| Reguleringsknapp til vannmassasje | | ● | ● | | ● | ● | | ● | ● | | ● | ● | | ● | ● | ● |
| Bluetooth høyttaler | | | ● | | | ● | | | ● | | | ● | | | ● | ● |
| Undervannslys (kromoterapi) | | | ● | | | ● | | | ● | | | ● | | | ● | ● |
| Frontpanel | ○ | ● | ● | ○ | ● | ● | ○ | ● | ● | ○ | ● | ● | ○ | ● | ● | ● |
| Endegavl (pakket sammen med frontpanel) | | | | ○ | ● | ● | ○ | ● | ● | ○ | ● | ● | | | | |
| Ekstra endegavl | | | | ○ | ○ | ○ | ○ | ○ | ○ | | | | | | | |
| Helsveiset benstativ | ● | ● | ● | ● | ● | ● | ● | ● | ● | ● | ● | ● | ● | ● | ● | ● |
| 5-hulls armatursett med rund-kartut | ○ | | | ○ | | | ○ | | | ○ | | | ○ | | | |
| 5-hulls armatursett med firkantet-kartut | | ● | ● | | | | | | | | | | | | | |
| 4-hulls armatursett med vannfalls-kartut | | | | | ● | ● | | ● | ● | | ● | ● | | ● | ● | ● |
| Clean rengjøringsfunksjon | | ● | ● | | ● | ● | | ● | ● | | ● | ● | | ● | ● | ● |
| Bunnventil, overløp og vannlås | ● | ● | ● | ● | ● | ● | ● | ● | ● | ● | ● | ● | ● | ● | ● | ● |
| 230V - min. 10 amp sikring | | ● | | | ● | | | ● | | | ● | | | ● | | |
| 230V - min. 16 amp sikring | | | ● | | | ● | | | ● | | | ● | | | ● | ● |
| 5 års full garanti | ● | ● | ● | ● | ● | ● | ● | ● | ● | ● | ● | ● | ● | ● | ● | ● |
| Vanndybde (max. cm) | 41 | | | 43 | | | 39,5 | | | 42 | | | 43 | | | 39,5 |
| Vanninnhold (max. liter) | 260/310 | | | 220/230 | | | 337 | | | 256 | | | 410 | | | 360 |
| Fylletid (min) - ved vanntrykk 3 bar | 18/21 | | | 14/16 | | | 25 | | | 18 | | | 24 | | | 25 |
| Fylletid (min) - ved vanntrykk 5 bar | 14/16 | | | 11/12 | | | 19 | | | 14 | | | 18 | | | 19 |

# *Samsø dusjkonsept*

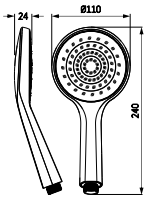


Skagen

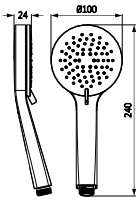


Løkken

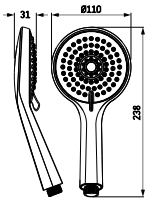


Blokhus

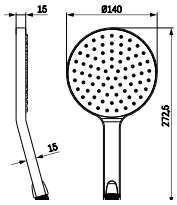


Blåvand

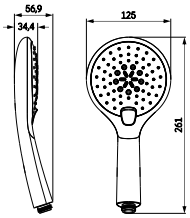


Marielyst

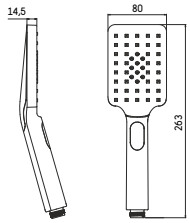


Nexø

**Håndusj**

| Artikkel | EAN | Informasjon | Pris |
|---|---|---|---|
| Skagen | 0200100350221 | 11 cm, 1 spray funktion, Krom/Grå | 149,00 |
| Løkken | 0200100350320 | 10 cm, 3 spray funktioner, Krom/Krom | 199,00 |
| Blokhus | 0200100350429 | 11 cm, 3 spray funktioner, Krom/Grå | 169,00 |
| Blåvand | 0200100350511 | 14 cm, 1 spray funktion, Krom/Krom | 349,00 |
| Marielyst | 0200100350528 | 11 cm, 3 spray funktioner, Krom/Hvid, Click Select | 449,00 |
| Nexö | 8595677101607 | 12 cm, 3 spray funktioner, Krom, Power click | 249,00 |
| Dueodde | 8595677101614 | 13 cm, 3 spray funktioner, Krom, Power click | 249,00 |

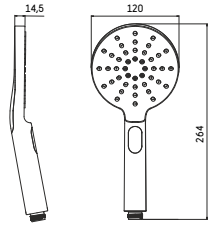


Dueodde

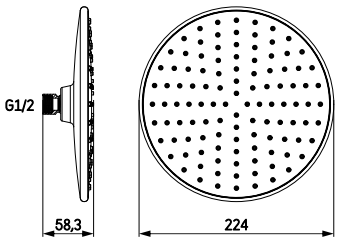


Amager

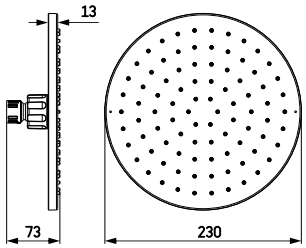


Saltum

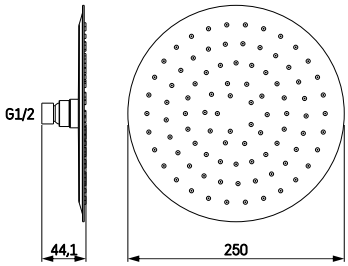


Dueodde

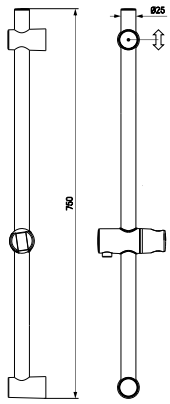


Hou

**Toppdusj**

| Artikkel | EAN | Informasjon | Pris |
|---|---|---|---|
| Amager | 0200100350504 | 22 cm, krom/grå, ABS | 349,00 |
| Saltum | 0200100350481 | 23 cm, krom/krom, ABS, dryppefri | 649,00 |
| Dueodde | 0200100350498 | 25 cm, krom/krom, rustfritt stål | 699,00 |

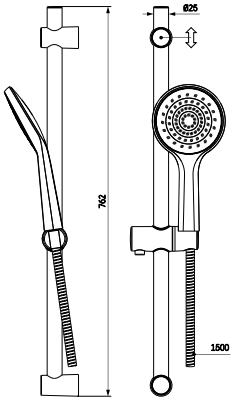


Skagen

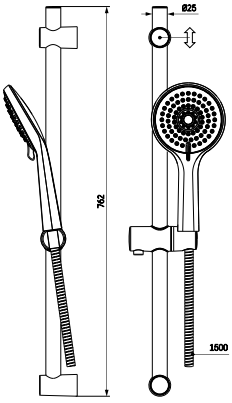


Blokhus

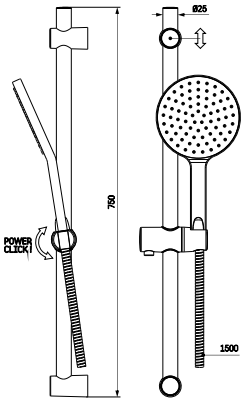


Blåvand

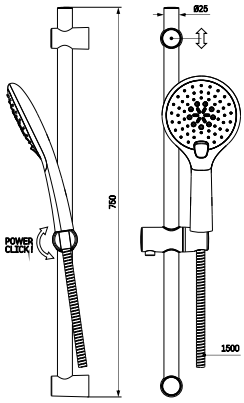


Marielyst

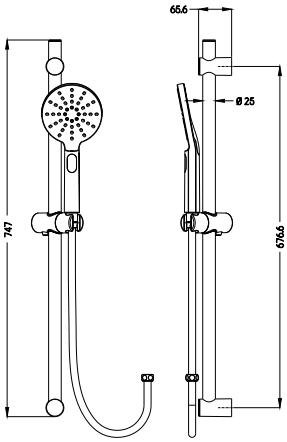


Dueodde

**Dusjsett**

| Artikkel | EAN | Informasjon | Pris |
|---|---|---|---|
| Skagen | 0200100350368 | 75 cm justerbar slange med Skagen håndusj, glider og dusjslange | 549,00 |
| Blokhus | 0200100350580 | 75 cm justerbar slange med Blokhus håndusj, glider og dusjslange | 499,00 |
| Blåvand | 0200100350375 | 75 cm justerbar slange med Blåvand håndusj, glider og dusjslange | 799,00 |
| Marielyst | 0200100350382 | 75 cm justerbar slange med Marielyst håndusj, glider og dusjslange | 899,00 |
| Dueodde sort | 8595677101645 | 75 cm justerbar slange med Dueodde håndusj, glider og dusjslange | 799,00 |
| Hou-dusjstang | 0200100350351 | 75 cm justerbar slange, med glider. | 329,00 |

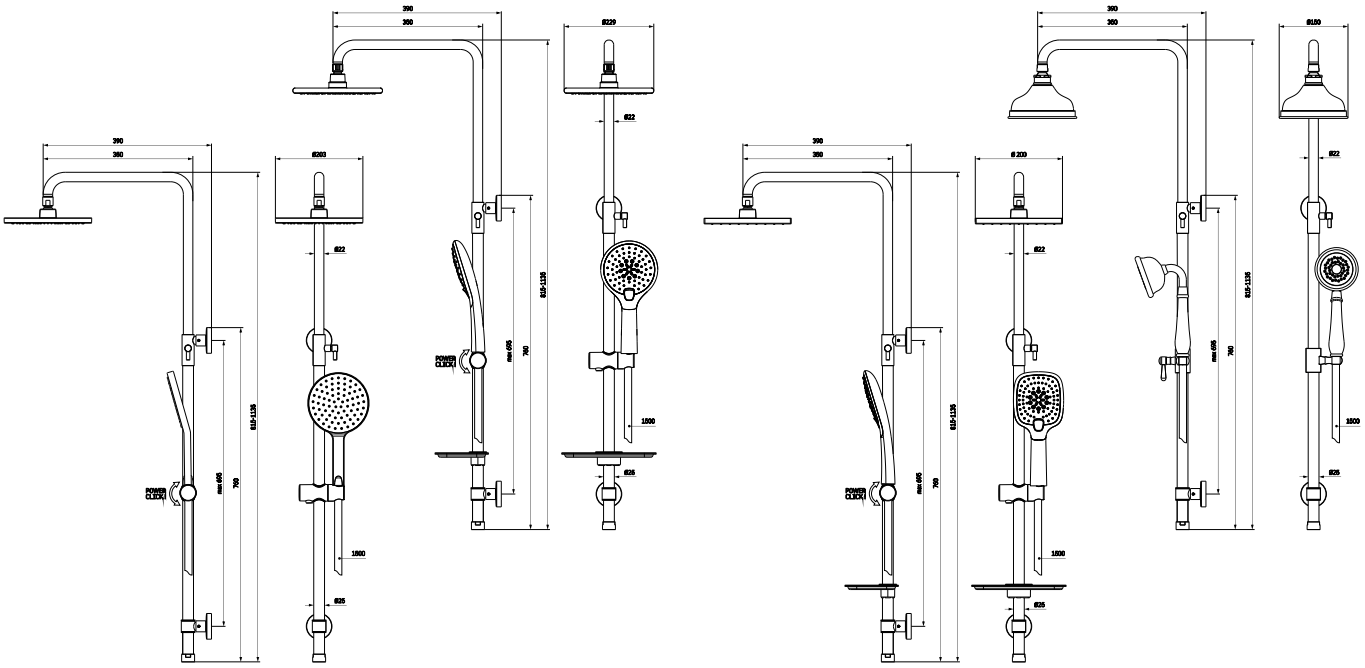

## Dusjstangsett

| Artikkel | EAN | Informasjon | Pris |
|---|---|---|---|
| Blåvand - krom | 0200100350405 | Juster- og dreibar, m/hånd- og toppdusj, glider, slange og omskifter | 1 699,00 |
| Marielyst - krom | 0200100350412 | Juster- og dreibar, m/hånd- og toppdusj, glider, hylle, slange og omskifter | 1 699,00 |
| Kerteminde - krom | 0200100350436 | Juster- og dreibar, m/hånd- og toppdusj, glider, hylle, slange og omskifter | 1 799,00 |
| Korsbæk - krom | 0200100350597 | Juster- og dreibar, m/hånd- og toppdusj, glider, slange og omskifter | 2 599,00 |
| Korsbæk - polert messing | 8595677102444 | Juster- og dreibar, m/hånd- og toppdusj, glider, slange og omskifter | 2 999,00 |

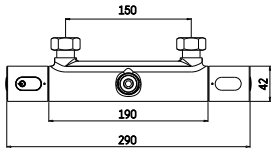


Dueodde

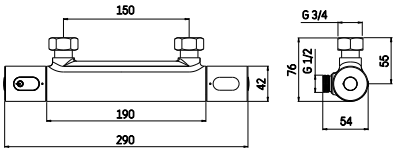


Sandvig

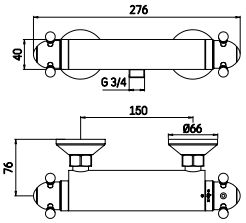


Korsbæk

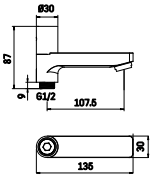


Badekartut

## Termostatarmatur

| Artikkel | EAN | Informasjon | Pris |
|---|---|---|---|
| Dueodde - krom | 0200100350252 | 150 mm c-c, 1/2" ned, 3/4" opp, med rosetter og eksentriske beslag | 1 799,00 |
| Sandvig - krom | 0200100350269 | 150 mm c-c, 1/2" ned, med rosetter og eksentriske beslag | 1 799,00 |
| Sandvig - svart | 8595677103830 | 150 mm c-c, 1/2" ned, med rosetter og eksentriske beslag | 1 799,00 |
| Korsbæk - krom | 0200100350276 | 150 mm c-c, 1/2" ned, med rosetter og eksentriske beslag | 1 399,00 |
| Korsbæk - polert messing | 8595677102451 | 150 mm c-c, 1/2" ned, med rosetter og eksentriske beslag | 1 399,00 |
| Universal tut til badekar | 0200500269369 | Med dreibar omskifter. Passer til alle armaturer med 1/2" håndusj - utløp ned | 499,00 |

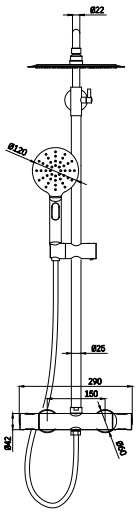


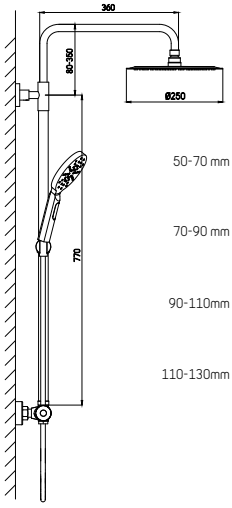


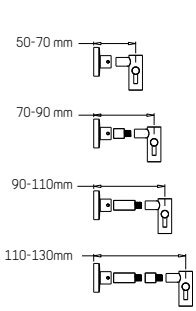


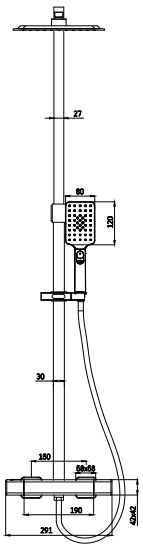


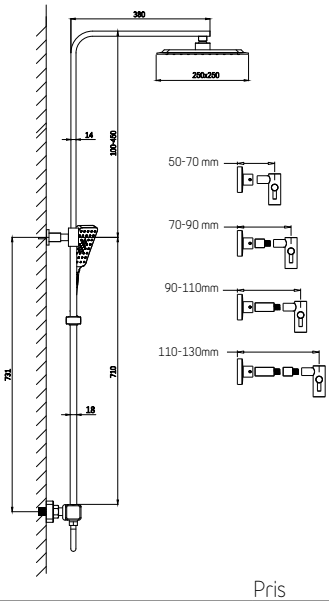


## Kombi dusjstangsett

| Artikkel | EAN | Informasjon | Pris |
|---|---|---|---|
| Dueodde - krom | 0200100350443 | 150 mm juster- og dreibar, m/hånd- og toppdusj, glider, slange og termostatarmatur | 3 299,00 |
| Dueodde - sort krom | 0200500269321 | 150 mm juster- og dreibar, m/hånd- og toppdusj, glider, slange og termostatarmatur | 4 499,00 |
| Dueodde - sort matt | 8595677103816 | 150 mm juster- og dreibar, m/hånd- og toppdusj, glider, slange og termostatarmatur | 4 199,00 |
| Nexø - Krom | 0200100350450 | 150 mm juster- og dreibar, m/hånd- og toppdusj, glider, slange og termostatarmatur | 3 899,00 |
| Nexø - Sort matt | 8595677103823 | 150 mm juster- og dreibar, m/hånd- og toppdusj, glider, slange og termostatarmatur | 4 899,00 |

# *Samsø dusjkonsept*

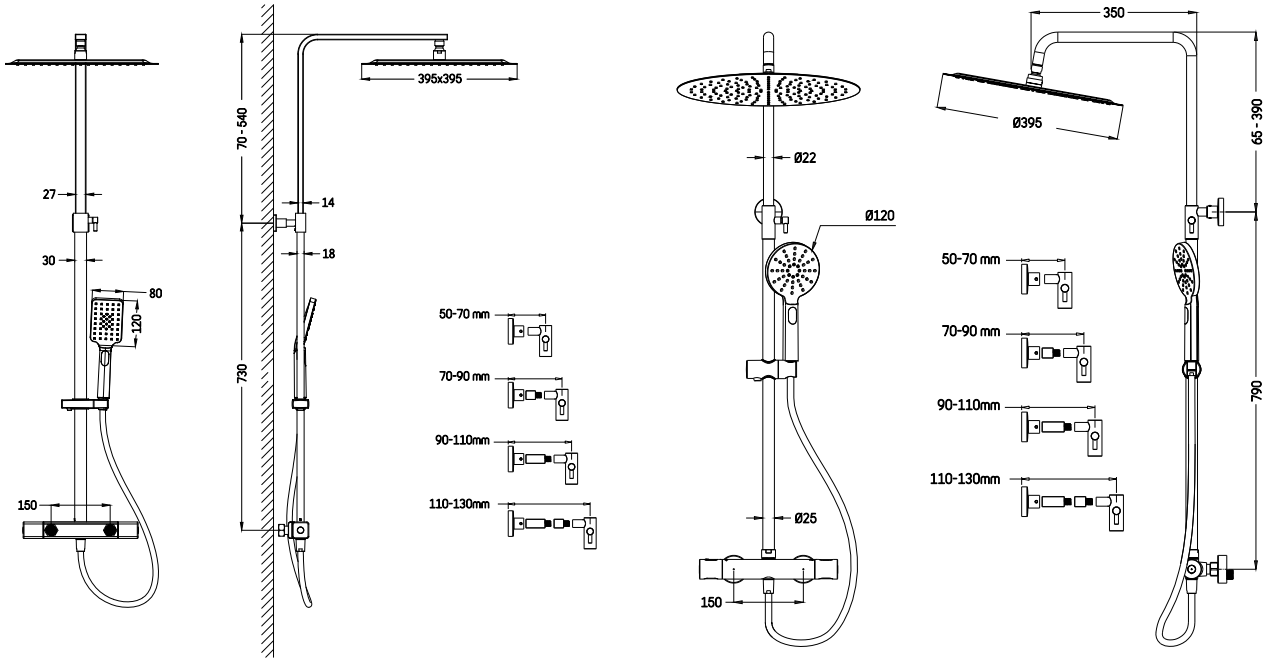


**Kombinasjonen dusjstangsett 40 cm (XXL) og hodedusj gir en fantastisk dusjopplevelse!**

| Artikkel | EAN | Informasjon | Pris |
|---|---|---|---|
| Dueodde XXL 40 cm - krom | 8595677102956 | 150 mm juster- og dreibar, m/hånd- og toppdusj, glider, slange og termostatarmatur | 3 599,00 |
| Nexø XXL 40 cm - krom | 8595677102963 | 150 mm juster- og dreibar, m/hånd- og toppdusj, glider, slange og termostatarmatur | 3 999,00 |

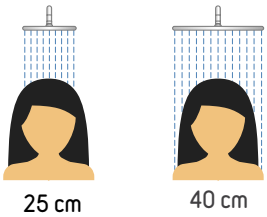


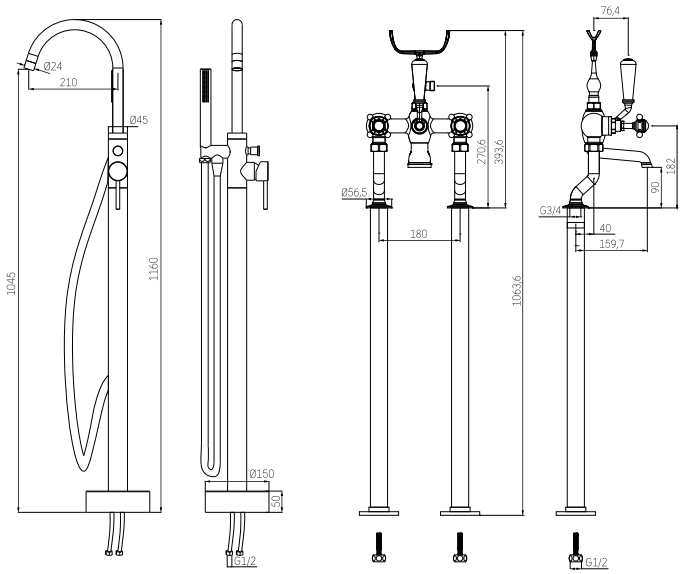


## Badekarblandere

| Artikkel | EAN | Informasjon | Pris |
|---|---|---|---|
| Dueodde - krom | 0200500269161 | 114 cm | 5 999,00 |
| Dueodde - sort matt | 0200500269246 | 114 cm | 6 699,00 |
| Korsbæk - krom | 0200500269284 | 108 cm | 6 699,00 |

## Dusjslange

| Artikkel | EAN | Informasjon | Pris |
|---|---|---|---|
| Femø 1,5 m | 0200100350559 | 150 cm krom, dobbel lås | 169,00 |
| Femø 2,0 m | 0200100350238 | 200 cm krom, dobbel lås | 169,00 |
| Kalø 1,5 m | 0200100350566 | 150 cm sølv, dobbel lås | 249,00 |
| Kalø 2,0 m | 0200100350245 | 200 cm sølv, dobbel lås | 249,00 |

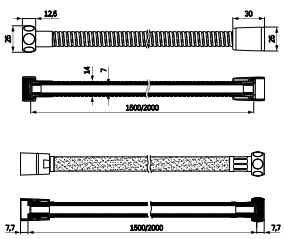


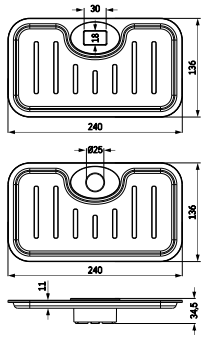


## Tilbehør

| Artikkel | EAN | Informasjon | Pris |
|---|---|---|---|
| Limfjord limbeslag | 0200100350306 | Limsett til dusjsett, dusjstangsett og kombinert dusjstangsett | 169,00 |
| Hals dusjhylle 12 x 24 cm | 0200100350344 | 24 cm hylle i krombelagt ABS for alle sett | 169,00 |
| Sandvig blandertut i krom | 0200500269369 | Blandertut, vendbare omskifter, ned | 499,00 |

# Ansvarsfraskrivelse

Alle priser i Camargue-katalogen er veiledende listepriser i norske kroner inkludert 25 % merverdiavgift. Vi tar forbehold om eventuelle prisendringer, designendringer, produktutvalg og betingelser, samt for grafiske og typografiske feil. Vi tar også forbehold om det tilbudte vareutvalget. Vi garanterer ikke at alle bilder og tegninger gjengir de virkelige fargene og målene på produktene. Alle baderomsmøbler vist her selges uten blandebatteri, bunnventil eller avløp med mindre annet er spesifisert.

## Kundens ansvar

Kunden har fullt ansvar for å måle opp baderommet, da det er kunden som selv planlegger baderommet. Kunden har også fullt ansvar for å velge mellom løsningene som tilbys for baderommet.

## Garantierklæring

Garantien er kun gyldig hvis kjøper følger instruksjonene i produkthåndboken. Skärgård dusjkabinetter og dusjavskjerming er dekket av en 10 års garanti på selve konstruksjonen, mens nanobeskyttelsen av glasset er garantert i 5 år. Nanobeskyttelsen kan fornyes ved hjelp av en spray som kan kjøpes hos forhandleren. Alle Skärgård-møbler har PU/UV-lakk i 6 lag og 10 års garanti. Vannskade, håndteringsskade eller skade som følge av feilmontering eller feil bruk dekkes ikke av produktgarantien.

## Kontinuerlig utvikling

Ettersom vi kontinuerlig utvikler produktene våre, forbeholder vi oss rett til å gjøre endringer i produktspesifikasjoner og design.

## Porselen – toleranse +/– 3 %

Porselen kan ha et avvik på +/– 3 % basert på målene i katalogen. Du kan finne små uregelmessigheter, noe som kan forekomme på de lange og plane overflatene. Dette er bare en del av sjarmen ved kjøp av et håndlaget porselensprodukt.

## Betingelser ved gratis levering

Gjeldende vilkår for gratis levering av produkter merket med symbolet for „Fraktfri levering".
Ved kjøp for over 4.000 kroner leveres varene til kundens adresse innen 6 virkedager fra ordren er avgitt og betalt.

For Skärgård IQ-produkter som produseres etter mål, er det en leveringstid på 4-5 uker fra produksjonstegningen er godkjent av kjøper.

Levering finner sted på hverdager mellom kl. 08.00 og kl. 17.00 til fortauskant. Innbæring er ikke inkludert.

Veien til leveringsadressen må være framkommelig med en alminnelig transportvogn. Praktiske begrensninger kan forekomme i visse områder.

Mottakeren må reklamere synlige skader ved mottak, og må i løpet av 7 kalenderdager reklamere ikke-synlige transportskader i henhold til transportreglene i NSAB 2015. Det er viktig at mottakeren tar bilder av den beskadigede emballasjen og undersøker den utpakkede varen for fraktskader i løpet av 7 kalenderdager etter mottak. Hvis varen er skadet ved utpakking, må det også tas bilder av skaden.

## Bestilling av håndverkere til montering

Etter kunden ønske kan Bauhaus gi et fast tilbud på montering av produktene. Vi anbefaler ikke å bestille eventuelle håndverkere til monteringen basert på den forventede leveringsdatoen. Forsinkelser i produksjon og transport, som er utenfor vår kontroll, kan forekomme. Det gis ingen kompensasjon i forbindelse med forsinket levering.

## Betalt hjemlevering og henting av varene fra lageret

Hvis du har handlet for mindre enn 4.000 kroner og fortsatt ønsker levering hjem, er dette mulig mot et fraktgebyr på 399 kr. inkludert MVA (EAN 0200100317613). Alternativt kan du hente varene på Bauhaus-lageret eller hos transportfirmaet.

# *Det ekte nordiske baderommet*

Nord LED-speil 90 cm
Nord Design ART porselensvask
Kunststein-bordplate i sort 90 cm
Moderne-underskap med push-fronter i antrasittgrå 90 cm
Design-ben i sort 15 cm
Totalpris: 12 825 kr.

Nord Moderne-høyskap med
push-fronter i antrasittgrå
Design-ben i sort 15 cm
Totalpris: 4 298 kr.

Matt hvit  Antrasittgrå

FERDIG MONTERT  5 ÅRS GARANTI  LED-BELYSNING

**MODERNE. STILIG, FUNKSJONELT.**
**PUSH OPEN-SYSTEM.**
**ENERGIVENNLIG LED. IP44-GODKJENT.**

Vendbart speil med sort ramme 60 x 80 cm
LED-lampe i sort 30 cm
Tylösand porselensvask 60 cm
Skårgård underskap i matt sort 60 cm
Rammefronter i matt sort
E-håndtak i sort porselen
Totalpris: 13 734 kr.

# Montasjeservice

TRYGT, ENKELT OG SIKKE

## *BAUHAUS Montasjeservice tilbyr montering og installering av utvalgte produkter som du har kjøpt hos BAUHAUS.*

Montasjeservice går i all enkelhet ut på at du velger produktene du ønsker å få montert. Deretter får du en fast pris på monteringen. BAUHAUS står for salg av produktene og for bestilling av håndverker.

Du får en fast kontaktperson hos BAUHAUS, og skal ikke selv inngå en avtale eller innhente tilbud fra en håndverker. Når monteringen er fullført, avregner BAUHAUS med håndverkeren og sender en sluttfaktura til deg pålydende avtalt fastpris.

## *Oppstartsgebyr*

Til hver montasjeordre vil det tilkomme et oppstartsgebyr. Oppstartsgebyret på kr. 750.- dekker håndverkerens kjøring samt verktøy. Hvis håndverkeren skal ta med varene du har kjøpt eller bestilt, vil oppstartsgebyret koste kr. 1400.-

Hvis du ønsker å få fjernet et eksisterende/demontert produkt, vil det tilkomme et tillegg for avfallshåndtering. Se pris for dette i katalogen.

## *Kredittgodkjenning*

Montasjetjenesten faktureres først når arbeidet er fullført og godkjent. Alle tjenester over kr. 5.000.- krever en kredittvurdering, som betyr at du skal opplyse om personnummeret ditt når du aksepterer tilbudet.

## *Faktura*

Samlefakturaen mottar du på e-post når oppgaven er fullført og du er fornøyd med resultatet. Du har frimåned + 30 dager til å betale fakturaen.

## *Hvordan*

Kontakt en selger i et av våre varehus hvis du ønsker mer informasjon. Her kan vi hjelpe deg med spørsmålene du måtte ha, samt lage et tilbud på montering.

**BAUHAUS Liertoppen**
Postboks 63
3421 Lierskogen
Gjellebekkveien 1
3420 Lierskogen
Tlf: 66 84 03 00
Faks: 66 84 03 47
E-post: inf.liertoppen@bauhaus.no

**BAUHAUS Vestby**
Postboks 110
1541 Vestby
Kleverveien 2
1540 Vestby
Tlf: 67 22 16 00 (kl. 7-21, lørd. 9-18)
Faks: 67 22 16 47
E-post: inf.vestby@bauhaus.no

**BAUHAUS Servicesenter:**
BAUHAUS Norge KS
Postboks 65
8381 Tilst
Danmark
Tlf.: 66 84 02 00
Faks: 66 84 02 90
E-post: info@bauhaus.no

**BAUHAUS webshop**
www.bauhaus.no


BAUHAUS®